ТИПОВОЙ ПРОЕКТ
264-12-55

СЕЛЬСКИЙ ДОМ КУЛЬТУРЫ СО ЗРИТЕЛЬНЫМ ЗАЛОМ НА 300 МЕСТ

На основании письма института УкрНИИпграждансельстрои N 339/отэп-3 от 26.02.87г в альбоме произведены изменения
1 Скорректированы: - обложка
5.08.87г /арх Лыков/

СОСТАВ ПРОЕКТА

АЛЬБОМ I Чертежи нулевого цикла работ
АЛЬБОМ I Архитектурно — строительные чертежи
АЛЬБОМ II Санитарно — технические чертежи
АЛЬБОМ III Электротехнические чертежи
АЛЬБОМ IV Монтажные узлы и детали
АЛЬБОМ V Изделия заводского изготовления
АЛЬБОМ VI Механическое оборудование сцены
АЛЬБОМ VII.86 Сметы
АЛЬБОМ VIII Заказные спецификации
АЛЬБОМ IX Мероприятия, повышающие тепловую защиту здания
АЛЬБОМ X Сметы по мероприятиям, повышающим тепловую защиту здания
АЛЬБОМ XI Ведомость потребности в материалах

ЭЛЕКТРОТЕХНИЧЕСКИЕ ЧЕРТЕЖИ

АЛЬБОМ III

РАЗРАБОТАН ИНСТИТУТОМ УКРНИИПГРАЖДАНСЕЛЬСТРОЙ

УТВЕРЖДЕН И ВВЕДЕН В ДЕЙСТВИЕ ИНСТИТУТОМ УКРНИИПГРАЖДАНСЕЛЬСТРОЙ ПРИКАЗ N 110 от 16 V 1977г

КФ ЦИТП Инв N 7019/III

NN п/п	Наименование листа	Марка и номер	Номер страницы
1	2	3	4
	Часть 1 Общая часть.		
1	Содержание альбома лист 1	1	2
	лист 2	2	3
	Часть 2 Электротехническая часть		
1	Состав проекта электротехнической части лист 1	ЭЛ-1	4
2	Состав проекта электротехнической части лист 2	ЭЛ-2	5
3	Пояснительная записка	ЭЛ-3	6
4	Пояснительная записка	ЭЛ-4	7
5	Пояснительная записка Условные обозначения	ЭЛ-5	8
6	Спецификация лист 1	ЭЛ-6	9
7	Спецификация лист 2	ЭЛ-7	10
8	Спецификация лист 3	ЭЛ-8	11
9	Расчетная схема главного щита 1ЩСУ	ЭЛ-9	12
10	Расчетная схема главного щита 2ЩСУ	ЭЛ-10	13
11	Общие виды щитов 1ЩСУ, 2ЩСУ Технические данные		
	электрооборудования Таблицы Задание заводу-изготовителю	ЭЛ-11	14
12	Общий вид шкафа N1, 1ЩСУ Таблица технических данных		
	Перечень надписей в рамках Задание заводу-изготовителю	ЭЛ-12	15
13	Общий вид шкафа N2, 1ЩСУ Таблица технических данных		
	Перечень надписей в рамках Задание заводу-изготовителю	ЭЛ-13	16
14	Общий вид шкафа N1, 2ЩСУ Таблица технических данных		
	Перечень надписей в рамках Задание заводу-изготовителю	ЭЛ-14	17
15	Общий вид шкафа N2, 2ЩСУ Таблица технических данных		
	Перечень надписей в рамках Задание заводу-изготовителю	ЭЛ-15	18
16	Щит управления 1ЩСУ Шкаф 1 Схема соединений	ЭЛ-16	19
17	Щит управления 1ЩСУ Шкаф 2 Схема соединений	ЭЛ-17	20
18	Щит управления 2ЩСУ Шкаф 1 Схема соединений.	ЭЛ-18	21
19	Щит управления 2ЩСУ Шкаф 2 Схема соединений	ЭЛ-19	22
20	Расчетные таблицы и скелетная схема осветительных сетей	ЭЛ-20	23
21	План подвала Сети электроосвещения	ЭЛ-21	24

1	2	3	4
22	План I^го этажа в осях „А"-„Г" Сети электроосвещения	ЭЛ-22	25
23	План I^го этажа в осях „Г"-„П" Сети электроосвещения	ЭЛ-23	26
24	План II^го этажа в осях „А"-„Г" Сети электроосвещения	ЭЛ-24	27
25	План II^го этажа в осях „Г"-„П" Сети электроосвещения	ЭЛ-25	28
26.	Подвал План разводки сетей.	ЭЛ-26	29
27	I^ый этаж в осях „Г"-„П" План разводки сетей	ЭЛ-27	30
28	I^ый этаж в осях „А"-„Г" План разводки сетей	ЭЛ-28	31
29	II^ой этаж в осях „Г"-„П" План разводки сетей	ЭЛ-29	32
30	II^ой этаж в осях „А"-„Г" План разводки сетей	ЭЛ-30	33
31	Трубный журнал лист 1	ЭЛ-31	34
32	Трубный журнал лист 2	ЭЛ-32	35
33	Трубный журнал лист 3	ЭЛ-33	36
34	Принципиальная схема управления рабочим освещением	ЭЛ-34	37
	зрительного зала		
35	Принципиальные схемы управления аварийным и дежурным		
	освещением	ЭЛ-35	38
36	Шкаф аварийного освещения ШАО Задание заводу-изготовителю	ЭЛ-36	39
37	Принципиальные схемы управления лебедками зашторивания окон	ЭЛ-37	40
	антрактно-раздвижного занавеса и электромагнитами дымовых люков		
38	Шкаф управления ШУ дымовыми люками Задание заводу-изготовителю	ЭЛ-38	41
39	Цепи управления Схема внешних соединений	ЭЛ-39	42
40	Режиссерская сигнализация Принципиальная схема	ЭЛ-40	43
41	Режиссерская сигнализация Общий вид шкафа помощника		
	режиссера ШПР	ЭЛ-41	44
42	Режиссерская сигнализация Монтажная схема шкафа помощника-режиссера ШПР	ЭЛ-42	45
43	Режиссерская сигнализация Шкафы сигнализации 1ШС, 2ШС, 3ШС Общие виды Монтажные схемы.	ЭЛ-43	46
44	Постановочное освещение Расчетная схема электроснабжения	ЭЛ-44	47
45	Постановочное освещение Технологическая таблица	ЭЛ-45	48
46	Постановочное освещение Принципиальные схемы управления	ЭЛ-46	49
47	Постановочное освещение Схема рабочего освещения сцены	ЭЛ-47	50
48	Постановочное освещение Схема разбивки ручек регулятора и щеток автотрансформатора	ЭЛ-48	51
49	Постановочное освещение Цепи управления План щитовой и регуляторной План кинопроекционной	ЭЛ-49	52
50	Постановочное освещение Планшет сцены План разводки сетей	ЭЛ-50	53

КФ ЦИТП инв N7019/III

1976	Сельский дом культуры со зрительным залом на 300 мест	Содержание альбома Лист 1	Типовой проект 264-12-155	Альбом III	Лист 1

Рук группы Сабицкий
Разработал Сабицкий
Проверил Отельчук
Копировал Востомельская
Гл инж пр Широга
Гл инж отд Отельчук

Укрниитраждансельстрой

1	2	3	4
51	Постановочное освещение I-я рабочая галерея План разводки сетей	ЭЛ-51	54
52	Постановочное освещение II-я рабочая галерея План разводки сетей	ЭЛ-52	55
53	Постановочное освещение Колосники План разводки сетей	ЭЛ-53	56
54	Постановочное освещение Общий вид щита управления осветителя ЩУО	ЭЛ-54	57
55	Постановочное освещение. Монтажная схема щита управления осветителя ЩУО	ЭЛ-55	58
56	Постановочное освещение. Пульт осветителя Конструкция	ЭЛ 56	59
57	Постановочное освещение Монтажная схема пульта осветителя ПО	ЭЛ-57	60
58	Постановочное освещение Конструкция дроссельной стойки Монтажная схема	ЭЛ-58	61
59	Постановочное освещение. Конструкция под автотрансформатором	ЭЛ-59	62
60	Постановочное освещение Конструкция на раме и под автотрансформатором	ЭЛ-60	63
61	Постановочное освещение Поворотный ролик тросовой передачи	ЭЛ-61	64
62	Постановочное освещение. Установка коробки со штепсельными разъемами	ЭЛ-62	65
	под бетонным перекрытием планшета		
63	Постановочное освещение. Штепсельные коробки на 4 и 6 разъемов ШТС-40	ЭЛ-63	66
64	Постановочное освещение Колосниковая и софитная клемные коробки	ЭЛ-64	67
65	Постановочное освещение Технические условия для изготовления гибких сценических лент Лист 1	ЭЛ-65	68
66	Постановочное освещение. Технические условия для изготовления гибких сценических лент. Лист 2	ЭЛ-66	69
67	Автоматизация приточных систем Технологическая схема автоматизации	ЭЛ-67	70
68	Автоматизация приточных систем Заказная спецификация приборов и средств автоматизации	ЭЛ-68	71
69	Автоматизация приточных систем Принципиальная схема управления	ЭЛ-69	72
70	Автоматизация приточных систем Принципиальная схема управления заслонками	ЭЛ-70	73
71	Автоматизация приточных систем Принципиальная схема управ-		
	ления электронагревателями Экспликация	ЭЛ-71	74
72	Автоматизация приточных систем. Шкаф аппаратный 1-ША(2ша) Общий вид	ЭЛ-72	75
73	Автоматизация приточных систем. Шкаф аппаратный. Монтажная схема	ЭЛ-73	76
74	Автоматизация приточных систем Схема внешних соединений	ЭЛ-74	77
75	Автоматизация дренчерных систем. Принципиальная схема управления	ЭЛ-75	78
76	Автоматизация дренчерных систем Общий вид шкафа автоматики ША	ЭЛ-76	79
77	Автоматизация дренчерных систем Схема внешних соединений	ЭЛ-77	80
78	Молниезащита	ЭЛ-78	81

1	2	3	4
	Часть 3 Электрослаботочные устройства		
1	Состав слаботочной части проекта. Технические указания	СУ-1	82
2	Технические указания	СУ-2	83
3	Спецификация оборудования и основных материалов	СУ-3	84
4	Скелетная схема слаботочных устройств. Условные обозначения	СУ-4	85
5	План размещения оборудования радиотрансляционной установки	СУ-5	86
6	Блок-схема кабельных соединений радиотрансляционной установки	СУ-6	87
7	Кабельная таблица радиотрансляционной установки	СУ-7	88
8	План слаботочных сетей подвала	СУ-8	89
9	План слаботочных сетей 1-го этажа в осях „А"-„Г"	СУ-9	90
10	План слаботочных сетей 2-го этажа в осях „А"-„Г"	СУ-10	91
11	План слаботочных сетей 1-го и 2-го этажей в осях „Г"-„П"	СУ-11	92
12	Пожарная сигнализация Схема внешних соединений. Спецификация. Скелетная схема	СУ-12	93
13	Переходное устройство для включения микрофонных кабелей	СУ-13	94
14	Щиток с разъемами для радиотрансляционной установки	СУ-14	95
15	Подпольный шкафчик с 2-мя микрофонными разъемами	СУ-15	96
16	Шкаф слаботочных устройств	СУ-16	97
17	Кронштейн для установки звуковой колонки	СУ-17	98
	Часть 4. Кинотехнология		
1	Пояснительная записка. Спецификация оборудования и материалов	КТ-1	99
2	План и разрез зрительного зала. Лучи проекции Расчет киноэкрана	КТ-2	100
3	План размещения оборудования	КТ-3	101
4	Экспликация оборудования. Кабельный журнал	КТ-4	102
5	Монтажная схема соединения оборудования	КТ-5	103
6	Схема внешних соединений кинотехнологического оборудования	КТ-6	104
7	Схема внешних соединений звуковоспроизводящего устройства	КТ-7	105

Укрнитропроднисельстрой

Нач отд			
Гл инж пр			
Рук группы		Савицкий	
Разработал		Савицкий	
Проверил		Ямельчук	
		Ковальова	
Шрага			
Ямельчук			
Копиров			

1976	Сельский дом культуры со зрительным залом на 300 мест	Содержание альбома	Типовой проект 264-12-155	Альбом III	Лист 2

КФ ЦИТП инв N 7019/III

NN п/п	Наименование листа	Марка и номер	Номер страницы
1	2	3	4
1	Состав проекта электротехнической части лист 1	ЭЛ-1	4
2	Состав проекта электротехнической части лист 2	ЭЛ-2	5
3	Пояснительная записка	ЭЛ-3	6
4	Пояснительная записка	ЭЛ-4	7
5	Пояснительная записка Условные обозначения	ЭЛ-5	8
6	Спецификация Лист 1	ЭЛ-6	9
7	Спецификация Лист 2	ЭЛ-7	10
8	Спецификация Лист 3	ЭЛ-8	11
9	Расчетная схема главного щита 1щсу	ЭЛ-9	12
10	Расчетная схема главного щита 2щсу	ЭЛ-10	13
11	Общие виды щитов 1щсу; 2щсу Технические		
	данные электрооборудования Таблицы		
	Задание заводу-изготовителю	ЭЛ-11	14
12	Общий вид шкафа N1, 1щсу Таблица технических		
	данных Перечень надписей в рамках		
	Задание заводу-изготовителю	ЭЛ-12	15
13	Общий вид шкафа N2, 1щсу Таблица технических		
	данных Перечень надписей в рамках.		
	Задание заводу-изготовителю	ЭЛ-13	16
14	Общий вид шкафа N1, 2щсу Таблица технических		
	данных Перечень надписей в рамках.		
	Задание заводу-изготовителю	ЭЛ-14	17
15	Общий вид шкафа N2, 2щсу Таблица технических		
	данных. Перечень надписей в рамках.		
	Задание заводу-изготовителю	ЭЛ-15	18
16	Щит управления 1щсу; шкаф 1 Схема соединений	ЭЛ-16	19
17	Щит управления 1щсу, Шкаф 2 Схема соединений	ЭЛ-17	20

1	2	3	4
18	Щит управления; 2щсу; Шкаф 1; Схема соединений	ЭЛ-18	21
19	Щит управления; 2щсу, Шкаф 2; Схема соединений	ЭЛ-19	22
20	Расчетные таблицы и скелетная схема освети-		
	тельных сетей	ЭЛ-20	23
21	План подвала Сети электроосвещения	ЭЛ-21	24
22	План I^го этажа в осях „А"-„Г" Сети электроосве-		
	щения	ЭЛ-22	25
23	План I^го этажа в осях „Г"-„П" Сети электроос-		
	вещения	ЭЛ-23	26
24	План II^го этажа в осях „А"-„Г" Сети электроос-		
	вещения	ЭЛ-24	27
25	План II^го этажа в осях „Г"-„П" Сети электроосве-		
	щения	ЭЛ-25	28
26	Подвал План разводки сетей	ЭЛ-26	29
27	I^ый этаж в осях „Г"-„П" План разводки сетей	ЭЛ-27	30
28	I^ый этаж в осях „А"-„Г". План разводки сетей	ЭЛ-28	31
29	II^ой этаж в осях „Г"-„П". План разводки сетей	ЭЛ-29	32
30	II^ой этаж в осях „А"-„Г". План разводки сетей	ЭЛ-30	33
31	Трубный журнал Лист 1	ЭЛ-31	34
32	Трубный журнал Лист 2	ЭЛ-32	35
33	Трубный журнал Лист 3	ЭЛ-33	36
34	Принципиальная схема управления рабочим		
	освещением зрительного зала	ЭЛ-34	37
35	Принципиальные схемы управления аварийным		
	и дежурным освещением	ЭЛ-35	38
36	Шкаф аварийного освещения ШЛО Задание заводу-изго-		
	товителя	ЭЛ-36	39
37	Принципиальные схемы управления лебедками заштораванием		
	окон, антрактно-раздвижного занавеса и электромагнитами дымовых люков	ЭЛ-37	40

Рук гр Савицкий
Разраб Савицкий
Проверил Онельчук
Нач эл отд Шрагга
Гл инж пр Онельчук
Копировал Ковальская

Укрниитерсельстрой

КФ ЦИТП инв N7019/III

1976	Сельский дом культуры со зрительным залом на 300 мест	Состав проекта электротехнической части Лист 1	Типовой проект 264-12-155	Альбом III	Лист ЭЛ-1

NN п/п	Наименование листа	Марка и номер	Номер страницы
1	2	3	4
38	Шкаф управление шу дымовыми люками. Задание заводу-изготовителю	ЭЛ-38	41
39	Цепи управления Схема внешних соединений	ЭЛ-39	42
40	Режиссерская сигнализация. Принципиальная схема	ЭЛ-40	43
41	Режиссерская сигнализация Общий вид шкафа помощника режиссера ШПР	ЭЛ-41	44
42	Режиссерская сигнализация. Монтажная схема шкафа помощника-режиссера ШПР	ЭЛ-42	45
43	Режиссерская сигнализация Шкафы сигнализации шс,2шс,3шс. Общие виды Монтажные схемы	ЭЛ-43	46
44	Постановочное освещение. Расчетная схема электроснабжения	ЭЛ-44	47
45	Постановочное освещение Технологическая таблица	ЭЛ-45	48
46	Постановочное освещение Принципиальные схемы управления	ЭЛ-46	49
47	Постановочное освещение. Схема рабочего освещения сцены	ЭЛ-47	50
48	Постановочное освещение. Схема разбивки ручек регулятора и щеток автотрансформатора	ЭЛ-48	51
49	Постановочное освещение. Цепи управления. План щитовой и регуляторной План кинопроекционной	ЭЛ-49	52
50	Постановочное освещение. Планшет сцены План разводки сетей	ЭЛ-50	53
51	Постановочное освещение I-ая рабочая галерея План разводки сетей	ЭЛ-51	54
52	Постановочное освещение II-ая рабочая галерея План разводки сетей	ЭЛ-52	55
53	Постановочное освещение Колосники План разводки сетей	ЭЛ-53	56
54	Постановочное освещение Общий вид щита управления осветителя щуо	ЭЛ-54	57
55	Постановочное освещение Монтажная схема щита управления осветителя щуо	ЭЛ-55	58
56	Постановочное освещение Пульт осветителя Конструкция	ЭЛ-56	59

1	2	3	4
57	Постановочное освещение Монтажная схема пульта осветителя ПО	ЭЛ-57	60
58	Постановочное освещение Конструкция дроссельной стойки Монтажная схема	ЭЛ-58	61
59	Постановочное освещение Конструкция под автотрансформатор	ЭЛ-59	62
60	Постановочное освещение Конструкция на раме и под автотрансформатором	ЭЛ-60	63
61	Постановочное освещение Поворотный ролик тросовой передачи	ЭЛ-61	64
62	Постановочное освещение. Установка коробки со штепсельными разъемами под бетонным перекрытием планшета	ЭЛ-62	65
63	Постановочное освещение Штепсельные коробки на 4 и 6 разъемов ШТС-40	ЭЛ-63	66
64	Постановочное освещение Колосниковая и софитная клемные коробки	ЭЛ-64	67
65	Постановочное освещение Технические условия для изготовления гибких сценических лент Лист 1	ЭЛ-65	68
66	Постановочное освещение Технические условия для изготовления гибких сценических лент Лист 2	ЭЛ-66	69
67	Автоматизация приточных систем Технологическая схема автоматизации	ЭЛ-67	70
68	Автоматизация приточных систем. Заказная спецификация приборов и средств автоматизации	ЭЛ-68	71
69	Автоматизация приточных систем. Принципиальная схема управления	ЭЛ-69	72
70	Автоматизация приточных систем Принципиальная схема управления заслонкой	ЭЛ-70	73
71	Автоматизация приточных систем. Принципиальная схема управления электронагревателями Экспликация.	ЭЛ-71	74
72	Автоматизация приточных систем Шкаф аппаратный 1-ША(2-ША). Общий вид	ЭЛ-72	75
73	Автоматизация приточных систем. Шкаф аппаратный Монтажная схема	ЭЛ-73	76
74	Автоматизация приточных систем. Схема внешних соединений	ЭЛ-74	77
75	Автоматизация дренчерных систем Принципиальная схема управления	ЭЛ-75	78
76	Автоматизация дренчерных систем Общий вид шкафа автоматики ШАД	ЭЛ-76	79
77	Автоматизация дренчерных систем Схема внешних соединений	ЭЛ-77	80
78	Молниезащита	ЭЛ-78	81

1976	Сельский дом культуры со зрительным залом на 300 мест	Состав проекта электротехнической части. Лист 2	Типовой проект 264-12-155	Альбом III	Лист ЭЛ-2

КФ ЦИТП инв N 7019/III

Укрниигражданселькстрой

Нач. эл отд.			
Гл. инж. пр.			
Рук. группы	Шрага	Разработал	Савицкий
		Онельчук	Савицкий
		Проверил	Онельчук
		Контролер	Коваленко

I Электроснабжение

Расчетная мощность всех токоприемников клуба составляет 159 квт В том числе силовых токоприемников - 36 квт, электроосвещения здания 55 квт, сценического электроосвещения 68 квт Коэффициент мощности $\cos\varphi$ - 0.95

Питание сельского дома культуры предусматривается двумя фидерами 380/220в, которые подводятся к главному распределительному щиту, установленному в щитовой

Главный распределительный щит состоит из 2х шкафов типа щзощ-2126 одностороннего обслуживания, в которых устанавливаются нормализованные станции управления. Шины главного щита секционированы на две секции. Каждая секция шин питается своим кабельным вводом.

Секции соединены двумя последовательно подключенными автоматическими выключателями серии А 3140

Щитовая и регуляторная расположены в подвале клуба под планшетом сцены

Учет электроэнергии, потребляемой силовыми токоприемниками и осветительной нагрузкой, решается при привязке.

II Силовое электрооборудование

1. Силовыми потребителями являются: киноустановка, электродвигатели вентиляционных систем, мех мастерской, антрактно-раздвижного занавеса, электрифицированные задвижки а также технологическое оборудование буфета.

Выбор электродвигателей в проекте электрической части клуба не производится, так как все электродвигатели поступают комплектно с оборудованием

Распределение электроэнергии осуществляется от главного щита посредством автоматических выключателей и блоков РБУ с магнитными пускателями

Сеть силового оборудования выполняется проводом АПВ расчетных сечении в стальных тонкостенных трубах, прокладываемых в полу и по стенам

Электрозадвижки дренчерных систем включаются от датчиков ДТЛ, установленных на сцене, галереях и колосниках

2. Автоматизация приточных систем

В подвале, в помещении вентиляционной камеры расположены две приточные системы.

Для каждой приточной системы все электроприемники блокированы между собой Предусмотрена автоматическая защита калориферов от замораживания. Пуск и остановка приточных систем осуществляется из венткамеры

В воздуховоды вытяжных систем врезаны шибера с электроприводом, которые сблокированы с приточными системами При включении приточных систем шибера открываются, после отключения - закрываются. Нажатием на кнопку „пуск" включается электрообогрев заслонки наружного воздуха, открывается автоматически вентиль на трубопроводе теплоносителя и по истечении трех минут после прогрева перьев заслонки и калорифера включается вентилятор и открывается заслонка наружного воздуха и заслонка на рециркуляционном воздуховоде

При работающей вентсистеме в случае понижения температуры теплоносителя ниже 70°С вентилятор отключается. При неработающей вентсистеме и понижении температуры воздуха в камере калорифера ниже 7°С автоматически включается клапан на теплоносителе для прогрева калорифера. Управление эл приводом вытяжных систем осуществляется автоматами, установленными в служебном коридоре, кинопроекционной и на Тэп

III Электроосвещение здания

В клубе предусмотрено 4 вида освещения

а) рабочее освещение; б) дежурное освещение; в) аварийное освещение для продолжения работ; г) аварийное освещение для эвакуации (сигнальное)

Потребная мощность для электроосвещения здания - квт

Рабочим освещением обеспечиваются все помещения клуба Дежурное освещение запроектировано в зрительном зале, спортзале, библиотеке и в коридорах. Ремонтное освещение напряжением 36 в переменного тока, в венткамере и щитовой, регуляторной Аварийное освещение питается от аккумуляторной батареи. Светильники аварийного освещения включаются автоматически при исчезновении напряжения в сети рабочего освещения. Аварийное освещение для продолжения работы предусмотрено в помещении кинопроекционной, зрительном зале, регуляторной, щитовой, на сцене. Аварийное освещение для эвакуации предусмотрено в зрительном зале, фойе, в коридорах и лестничных клетках Освещение выходов из помещений по пути эвакуации зрителей из зрительного зала питается переменным током 36в При исчезновении напряжения переменного тока освещение автоматически переключается на питание от аккумуляторной батареи Источником света служат в основном лампы накаливания и люминесцентные лампы Величины освещенности приняты по действующим нормам искусственного освещения Осветительная арматура выбрана в соответствии с характером освещаемых помещений, их назначением, высотой и интерьером помещения. В зрительном зале осуществлено плавное регулирование светового потока источников света при помощи темнителя света типа ТС-4м

Управление рабочим и дежурным освещением зрительного зала дистанционное, Управление освещением остальных помещений осуществляется с групповых щитов или выключателями, установленными у входа в помещение Питание групповых щитков электроосвещения осуществляется от щита станции управления из щитовой В качестве групповых щитков приняты щитки серии С49400 Установка групповых щитков производится в специальных нишах (предусмотренных в строительной части проекта)

| | | |

Электроосвещение сцены

Освещение сцены подразделяется на 3 вида

а Постановочное освещение,
б Аварийное освещение,
в Рабочее освещение

Постановочное освещение сцены осуществляется стационарной и переносной осветительной аппаратурой Стационарное освещение состоит из

а Верхнего освещения,
б Верхнего выносного освещения,
в Бокового освещения,
г Бокового выносного освещения,
д Нижнего выносного освещения

Верхнее освещение сцены осуществляется тремя поплановыми софитами. Длины софитных ферм, их взаимное расположение и конструкции приведены в рабочих чертежах механического оборудования сцены

В качестве осветительной аппаратуры верхнего освещения используются четырехкамерные софиты УСРП-43 Во всех софитах камеры разбиваваются на 3 цвета красный, синий и белый Для освещения горизонтного холста, камеры горизонтной батареи имеют 6 цветов белый, синий, голубой, красный, желтый, зеленый

Все прожекторы включаются через штепсельные разъемы ШТС-40, устанавливаемые на софитных фермах

Верхнее выносное освещение сцены осуществляется со специальной галереи над зрительным залом

На галерее выносного софита устанавливаются двенадцать прожекторов ПР-05-150, включаемых через ШТС-40 Боковое освещение осуществляется прожекторами, устанавливаемыми на 1й рабочей галерее.

Боковое выносное освещение осуществляется прожекторами ПР-05-150, устанавливаемыми на специальных конструкциях по обеим сторонам зрительного зала

Для нижнего выносного освещения предусматривается рампа, устанавливаемая в барьере оркестровой ямы

Рампа состоит из 12 приборов типа РСП-4к, камеры которых разбиты на 3 цвета белый, красный, синий

Для возможности включения переносной аппаратуры предусмотрена развитая сеть штепсельных включений Штепсельные включения переносного освещения сцены размещаются на планшете сцены, на первой рабочей галерее и на софитах В качестве штепсельных включений применяются штепсельные соединения типа ШТС-40

Регулирование цепей постановочного освещения производится с помощью театрального регулятора РТ-30 с одним автотрансформатором ТР-100/30м К щеткам автотрансформатора подключается все 30 линий регулируемого освещения сцены

Питание постановочного освещения осуществляется от ЩСУ электрощитовой

Для создания различных световых эффектов на сцене предусматривается ультрафиолетовое облучение декораций

Рабочее освещение сцены предусматривается для рабочих галерей, планшета сцены, колосников Питание и управление рабочим освещением предусмотрено со щита управления осветителя и со щита рабочего освещения сцены СУ9400

Выбор места управления рабочим освещением осуществляется универсальными переключателями 1УП, 2УП щита управления осветителя Рабочее освещение планшета сцены осуществляется частью белых камер УСРП-43 софитов (по 2 камеры на каждый софит) Сеть аварийного освещения и световые указатели „Выход" питаются со щита аварийного освещения, установленного в щитовой

Управление постановочным освещением осуществляется из регуляторной Вся проводка в пределах сцены, помещений трюма, регуляторной выполняется проводами с медными жилами Подводка к софитам выполняется с помощью гибких сценических лент на основе провода марки ПРГ-500 с медными жилами

Автоматизация дренчерных систем.

В здании дома культуры предусмотрена установка 2х дренчерных секций с электрофицированными задвижками Управление дренчерными задвижками предусмотрено местное и автоматическое Выбор режима работы осуществляется пакетными переключателями шкафов управления типа ШУ Основной режим работы-автоматический Открытие задвижек в этом режиме осуществляется посредством датчиков температуры типа ДТП, устанавливаемых для дренчерной секции N1 под порталом сцены, для дренчерной секции N2 – под галереями и колосниками, которые сработав при пожаре отключают реле управления (1РП, 2РП) нормально находящиеся под напряжением Последние открывают соответствующую задвижку.

Нач. эл. отд.						
Гл. инж. пр.						
Рук. группы		Шрага	Сорбицкий			
Разработал		Онельчук	Сорбицкий			
Проверил			Орлович			
Копировал			Фульман			

Укрниигражданстройпроект

V Режиссерская сигнализация

Пунктом управления режиссерской сигнализации является щит управления помощника режиссера, устанавливаемый с левой стороны сцены (вид из зрительного зала)

На щите управления помощника режиссера установлены тумблеры посылки световых и звуковых сигналов и контрольные лампы для приема обратных сигналов

Щит помощника режиссера связан сигнализацией с первой рабочей галереей, второй рабочей галереей, комнатой артистов, дирижерской, администратором, костюмерной, кинопроекционной, складом декораций, вестибюлем, фойе II этажа, вход в клуб (оповещение зрителей)

Со щита помощника режиссера можно управлять также лебедкой антрактно-раздвижного занавеса.

VI Заземление

Проектом предусматривается устройство защитного заземления. Заземлению подлежат корпуса электродвигателей и пусковых аппаратов, шкафы, распределительные щиты и щитки с аппаратурой и клеммниками, а так же металлические конструкции, которые могут оказаться под напряжением при неисправности электросветительной аппаратуры. В качестве заземляющих проводников используются металлические трубы электропроводки, а так же нулевые провода и нулевые жилы кабелей

VII Молниезащита

Пояснительная записка к проекту молниезащиты дана на листе ЭЛ-18

NN п/п	Условные обозначения	Наименование
1	2	3
1		Главный распределительный щит
2		Щит силовой распределительный
3		Щит групповой рабочего освещения
4		—"— —"— дежурного освещения
5		—"— —"— аварийного освещения
6		—"— —"— сигнального освещения
7		Ящик с понизительным трансформатором
8		Трансформатор понизительный
9	2	Розетка штепсельная двухполюсная с указанием количества
10		То же, с заземляющим контактом
11		Розетка штепсельная трехфазная с заземляющим контактом
12		Выключатель клавишный для скрытой проводки
13		То же, двухполюсный
14		Выключатель в брызгозащищенном исполнении
15		Светильник с лампой накаливания подвесной
16		То же, настенный
17		То же, потолочный
18		Светильник люминесцентный, подвесной
19		То же, потолочный
20		Линия из люминесцентных светильников
21		Световой указатель типа „Выход
22	ПК-25	Световой указатель пожарного гидранта
23		Светильник режиссерской сигнализации
24	К С В Ж	Софит 4х камерный зеркальный с раздивкой на цвета к-красный, с-синий, в-белый, ж-желтый
25		Рампа - софит четырехкамерная
26		Прожектор выносного софита
27		Прожектор бокового освещения
28		Электродвигатель
29		Исполнительный механизм заслонки наружного воздуха
30		Терморегулятор
31		Запорный электромагнитный вентиль
32		Электронагреватель
33		Датчик температуры
34	ЯП	Ящик протяжной
35	ККК	Клеммная коробка колосников
36	1СКК	Софитная клеммная коробка
37	1-ША 2 ША	Шкаф аппаратный приточной системы ПС-
38	1-ШУП1 2 ШУП1	Шкаф управления вентилятором приточной системы ПС-1 (ПС-2)
39	1-ШУП2 2-ШУП2	Шкаф управления электронагревателем заслонки ПС-1 (ПС-2)
40		Пускатель магнитный с кнопкой
41		Выключатель автоматический
42		Линия сети рабочего освещения
43		Линия сети дежурного освещения
44		Линия сети аварийного освещения
45		Линия сети сигнального освещения
46	—Р—	Линия сети режиссерской сигнализации
47	а б в г д	а - Линия приходит сверху б —"— уходит вверх в —"— —"— вниз г —"— приходит сверху вниз д —"— —"— снизу вверх

Согласовано

Гл. инж. проекта	Казюн	
Нач. эл. отд.	Онопченко	
Гл. инж. пр.	Казюн	
Нач. гр. эл.	Тульман	
Инж.	Бондарь	
Техник	Гребенюк	
Инженер	Котыревский	
Инженер	Ильчук	

Укрнииграждансельстрой

Инв N 7019 III

1976	Сельский дом культуры со зрительным залом на 300 мест	Пояснительная записка. Условные обозначения.	Типовой проект 264-12.155	Альбом III	Лист ЭЛ-5

№№ п/п	Наименование	Тип, марка, ГОСТ	Техническая характеристика	Ед изм	К-во	Примечание
1	2	3	4	5	6	7
	Электроосвещение					
	I Щиты, аппаратура					
1	Щит групповой осветительный на 14 автоматов из них: А-3161 Jр=15а - 13шт, А-3163/7 - 1шт на вводе	СУ 9443-12		комп	3	
2	То же на 10 автоматов А-3161 Jр=15а	СУ-9442-15		—"—	1	
3	То же на 12 автоматов из них 9 авт А-3161 Jр=15а, 2 автом А-3162 Jр=15а и 1 авт А-3163/7	СУ 9444-16		—"—	1	
4	То же, на 6 автоматов из них 5 авт А-3161 Jр=15а и 1 авт А-3163/7 на вводе	СУ 9441-14		—"—	2	
5	Щит групповой на 3 автомата АБ-25 Jр=15а	ЩОА-3		—"—	2	
6	Трансформатор понизительный	ТБС2-1 6	220/36 в 1,6 ква	—"—	1	
7	Ящик с понизительным трансформатором	ЯТП-0,25	220/36 в 250 ва	—"—	2	
8	Выпрямительное устройство	ПТО-115-32П	U~220в	—"—	1	
9	Аккумуляторная батарея	5ЖН-	36 в	—"—	7	
	II Установочная арматура					
1	Выключатель клавишный однополюсный для скрытой проводки		6 а 250 в	шт	32	
2	То же, двухполюсный		—"—	—"—	9	
3	Выключатель в брызгозащищенном исполнении		—"—	—"—	28	
4	Розетка штепсельная для скрытой проводки	индекс 0321	—"—	—"—	44	
5	Розетка штепсельная в брызгозащищенном исполнении		—"—	—"—	1	
6	Патрон потолочный		—"—	—"—	364	
	III Осветительная арматура					
1	Светильник люминесцентный потолочный двухламповый	ЛПО 13 2×40		шт	38	
2	То же, четырехламповый	ЛПО 13 4×40		—"—	32	
3	То же	ЛПО02 4×40		—"—	33	
4	То же, подвесной	ПВП-2 2×40		—"—	8	
5	Светильник подвесной	ПО-02		—"—	7	
6	То же, уплотненный	НСПО2×200		—"—	25	
7	То же	НСПО3×60		шт	67	
8	Светильник подвесной повышенной надежности против взрыва	НЧБН-150		—"—	5	
9	Светильник настенный уплотн	БУН-60М		—"—	15	
10	То же	БКВ-60		—"—	7	
11	То же	ПСХ-60		—"—	21	
12	Светильник потолочный	ПЛ-11		—"—	20	
13	Светильник люминесцентный	ЛПО 025 2×40 П54-12УЧ		—"—	38	
14	Световой указатель „Выход"	СУВ		—"—	21	
15	Лампа переносная с защитной сеткой и шнуром			—"—	2	
	IV Источники света					
1	Лампа люминесцентная	ЛБ40-4	220в 40вт	шт	480	
2	То же	ЛДЦ40-4	—"—	—"—	24	
3	Стартер	СК-220		—"—	504	
4	Лампа накаливания	Б 220-150	220в 150вт	—"—	52	
5	То же	Б220-100	220в 100вт	—"—	22	
6	То же	Б220-60	220в 60вт	—"—	63	
7	То же	Б220-40	220в 40вт	—"—	394	
8	То же	МО36-25	36в 25вт	—"—	100	
	V Провода и трубы					
1	Провод с алюминиевыми жилами с полихлорвиниловой изоляцией сеч 25мм²	АПВ		м	160	
2	То же, сеч 6мм²	—"—		—"—	60	
3	То же, сеч 4мм²	—"—		—"—	160	
4	То же, сеч 2 5мм²	—"—		—"—	120	
5	То же, плоский сеч 2×4мм²	АППВС		—"—	60	
6	То же, сеч 2×2 5мм²	—"—		—"—	100	
7	То же, сеч 3×2 5 мм²	—"—		—"—	150	
8	Провод с медными жилами с полихлорвиниловой изоляцией сеч 35мм²	ПВ		—"—	10	
9	То же сеч 16мм²	—"—		—"—	40	
35	То же, сеч 4мм²	ПВ		м	920	
36	То же, сеч. 2 5мм²	—"—		—"—	480	
37	Труба стальная водогазопроводная легкая с условным проходом 40мм	ГОСТ 3262-75		—"—	40	
38	То же, с условным проходом 32мм	—"—		—"—	25	
39	То же, с условным проходом 20мм	—"—		—"—	15	
40	То же, с условным проходом 15мм	—"—		—"—	645	
	Силовое электрооборудование и материалы					
1	Щит распределительный на 4 автомата, из них 2 авт А-3161 Jр=15а и 2 авт А-3162 Jр=15а	СУ 9441-12		комп	1	
2	Выключатель автоматический Jр=1,6а	ПЗР-1231-11		шт	4	
3	Выключатель пакетный в герметическом исполнении	ГПВМ 3-10	6,3а 380в	—"—	4	
4	Розетка трехфазная с четвертым заземляющим контактом	А-700 КОМ	25а 380в	—"—	7	
5	Розетка штепсельная двухполюсная с заземляющим контактом	индекс 03540	10а 250в	—"—	8	
6	Пускатель магнитный Jтр=1,6а	ПМЕ-222		—"—	1	
7	То же, Jтр=3,2а	ПМЕ-222		—"—	1	
8	Кнопочный пост	ПКЕ-212-2		—"—	4	
9	Провод с алюминиевыми жилами с полихлоровиниловой изоляцией сеч 2,5мм²	АПВ		м	530	
10	Труба стальная водогазопроводная, легкая с условным проходом 15мм	ГОСТ 3262-62		—"—	135	
11	Пускатель магнитный	ПМЕ-221	Uкат~220в	шт	1	

Согласовано

Козюн, Самойленко, Козюн, Куц

Рук. группы, Разработал, Проверил, Копировал: Шрага, Омельчук

Нач. эл. отд., Гл. инж. пр.

УкрНИИПграждансельстрой

N7019/III

1976	Сельский дом культуры со зрительным залом на 300 мест	Спецификация. Лист 1	Типовой проект 264-12-155	Альбом III	Лист ЭЛ-6

NN п/п	Наименование	Тип марка ГОСТ	Технич. х-ка	Ед изм	К-во	Примеч
1	2	3	4	5	6	7
	Постановочное освещение					
1	Регулятор театральный, механический на 30 ручек 2-х вальный	РТМ-30		шт	1	
2	Театральный регулировочный автотрансформатор на 30 щеток	ТР-100/30М	380/220 в	-"-	1	
3	Темнитель света мощностью 30 ква с кратковременным режимом работы	ТС-4М	380/220 в	-"-	1	
4	Универсальный световой прибор на 4 канеры	УСРП-43		-"-	39	
5	То же	РСП-4К		-"-	12	
6	Прожектор театральный	ПР-05-150		-"-	24	
	II Переносное оборудование					
1	Прожектор театральный с плоско-выпуклой линзой	ПР-05-115		шт	6	
2	Прожектор универсальный	ПРУ-1-212		-"-	2	
3	Прожектор театральный	ПР-300М		-"-	2	
4	Прожектор ультрафиолетового облучения с лампой 1000 вт	ПРК-7М		-"-	6	
5	Прожектор театральный малогабаритный	ПР-025-100		-"-	2	
6	Световой прибор (нижний подсвет)	НП-2		-"-	6	
7	Приставка эффектная	ПРЭ-1		-"-	2	
8	Приставка проекционная	ПП-2		-"-	2	
9	Приставка длиннофокусная	ПД-440		-"-	1	
10	Штатив для установки театральной осветительной аппаратуры	ШТ-1М		-"-	10	
11	Обойма съемная	ОСК-150		-"-	2	
12	Обойма съемная	ОС-150		-"-	2	
	III Источники света					
1	Лампа накаливания зеркальная 220 в 500 вт	ЗН-8		-"-	6	
2	Лампа кинопроекционная	К-220-300		-"-	2	
3	Лампа газоразрядная для прожектора ПРК-7М	ПРК-7	220 в 1000 вт	-"-	6	
4	Лампа накаливания для прожектора ПРУ-1-212	ПЖ-220 1000	220 в 1000 вт	-"-	2	

1	2	3	4	5	6	7
5	То же	ПЖ-220-500	220 в 500 вт	-"-	36	
6	Лампа зеркальная	НЗК-220-300		-"-	144	
7	Лампа криптоновая	НБК-220-100		-"-	48	
8	То же 36 в, 25 вт	МО36-25		-"-	20	
	IV Светофильтры (разрезные)					
1	Светофильтр желтого цвета	ЖС-1		м²	3	
2	То же, красного цвета	КС-13		-"-	3	
3	То же, синего цвета	СС-1		-"-	3	
4	Светофильтр голубого цвета	ГС-1		-"-	15	
5	То же, зеленого цвета	ЗС-1		-"-	15	
6	Светофильтр фиолетовый	УФС-2		-"-	1.5	
	V Провода трубы ящики					
1	Провод медный в поливинилхлоровиниловой изоляции сеч 2.5 мм²	ПВ		м	4200	
2	То же, 6/4 мм²	"		"	60/30	
3	То же, 25/10 мм²	"		"	30/10	
4	Провод медный гибкий с резиновой изоляцией сеч 2.5 мм²	ПРГ		"	450	
5	Кабель гибкий сеч 3×2.5 мм²	КРПТ		"	60	
6	То же, сеч 2×2.5			"	120	
7	Труба стальная водогазопроводная с условным проходом 20 мм	ГОСТ 3262-75		"	495	
8	То же с условным проходом 25 мм	"		"	95	
9	То же с усл прох 32 мм	"		"	45	
10	То же с усл прох 40 мм	"		"	10	
11	Металлорукав гибкий РВ-Ц-Х ф22 мм			"	60	
12	Брезент для изготовл гибких сценических лент			"	25	см лист ЭЛ-Слав-электромонтаж
13	Коробка ответвительная ПК-11 (У994)			шт	20	
14	То же т ПК-20 (У996)			"	12	
15	Ящик протяжной ЯП 442			"	6	
16	Розетка штепсельная 2а полюсная брызгонепроницаемая 250 в, ва инд 0329			"	24	
17	Соединительная коробка	СК-24		шт	1	
		СК-4		"	1	

1	2	3	4	5	6	7
	VI Конструкции, щиты, пульты					
1	Коробка колосниковая клеммная			шт	3	Лист ЭЛ-64
2	Коробка софитная клеммная			"	3	Лист ЭЛ-64
3	Планшетная коробка на 4 разъема ШТС-40			"	5	Лист ЭЛ-62
4	Коробка на 4 разъема ШТС-40			"	8	Лист ЭЛ-63
5	Коробка на 6 разъемов ШТС-40			"	2	Лист ЭЛ-63
6	Пульт осветителя					Лист ЭЛ-56
7	Штатив театральный т ШТУ-1			"	6	Предприятие
8	Штатив театральный т ШТУ-2			"	2	Тюменского облис-
9	Штатив-подставка т ШП			"	2	полкома
10	Разъем штепсельный т ШТС-40			"	64	Гостеатр свет г Москва
11	Конструкция под автотрансформатором			"	1	Лист ЭЛ-59
12	То же			"	1	Лист ЭЛ-60
13	Щит управления осветителя			"	1	Лист ЭЛ-54
14	Конструкция на раме регулятора			"	1	Лист ЭЛ-60
15	Ролик поворотный в сборе			"	60	Лист ЭЛ-61
16	Стойка для установки дросселей и конденсат			"	1	Лист ЭЛ-58
17	Крышка люка для планшетных коробок			"	6	Лист ЭЛ-62
18	Трос стальной гибкий	ГОСТ 3062-69	ф 135 мм	"	150	Лист ЭЛ-
	Электроаппаратура, установленная на щите управления осветителя ШУО					
1	Арматура сигнальная	АС-53		шт.	8	
2	Автоматический выключатель	А63-1М	Iн.р=10А	"	25	
3	Универсальный переключатель	УП 5314 ф-128		-"-	1	
4	Универсальный переключатель	УП 5314-С141		-"-	1	
5	Реле электромагнитное универсальное	РПУ-2-362203		-"-	6	
	Электроаппаратура, установленная на пульте осветителя					
1	Табло сигнальное	ТСМ		шт	7	
2	Кнопка управления	КУО-3		"	16	— —
3	Переключатель однополюсный	ТВ1-1		"	4	
4	Арматура сигнальная с белым стеклом / зеленым стеклом	АС-53		"	1/1	
5	Штепсельный разъем	ШРГ ВОП-47Ш2		"	1	
	Электроаппаратура, расположенная на дроссельной стойке					
1	Дроссель		—	—	—	Комплектно с ПРК-7
2	Конденсатор	КБГ-МН	—	—	—	—"—

Укрниитпроектсельэлектрострой

Нач отд.	Шрагер	Сабицкий	Ковальская		
Гл инж пр.	Ямельчук	Сабицкий	Ямельчук		
Рук группы		Разработал	Проверил	Копировал	

N 7019/III

1976	Сельский дом культуры со зрительным залом на 300 мест	Спецификация. Лист 2	Типовой проект 264-12-155	Альбом III	Лист ЭЛ-71

№ п/п	Наименование	Тип марка ГОСТ	Техническая характер.	Ед изм	Кол-во	Примечания
1	2	3	4	5	6	7
	Спецификация на щиты и пульты					
1	Щит станции управления ЩСУ состоящий из 2-ух шкафов типа ЩЭОЩ-2126	ОСТ 16061-400870		Комп	2	см лист ЭЛ-11
2	Шкаф управления дымовыми люками ШУ	ПУ3Н-10		комп	1	см лист ЭЛ 38
3	Шкаф аварийного освещения 1ШУ	ПУ3Н-10		комп	1	см лист ЭЛ-36
4	Шкаф сигнализации 1ШС, 2ШС, 3ШС	ПУ3Н-1		комп	3	см лист ЭЛ-43
	Режиссерская сигнализация и цепи управления					
	Щиты					
1	Щит шкафной малогабаритный ШПР	ЩШМ ГОСТ 3244 68	600х400х500		1	
	Электроаппаратура, установленная в шкафу помощника режиссера ЩПР					
1	Переключатель малогабаритный	ТВ1-1	U=220в	шт	11	
2	Арматура сигнальная с белым стеклом	ЛС 53	~220в	-"-	4	
3	Тоже с зеленым стеклом	ЛС-53	~220в	-"-	11	
4	Автоматический выключатель	А63-1М	Iнр=5А	-"-	1	
	Электроаппаратура, установленная по месту					
1	Кнопка управления 3х штифтовая в защищенном исполнении	КУ 111 3	ДС 111130005	шт	6	
2	Кнопка управления 1штифтовая в защищенном исполнении	КУ 122-1		-"-	1	
3	Кнопка управления 2х штифтовая	КУ 122-2		-"-	3	
4	Герметический пакетный выключатель	ГПВМ3-10		-"-	2	
5	Соединительная коробка	СК-16		-"-	4	
6	Звонок электрический	ЗВП-220		-"-	6	
7	Арматура сигнальная	СЖ-1		-"-	2	
	Провода, трубы					
1	Провод с медной жилой сеч 1,5мм²	ПВ 660		м	2225	
2	Труба стальная водогазопроводная легкая Ду=15мм	ГОСТ 3262-75		м	387	
3	Тоже Ду=20мм	ГОСТ 3262-75		м	128	
4	Тоже Ду=25мм	ГОСТ 3262-75		м	108	

1	2	3	4	5	6	7
	Автоматизация приточных систем					
	Шкафы комплектного изготовления					
1	Шкаф управления вентилятором 1-ШУ№1	ШУ5101 03В2М	Uк=220в Iп=12,5А Iр=16А	шт	1	
2	Тоже 2-ШУ№1, 2-ШУ№3	ШУ5101-03В2И	Uк=220в Iп=6,3А Iр=8А	-"-	2	
3	Тоже, 1-ШУ№2, 2ШУ№2	ШУ5401-03В2Н	Uк=220в Iп=6А Iр=8А	-"-	2	
4	Тоже, 1-ШУ№3	ШУ 5101 03В2Л	Uк-220в Iп 10А Iр-12,5А	-"-	1	
	Щиты					
1	Щит шкафной малогабаритный 1-ША, 2ША	ЩШМ ГОСТ 3244 68	1000х600х500	шт	2	
	Электроаппаратура, установленная в щитах 1-ША, 2ША					
1	Реле времени электропневматическое	РВП-22-3222 00У4	Uк-220в	шт	2	
2	Тоже	РВП-22-3221-00У4	Uк=220в	-"-	2	
3	Реле электромагнитное универсальное	РПУ-2-362223	Uк=220в	-"-	6	
4	Пост управления кнопочный	ПКЕ-112 2	2з+2р конт	-"-	6	
5	Универсальный переключатель с револьверной рукояткой для установки на панели толщиной 25мм	УП5316-С179		-"-	1	
6	Арматура сигнальная с красной линзой с лампой типа РНЦ-220-10	ЛС 220		-"-	1	
	Провода, трубы					
1	Провод с алюминиевой жилой в поливинилхлоридной изоляции сеч 2,5мм²	АПВ		м	1170	
2	Тоже сеч. 4мм²	АПВ		-"-	70	
3	Провод с медной жилой сеч 1,5мм²	ПВ		-"-	170	
4	Труба стальная водогазопроводная легкая dу=32	ГОСТ 3262-75		-"-	18	
5	Тоже, Ду=25мм	-"-		-"-	23	
6	Тоже, Ду=20мм	-"-		-"-	82	
7	Тоже, Ду=15мм	-"-		-"-	252	

1	2	3	4	5	6	7
	Автоматизация дренчерных систем					
	Шкафы комплектного изготовления					
1	Шкафы управления ШУ№1, ШУ№2	ШУ5402 03В2А		шт	2	
	Щиты					
1	Щит шкафной малогабаритный ШАД	ЩШМ ГОСТ 3244 68	600х400х500	-"-	1	
	Электроаппаратура установленная в щите ШАД					
1	Табло световое малое	ТСМ	U-220в	шт	4	
2	Переключатель малогабаритный	ТВ1-1	U=220в	-"-	4	
3	Диод кремниевый	Д-226Б	Uобр=400в Iпр=300мА	-"-	8	
4	Реле электромагнитное универсальн	РПУ 2 310023	Uк=48в	-"-	2	
5	Трансформатор	ТБС-2 0 05	U1=~220в U2=~36в	-"-	2	с отв -55в
	Электроаппаратура, установленная на месту					
1	Датчик температуры	ДТП	Iп=100мА	шт	34	
2	Коробка соединительная	СК-12		-"-	2	
	Провода, трубы					
1	Провод медный сеч 1,5мм²	ПВ		м	95	
2	Провод телефонный	ТРП	1х2х0,5	-"-	190	
3	Труба стальная водогазопроводная легкая Ду=25мм	ГОСТ 3262-75		-"-	5	
4	Тоже, Ду=20мм			-"-	5	
5	Тоже, Ду=15мм			-"-	18	
6	Рукав гибкий металлический РЗ Ц-Х	ГОСТ 3575-75		-"-	3	
	Материалы для монтажно-заготовительного участка					
1	Сталь прокатная уголовая равнобокая 50х50х5мм	ГОСТ 8509-72		кг	80	
	40х40х4мм			кг	80	
	32х32х4мм			кг	30	
	25х25х3мм			кг	30	
2	Сталь прокатная полосовая 50х5мм	ГОСТ 103-57		"	30	
	30х6мм			кг	50	
	14х5мм			"	20	
3	Стальная проволока горячекатанная ф-8мм	ГОСТ 14085-68		"	10	
	ф-6мм			кг	15	
				"	10	

инв №7019/III

1976	Сельский дом культуры со зрительным залом на 300мест	Спецификация. лист 3.	Типовой проект 264-12-155	Альбом III	Лист ЭЛ 8

Главный инженер проекта Ковальский; Гл. специалист Сергеев; Нач. отд. Ковальский; Гл. инж. пр. Сергеев; Рук. группы Сергеев; Разработал Сергеев; Проверил Ковальский; Нормоконтролер Ковальский; Чертил Шрогер; Ковальский; Ермольчук; Копировал Ермольчук

1 ЩСУ

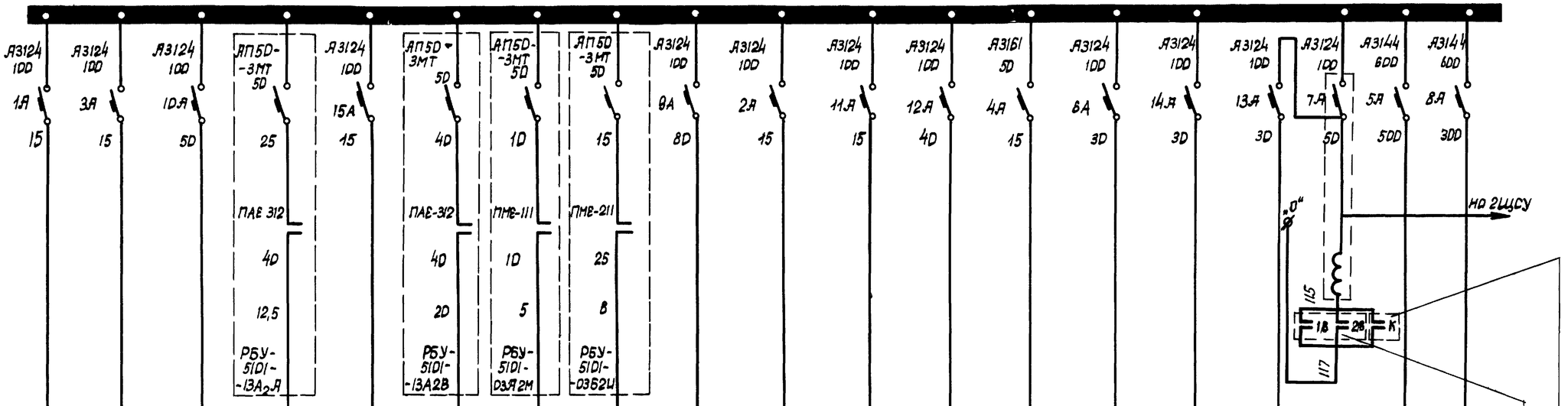

Автоматический выключатель: Тип	А3124 100	А3124 100	А3124 100	АП50-3МТ 50	А3124 100	АП50-3МТ 50	АП50-3МТ 50	АП50-3МТ 50	А3124 100	А3124 100	А3124 100	А3124 100	А3161 50	А3124 100	А3124 100	А3124 100	А3124 100	А3144 600	А3144 600
Номинальный ток (а)	1А	3А	10А	15А	15А	4А	1А	15	8А	2А	11А	12А	4А	6А	14А	13А	7А	5А	8А
Ток расцепителя (а)	15	15	50	25	15	40	10	15	80	15	15	40	15	30	30	30	50	500	300
Магнитный пускатель: Тип				ПАЕ 312		ПАЕ-312	ПМЕ-111	ПМЕ-211											
Номинальный ток (а)				40		40	10	25											
Ток теплового элемента (а)				12,5		20	5	8											
Тип блока управления				РБУ-5101-13А2-Л		РБУ-5101-13А2В	РБУ-5101-03Л2М	РБУ-5101-0362Ц											
Марка и сечение провода (кабеля)	ПВ 2(1×4)	АПВ 4(1×4)		АПВ 4(1×6)	АПВ 4(1×4)	АПВ 4(1×6)	ПВ 2(1×2,5)		АПВ 4(1×2,5)	ПВ 2(1×2,5)	АПВ 4(1×2,5)	АПВ 4(1×6)	ПВ 2(1×1,5)	ПВ 3(1×6)+1×4		АПВ 4(1×2,5)			
Способ прокладки	труба	труба		труба	труба	труба	труба		труба	труба	труба	труба		труба		труба			
Диаметр трубы	15	15		20	15	20	15		40	15	15	20		20		15			
NN трубы																			
NN линии																			
NN по плану	Ш1АВ											Ш4							
Расчетная мощность (кВт)	3.5	1.27		6,5	2,9	6	0,72		24,6	1 6	1.5	12.8		10		6,5			
Расчетный ток (а)	6	2 1		10	4,4	16	3,4		49	7 5	3 0	25		22		13			
Тип токоприемника (щита)																			
Наименование токоприемника	Шкаф аварийного освещения			Щит управления осветителя (линии нерегулируемого освещения (нр – 11 нр)	Щит управления осветителя (линия рабочего освещения)	Щит управления осветителя (ЦФО)	Лампы дежурного освещения		Рабочее освещение здания ЩО-1, ЩО-2	Тр-р сигнального освещения	Дымовые люки	Щиток рабочего освещения	Заштори-вание в кинопроек-ционной			Приточная система ПС-1	Отключение общеобменной вентиляции при пожаре	Ввод №1	Секционный выключатель
Место установки	Зарядная	Механические мастерские	Резерв	Регуляторная			Зрительный зал	Резерв	Здание	Зарядная	Шкаф управления	Подвал	Кинопроек-ционная	Кинопроек-ционная	Резерв	Вентканера	Щитовая	Щитовая	Щитовая

Из схемы автоматизации дренчерных систем см лист ЭЛ-75 Сигнализация о пожаре (. Конар-сигнал - 12.АН)

При пожаре контакты замкнуты

Нач отд	Гл инж пр	Рук группы	Разработал	Проверил	Шрага	Ольбычик	Украинтерагропроект
		Сабицкий	Кушикова	Сабицкий	Копирова	Ульман	

N 7019 /III

1976	Сельский дом культуры со зрительным залом на 300 мест	Расчетная схема главного щита 1ЩСУ	Типовой проект 264-12-155	Альбом III	Лист ЭЛ-9

2ШСУ

Автоматический выключатель: Тип	А3144 6DD	А3144 6DD	А3124 10D	А3124 10D	АП50-3МТ 5D	А3124 10D	А3124 10D	А3124 10D		А3163 5D	А3163 5D	А3163 5D	А3161 5D	А3163 5D	А3124 10D	А3163 5D	А3124 10D	А3124 10D	А3124 10D	с 1ШСУ от автоматического выключателя А3124
Номинальный ток (а)	1А	4А	5А	6А		2А				14А	15А	9А	12А	13А	11А	8А	3А	7А	10А	
Ток расцепителя (а)	3DD	5DD	3D	15	15	2D	10D	6D		15	15	15	15	15	5D	15	15	2D	15	
Магнитный пускатель: Тип					ПМЕ 211		ПАЕ-512	ПАЕ 514												
Номинальный ток (а)					25		110	110												
Ток теплового элемента (а)					8		80	50												
Тип блока управления					РБУ 5101-D362И		РБУ 5101-23А2В	РБУ 5401-23А2А												
Марка и сечение провода (кабеля)			ПВ 3(1×6)+1×4	АПВ 4(1×4)		ПВ 4(1×4)	АПВ 3(1×25)+1×10	АПВ 4(1×6)		АПВ 4(1×2,5)	АПВ 4(1×2,5)	АПВ 4(1×2,5)		ПВ 2(1×1,5)		ПВ 4(1×1,5)	АПВ 4(1×2,5)	АПВ 4(1×2,5)	АПВ 4(1×2,5)	
Способ прокладки			труба	труба		труба	труба	труба		труба	труба	труба		труба		труба	труба	труба	труба	
Диаметр трубы			20	15		15	40	20		15	15	15		15		15	15	15	15	
NN трубы																				
NN линии																				
NN по плану						ШЬОС	Л7											ПМ	ША 2	ПМ
Расчетная мощность (квт)			10	2.3		6.5	39,4	13.8		0.18		0.18	0.2	1.0		1.1	0.8	3.5	0.8
Расчетный ток (а)			22	4,5		10	61	21								2.2	1.8	6.1	1.8
Тип токоприемника (щита)							ТР-100/30М		ТС-4М										
Наименование токоприемника	Секционный выключатель	Ввод N2		Дежурное освещение		Щит рабочего освещения сцены	Автотрансформатор	Щиток освещения зрительного зала	Темнитель	Заслонка дренчерной системы N2	Защторивание окон	Заслонка дренчерной системы N1	Пульт осветителя	Шкаф помрежа		Антрактно-раздвижной занавес	Вытяжная вентиляция	Притонная система ПС2	Вытяжная вентиляция
Место установки	Щитовая		Кинопроекционная	Здание	Резерв	Сцена	Регуляторная	Регуляторная	Щитовая						Резерв	Планшет сцены		Вентканера	

1976	Сельский дом культуры со зрительным залом на 300 мест	Расчетная схема главного щита 2ЩСУ	Типовой проект 264-12-155	Альбом III	Лист ЭЛ-10

N7019/III

Укрнипроагропромсельстрой

Рук. группы Фрицкий; Разработал Кишкова; Проверил Фрицкий; Нач. отд. Шрага; Гл. инж. пр. Ямельчук; Контролёр Дулькин

Вид спереди
Двери не показаны

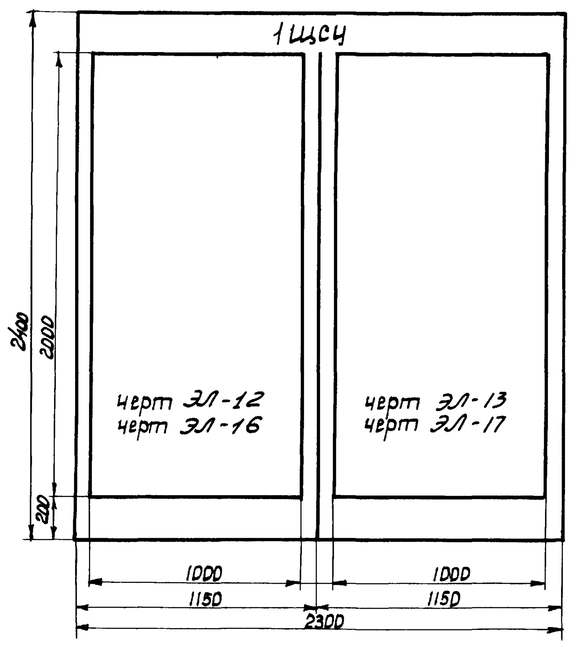

Вид спереди
Двери не показаны

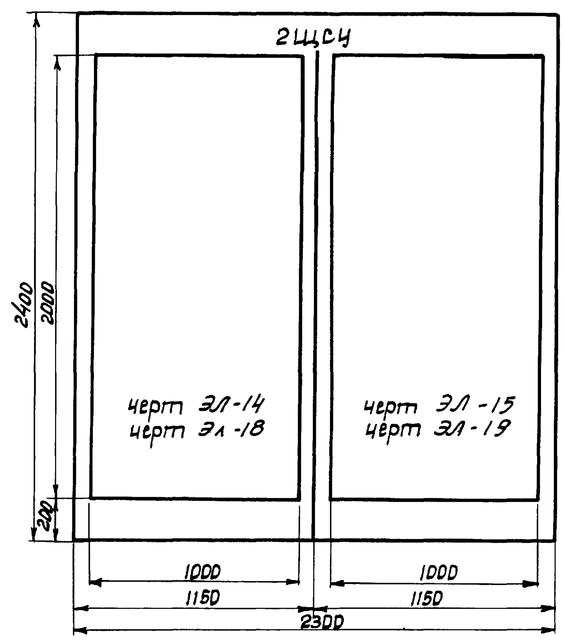

Вид сверху
М 1:50

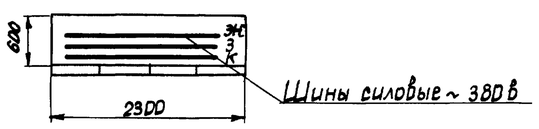

Вид сверху
М 1:50

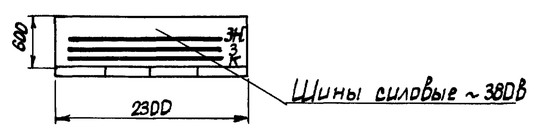

1ЩСУ
Технические данные электрооборудования

			Наименование	Кол-во	Тип	Данные приборов: Сеть ~ U, В	Данные приборов: Сеть ~ Ia	Данные приборов: Цепи управ. U, В	Данные по заказу и дополнительные техн данные	Примечания
1			Шкаф управления №1	1	черт ЭЛ-12	~ 380		~220	2400×1150×600	
2			Шкаф управления №2	1	черт ЭЛ-13	~ 380		~220	2400×1150×600	

2ЩСУ
Технические данные электрооборудования

			Наименование	Кол-во	Тип	Данные приборов: Сеть ~ U, В	Данные приборов: Сеть ~ Ia	Данные приборов: Цепи управ. U, В	Данные по заказу и дополнительные техн данные	Примечания
1			Шкаф управления №1	1	черт ЭЛ-14	~ 380		~220	2400×1150×600	
2			Шкаф управления №2	1	черт ЭЛ-15	~ 380		~220	2400×1150×600	

1976	Сельский дом культуры со зрительным залом на 300 мест	Общие виды щитов 1ЩСУ и 2ЩСУ. Технические данные электрооборудования таблицы	Типовой проект 264-12-155	Альбом III	Лист ЭЛ-11

N 7019 АП

Укрниипроектсельстрой

Нач. эл. отд. Гл. инж. пр. — Шорга, Ондельчук
Рук. гр. Разработал — Подберин, Котцрова
Гл. специалисты — Сабацкий, Куликова, Ефимкин, Дульнан

Вид спереди
Двери не показаны

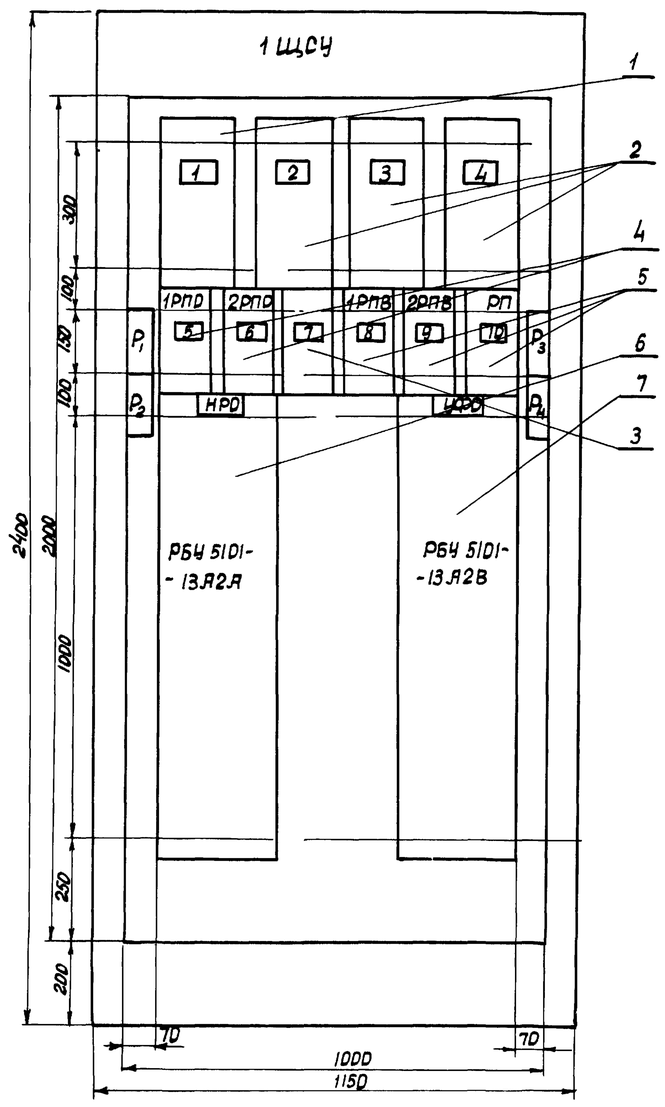

Таблица технических данных

Номер позиции	Щит		Наименование	Кол-во	Тип	Номинальные данные цепей: Главных, V в	Главных, J а	Упр. V в	Данные по заказу и дополнит техниу данные	Примеч
1	1	1А	Автомат	1	А3124	~380			Jнр = 15а	
2	1	2А,3А,15А	Автомат	3	А3124	~380			Jнр = 15а	
3	1	4А	Автомат	1	А3161	~220			Jнр = 15а	
4	1	1РПО,2РПО	Реле промежуточное	2	РПЧ-1				U кат ~220В 4н о 4нз конт	
5	1	1РПВ,2РПВ РП	Реле промежуточное	3	РПЧ-1				U кат ~220В 6НО,2нз конт	
6	1		Блок управления	1	РБЧ 51D1 13А 2А	~380	1D	~220	Jкр=25а Jнз = 12,5а	
7	1		Блок управления	1	РБЧ 51D1 13Я 2В	~380	16	~220	Jкр = 40а Jнз = 20а	

Щит	Надпись	Обозначение по схеме	Место надписи	Текст надписи	Примеч.
1	1	1Я	—"—	Аварийное освещение здания	
1	2	2Я	—"—	Тр-р сигнального освещения	
1	3	3Я	—"—	Механическая мастерская	
1	4	15Я	—"—	Рабочее освещение / щит / освещ.	
1	5	1РПО	—"—	1РПО	
1	6	2РПО	—"—	2РПО	
1	7	4Я	—"—	Зашторивание в кинопроекционной	
1	8	1РПВ	—"—	1РПВ	
1	9	2РПВ	—"—	2РПВ	
1	10	РП	—"—	РП	

Надписи на двери шкафа (номера и наименования механизмов)	1я строка	
	2я строка	
	3я строка	Нерегулируемое освещение (1НР–11НР)
	4я строка	Ультрафиолетовое облучение - УФО
Схема эл соединений		ЭЛ-16
Принципиальные схемы приборов		ЭЛ-46,35

Укрниипроражданельстрой

Нач отд Шорина; Гл инж пр Ольшук; Рук гр Розовотл; Подобрил; Копировал; Выдицкий; Кушкова; Выдицкий; Дульман

N 7019/III

1976	Сельский дом культуры со зрительным залом на 300 мест	Общий вид шкафа N1, 1ЩСУ Таблица технических данных. Перечень написей в рамках	Типовой проект 264-12-155	Альбом III	Лист ЭЛ-12

Вид спереди
Двери не показаны

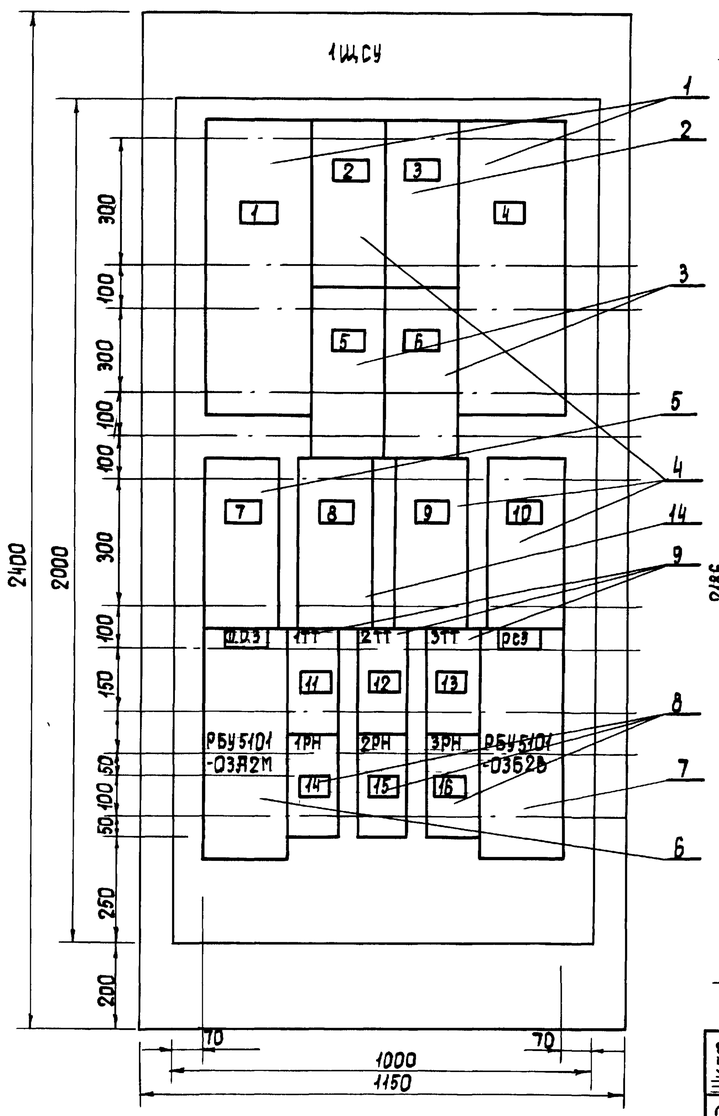

Левая дверь
Вид спереди

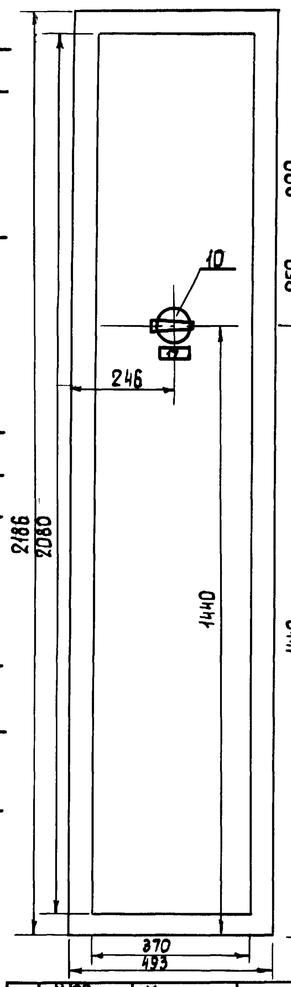

Правая дверь
Вид спереди

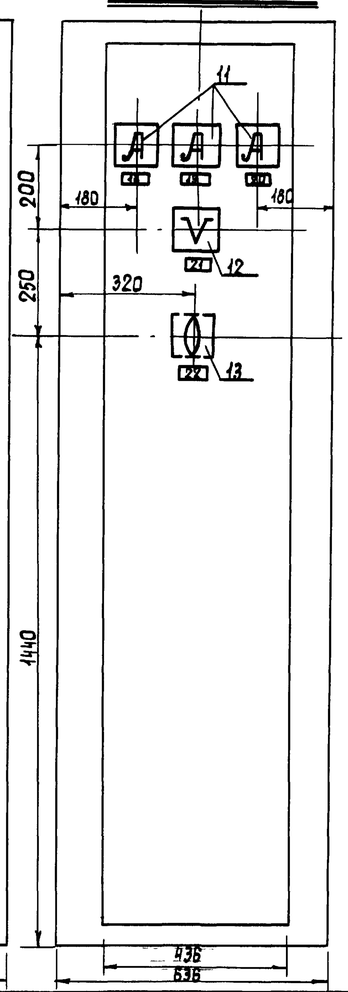

Таблица технических данных

Номер позиции	Номер шкафа	Обозначение по схеме	Наименование	Кол-во	Тип	Номинальные данные цепей главных упр Uв	Iа	Uв	Данные по заказу и дополнительные технич данные	Примечание
1	2	5Я,8Я	Автомат	2	А3144	~380			Iнр =500а Iнр =300а	
2	2	7Я	Автомат	1	А3124	~380		~220	Скоротчижой дистанц отключ автомата Iнр.-50а	
3	2	9Я,10Я 13Я	Автомат	2	А3124	~380			Iнр =50а	
4	2	6Я,14Я	Автомат	3	А3124	~380			Iнр =30а	
5	2	11Я	Автомат	1	А3124	~380			Iнр =15а	
6	2		Блок управления	1	РБУ5101 03Я2М	~380	4	~220	Iнр =10а Iнэ =5а	
7	2		Блок управления	1	РБУ5101-03Б2В	~380				
8	2	1РН,2РН,	Реле промежуточное	2	РПУ-1				Uкат ~220В 6И0, 2нэ	
9	2	1ТТ-3ТТ	Трансформатор тока	3	ТК-20 500/5					
10	2		Пакетный переключатель	1	ППМ1-10/Н2					
11	2		Амперметр переменного тока	3	Э-378				0 - 600а	Подкл через тр-р тока.
12	2	V	Вольтметр переменного тока	1	Э-378				0 - 250в	
13	2	ПС	Универсальный переключатель	1	УП5311-С101					
14	2	12Я	Автомат	1	А3124	~380			Iнр =40а	
2	8	12Я	—"—						Рабочее освещение подвала	
2	9	6Я							Кинопроекционная	
2	10	14Я	—"—						Резерв	
2	11	1ТТ	—"—						1ТТ	
2	12	2ТТ	—"—						2ТТ	
2	13	3ТТ	—"—						3ТТ	
2	14	1РН	—"—						1РН	
2	15	2РН	—"—						2РН	
2	16	3РН	—"—						3РН	
2	17		—"—						Дежурное освещение зала Вкл с щсу — ртк — Вкл с мест упр	
2	18		—"—						Секция I, фаза А	
2	19		—"—						Секция I, фаза В	
2	20		—"—						Секция I, фаза С	
2	21		—"—						Секция I, напряжение	
2	22		Табличка на ключе						Фаза А - Фаза В - Фаза С	

Шкаф	Надпись	Обозначение по схеме	Место надписи	Текст надписи	Примечание
2	1	5Я	Табличка	Ввод	
2	2	13Я	—"—	Приточная система ПС-1	
2	3	7Я	—"—	Отключение вентиляции при пожаре	
2	4	8Я	—"—	Секционный автомат	
2	5	9Я	—"—	Рабочее освещение здания	
2	6	10Я	—"—	Резерв	
2	7	11Я	—"—	Дымовые люки	

Надписи на двери шкафа (Номера и наименования механизмов)	1-я строка	Ввод N1 Секционный автомат
	2-я строка	
	3-я строка	
	4-я строка	Дежурное освещение зрительного зала
Схема эл соединений		ЭЛ - 17
Принципиальные схемы приводов		ЭЛ - 35

Сабинский					
Кушкова					
Сабинский					
Ростопельская					
Рук группы	Разработ	Проверил	Копировала		
Ирога	Ожельчик				
Нач эл отд	Гл инж-тр				
Ленгипрограждансельстрой					

1976	Сельский дом культуры со зрительным залом на 300 мест	Общий вид шкафа N2 1ЩСУ Таблица технических данных Перечень надписей в рамках Задание заводу-изготовителю	Типовой проект 264-12-155	Альбом III	Лист ЭЛ-13

N7019/III

Вид спереди
Двери не показаны

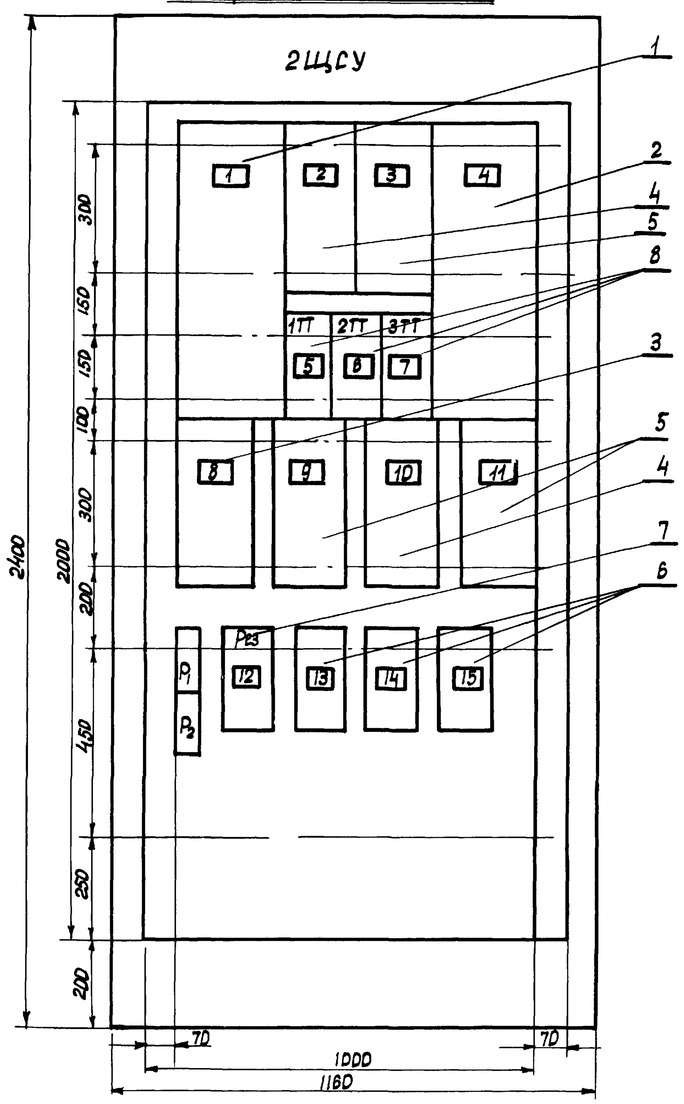

Правая дверь шкафа
Вид спереди

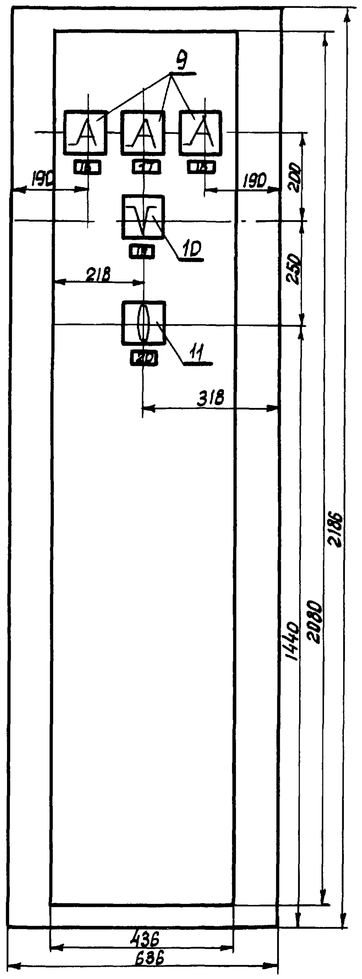

Таблица технических данных

Номер позиции	Щит	Обозначение по схеме	Наименование	Кол-во	Тип	Номинальн. данные цепи: Главных		Упр	Данные по заказу и дополнительн технич данные	Примечание
1	1	1Я	Автомат	1	А3144	~380			Iнр=300а	
2	1	4Я	Автомат	1	А3144	~380			Iнр=500а	
3	1	5Я	Автомат	1	А3124	~380			Iн=30а	
4	1	7Я, 2Я	Автомат	1	А3124	~380			Iн=20а	
5	1	6Я, 10Я, 3Я	Автомат	3	А3124	~380			Iн=15а	
6	1	8Я, 9Я, 15Я	Автомат	3	А3163	~380			Iн=15а	
7	1		Реле промежуточное	1	РПУ-1				4 кат-220В 6нр, 2нз	
8	1	1ТТ, 2ТТ, 3ТТ	Трансформатор тока	3	ТК-20				500/5	
9	1	А	Амперметр переменного тока	3	Э-378				Шкала 0-600а	
10	1	V	Вольтметр переменного тока	1	Э-378				0-250а	
11	1	ПС	Универсальный переключатель	1	УП 5311-С101					

1	2	3	4	5	6
1	15	8Я	Табличка	Антрактно-раздвижной занавес	
1	14	15Я	—"—	Зашторивание окон	
1	16		"	Секция II, фаза А	
1	17		"	Секция II, фаза В	
1	18		"	Секция II, фаза С	
1	19		"	Секция II, напряжение	
1	20		Табличка на ключе	Фаза А-Фаза В-Фаза С	

Шкаф	Надпись	Обозначение по схеме	Место надписи	Текст надписи	Примен
1	2	3	4	5	6
1	1	1Я	Табличка	Секционный автомат	
1	2	2Я	—"—	Рабочее освещение /щит сцены/	
1	3	3Я	—"—	Вытяжная вентиляция	
1	4	4Я	—"—	Ввод N 2	
1	5	1ТТ	—"—	1ТТ	
1	6	2ТТ	—"—	2ТТ	
1	7	3ТТ	Табличка	3ТТ	
1	8	5Я	"	Кинопроекционная	
1	9	6Я	"	Дежурное освещение здания	
1	10	7Я	"	Приточная система ПС-2	
1	11	10Я	"	Вытяжная вентиляция	
1	12		"	Резерв	
1	13	9Я	"	Заслонка дренчерной системы N 1	

Надписи на двери шкафа (Номер и наименования механизмов)	1я строка	Секционный автомат
	2я строка	Ввод N 2
	3я строка	
	4я строка	
Схема соединений		Лист ЭЛ-18
Принципиальные схемы приводов		Лист ЭЛ-34,35

Нач отд	Гл. инж. пр.	Ук группы	Разработал	Проверил	Копировал	Шрага	Ольшук	Савицкий	Кушкова	Савицкий	Дульман

Укрсинтрахсельстрой

N7019/III

1976	Сельский дом культуры со зрительным залом на 300 мест	Общий вид шкафа N1 2ЩСУ. Таблица технических данных. Перечень надписей в рамках. Задание заводу-изготовителю	Типовой проект 264-12-155	Альбом III	Лист ЭЛ-14

Таблица технических данных

Номер позиции	Шкаф	Обозн по схеме	Наименование	К-во	Тип	Номинальные данные цепей Главных Uв	Iа	Упр Uв	Данные по заказу и дополнительные техн данные	Примечание
1	2	11Я	автомат	1	Я3124	~380			Iнр =50а	
2	2	14Я	автомат	1	Я3163	~380			Iнр =15а	
3	2	12Я,13Я	автомат	2	Я3161	~380			Iнр =15а	
4	2		блок управления	1	РБУ-5101-0362И	~380	8	~220В	Iр =15а Iнд =8а	
5	2		блок управления	1	РБУ5101-23Я2В	~380	80	~220В	Iр =100а Iн =80а	
6	2		блок управления	1	РБУ5401-1362В	~380	60	~220В	Iр =50а Iн =40а	
7	2	П	предохранитель	1	ПРС-6-П				60а, 220В	
8	2	ИУ	пакетный переключатель	1	ППМ3-10/М2					

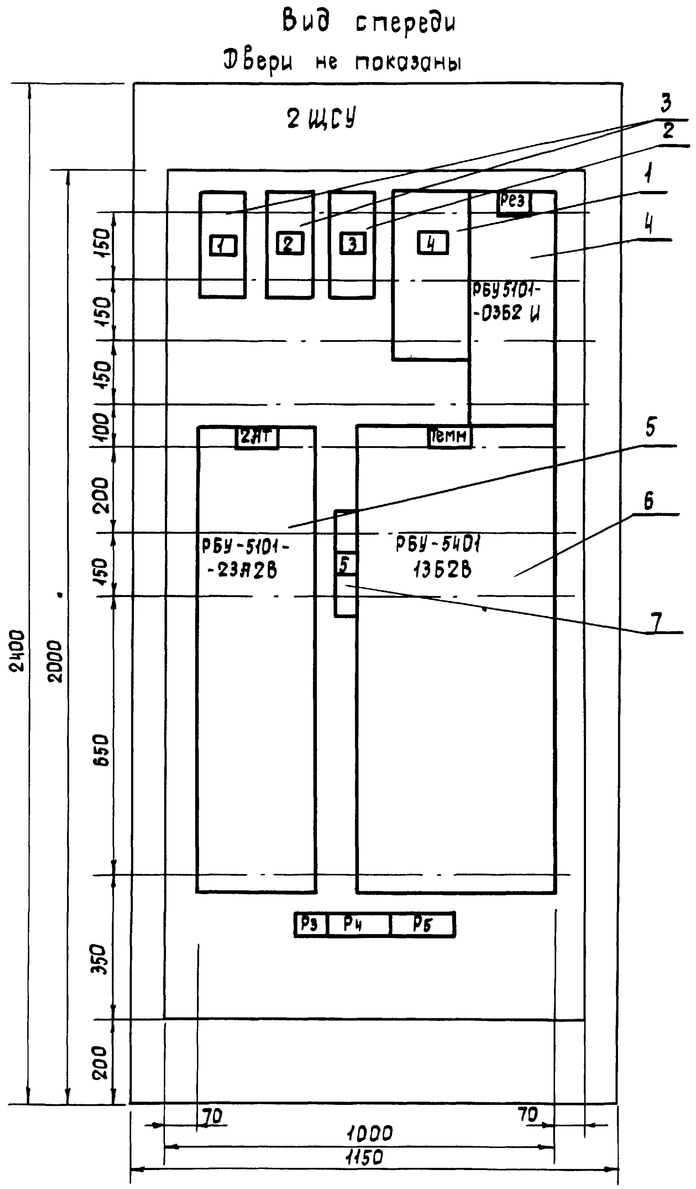

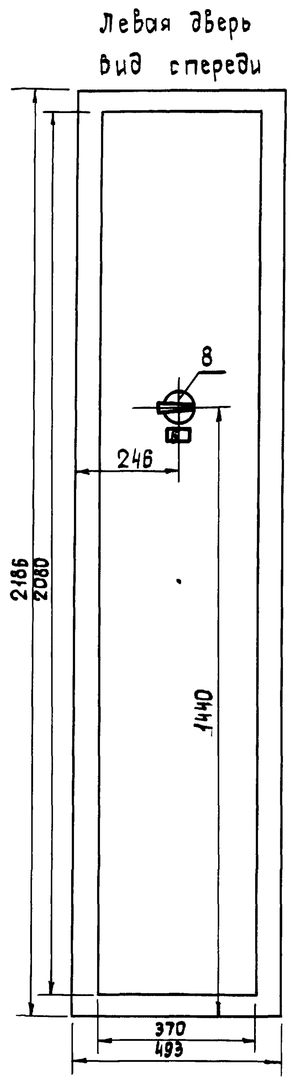

Шкаф	Надпись	Обознач по схеме	Место надписи	Текст надписи	Примеч
2	1	12Я		Пульт осветителя	
2	2	13Я		Шкаф помрежа	
2	3	14Я		Заслонка дренчерной системы №2	
2	4	11Я		Резерв	
2	5	П		Предохранитель	
2	6	ИУ	Табличка на ключе	Освещение зрительного зала Щит освет — отКл — кинопроекц.	

Надписи на двери шкафа (номера и наименования механизмов)	1я строка	Резерв
	2я строка	Автотрансформатор
	3я строка	Освещение зрительного зала
	4я строка	Темнитель
Схема эл соединений		ЭЛ-19
Принципиальные схемы приборов		ЭЛ-34

Согласовано

Нач эл отд	Шрого	
Для инж пр	Отельчук	
Рук группы	Разработ	Сабинский
	Проверил	Кушикова
	Копировала	Сабинкин
		Ростомельская

Укрниипроектсельстрой

N 7019 III

1976	Сельский дом культуры со зрительным залом на 300 мест	Общий вид шкафа №2 2ЩСУ Таблица технических данных Перечень надписей в рамках Задание заводу-изготовителю	Типовой проект 264-12-155	Альбом III	Лист ЭЛ-15

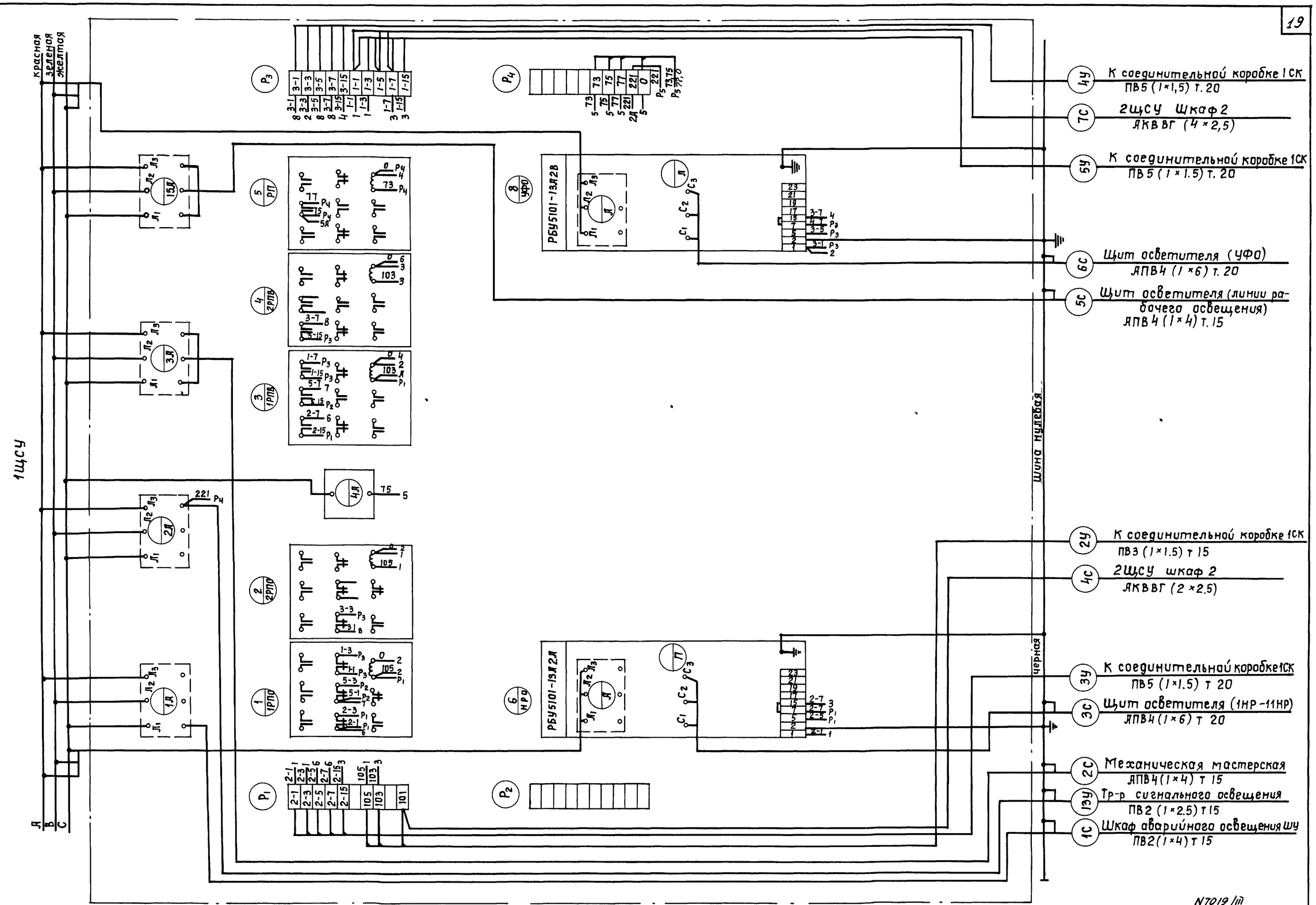

Согласовано

Руководитель	Разработал	Проверил	Копировал	Нач отдела	Гл инж. пр.
Савицкий	Кушкова	Савицкий	Куц	Шрага	Омельчук

УкрНИИПроекграждансельстрой

1976	Сельский дом культуры со зрительным залом на 300 мест	Щит управления 1ЩСУ, шкаф 1 Схема соединений	Типовой проект 264-12-155	Альбом III	Лист ЭЛ-16

N7019/III

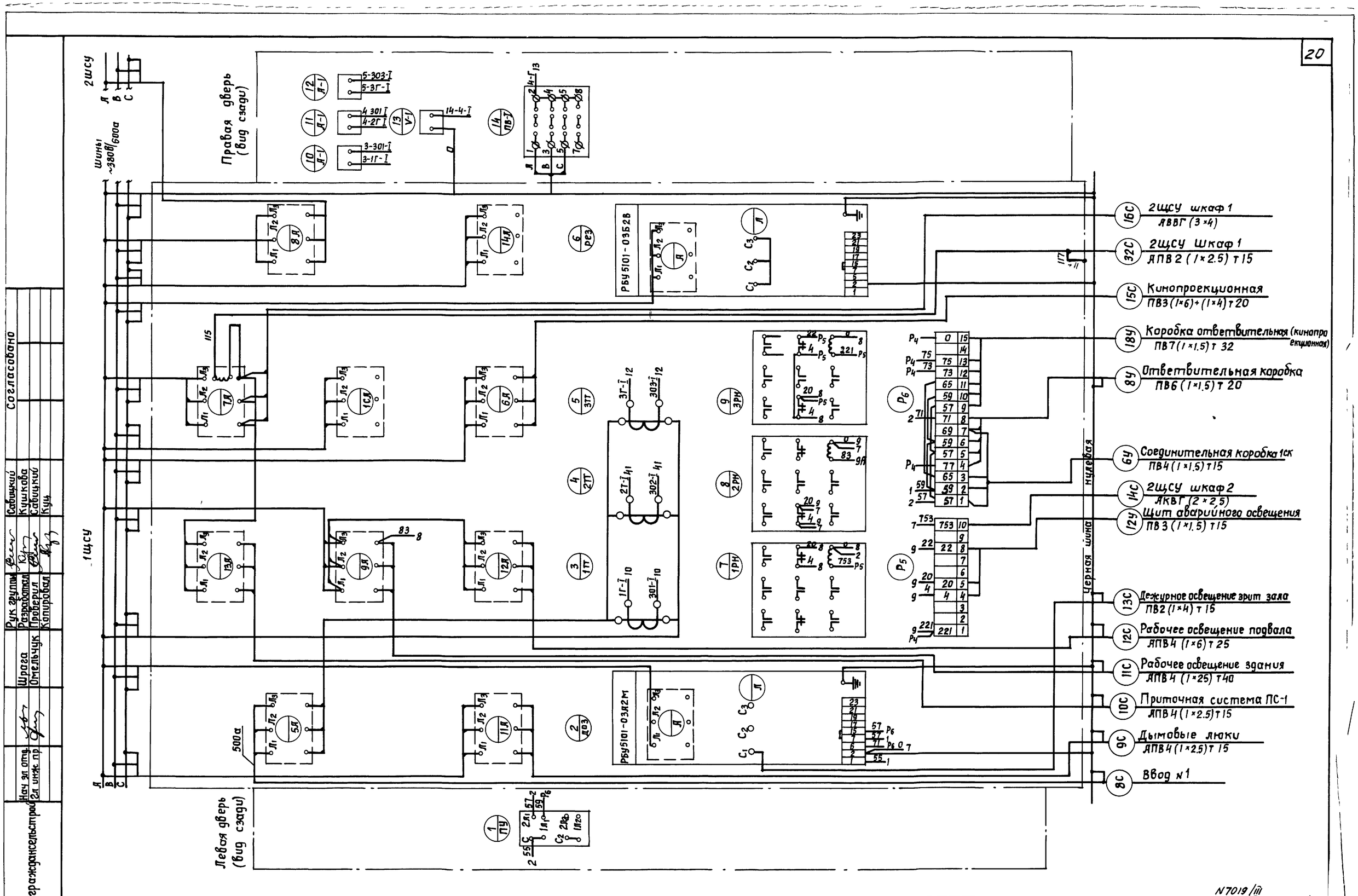

1976	Сельский дом культуры со зрительным залом на 300 мест	Щит управления 1ЩСУ шкаф 2 Схема соединений	Типовой проект 264-12-155	Альбом II	Лист ЭЛ-17

N7019/III

Согласовано

Рук группы	Шрага	Савицкий
Разработал	Отельчук	Кушкова
Проверил		Савицкий
Копировал		Куц
Нач эл отд		
Гл инж пр		

УкрНИИПграждансельстрой

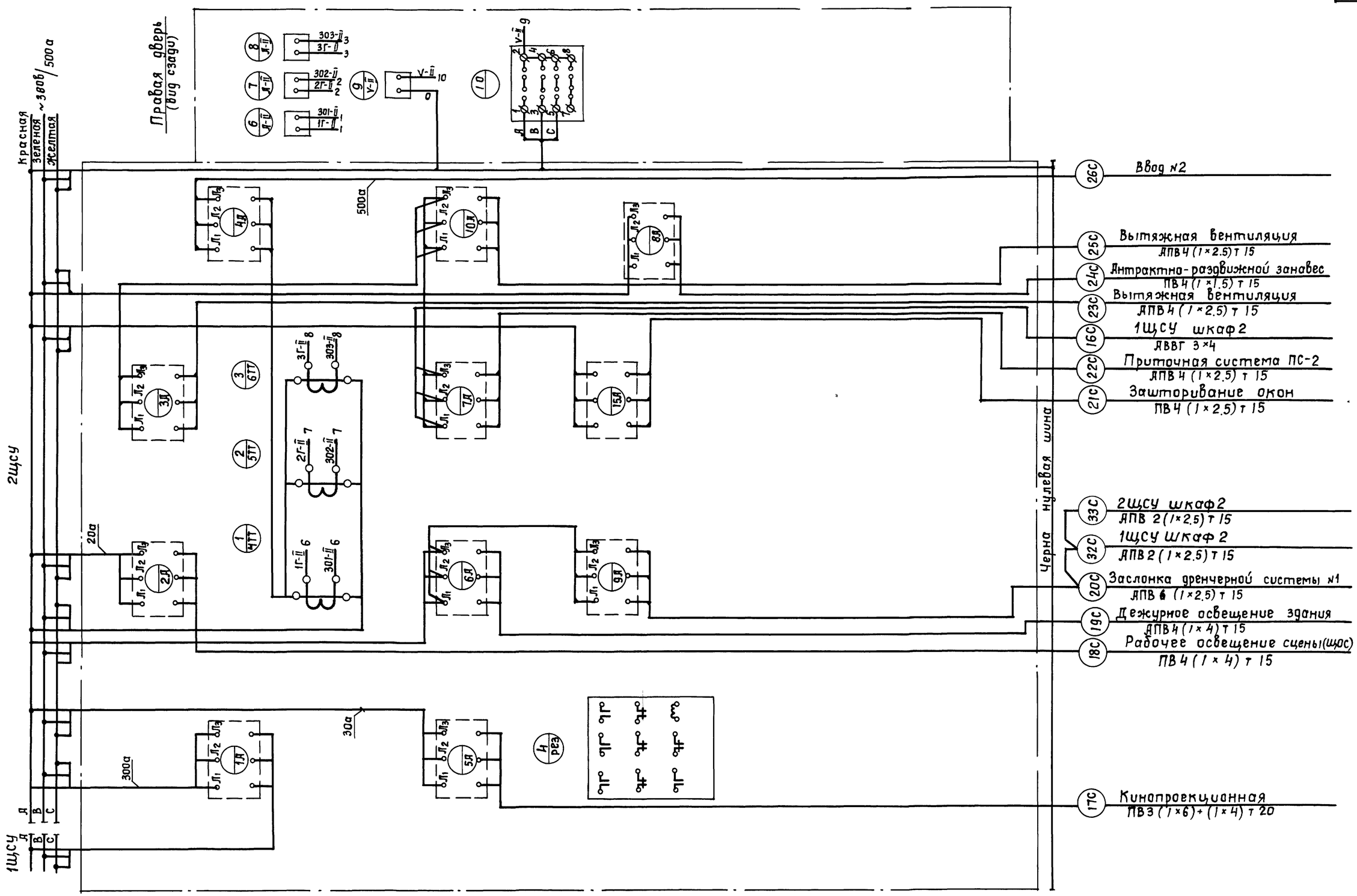

1976	Сельский дом культуры со зрительным залом на 300 мест	Щит управления 2ЩСУ Шкаф 1 Схема соединений	Типовой проект 264-12-155	Альбом III	Лист ЭЛ-18

№7019/III

Согласовано

Нач отд		
Гл инж пр		
Рук группы	Разработал	Савицкий
	Проверил	Кушкова
	Копировал	Савицкий
Шрага	Отельчук	

УкрНИИПерераждансельстрой

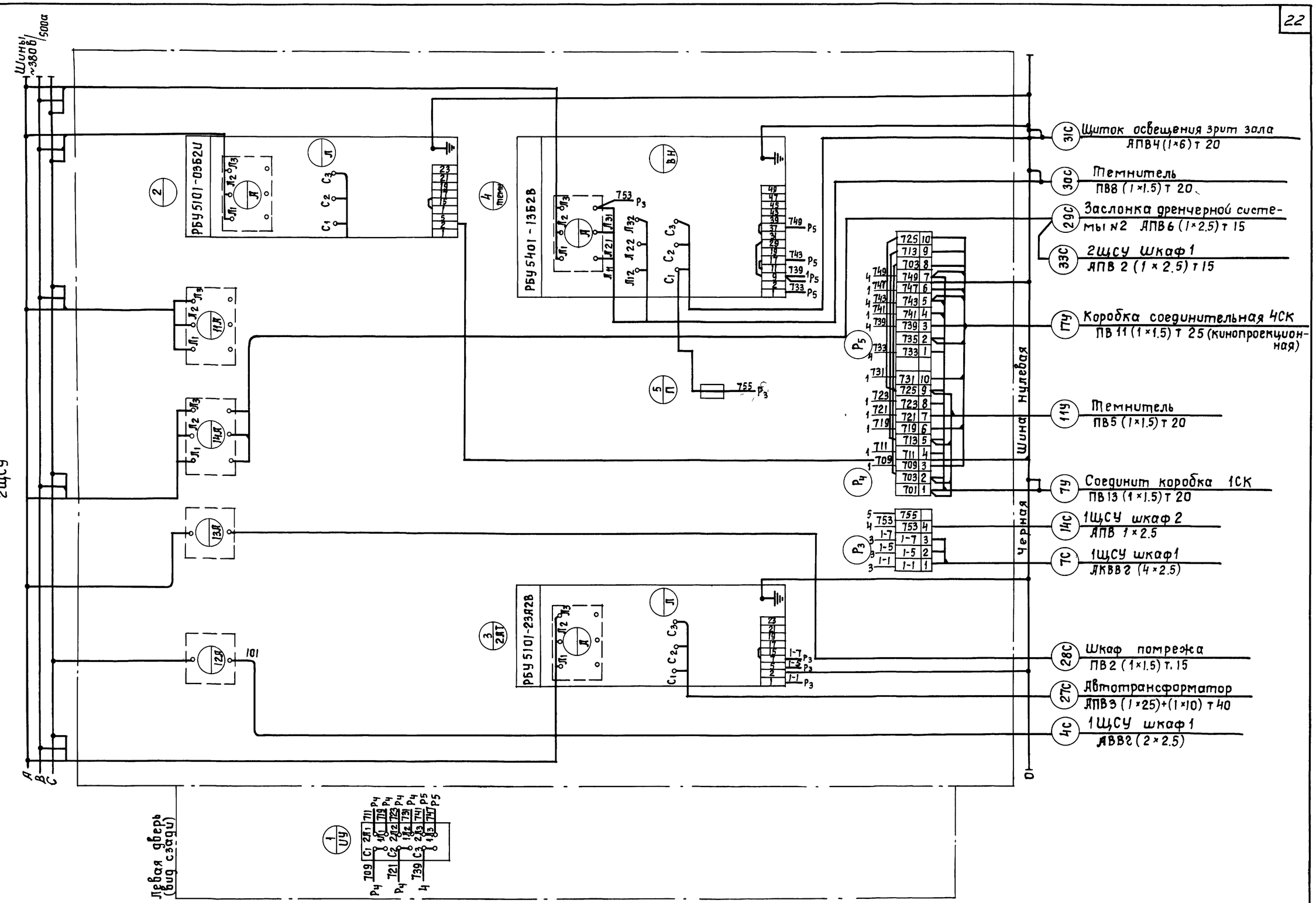

Согласовано					
Сапицкий, Кушкова, Савицкий, Куц					
Рук группы, Разработал, Проверил, Копировал					
Шрага, Омельчук					
Нач отдела, Ст инж. пр					
УкрНИИПграждансельстрой	1976	Сельский дом культуры со зрительным залом на 300 мест	Щит управления 2ЩСУ шкаф2 Схема соединений	Типовой проект 264-12-155	Альбом III	Лист 3А-19

N 7019/III

Щит	Автомат	Фаза	Группа	Pр (квт)	Jр (а)	Марка, сечение и способ прокладки проводов	Длина (м)	Момент (квтм)	ΔU %	Назначение группы
ЩД-1 СУ 9444-16 Pр=12квт Jр 19,4а	А-3161 15	А	1	1.55	7.1	АППВС 2×2,5	9	14	0.7	Лестница художник
	А-3161 15	А	2	1.58	7.3	—"—	15	23.8	1.3	Венткамера
	А 3161 15	В	3			АППВС 3×2,5	5	1	-	ЯТП - 0.25
	А-3161 15	В	4	1.32	6	АППВС 2×2,5	9	11.9	0.6	Щитовая регулятори
	А-3161 15	С	5	0.18	0.82	—"—	9	1.6		Коридор
	А-3161 15	С	6	0.58	0.88	—"—	9	5,2	0.3	Лебедки-аккумулят.
	А-3161 15	А	7	3.5		АПВ 3(1×2,5)Т 15				Розетки, столярн. мастерск.
	А-3161 15	А	8	—	—	—	—	—	—	Резерв
	А-3161 15	В	9	—	—	—	—	—	—	—"—
	А-3163 15	В	10	4.0	6.1	АПВ 4(1×2,5)Т 15				Розетки в комнатте художника
	А-3163 15	С	11	0.67		АПВ 4(1×2,5)Т 15				Розетки в столярной мастерск
	А-3163 15	С	12							Резерв
ЩД-2 СУ 9443-12 Pр=14,4квт Jр=22а	А-3161 15	А	1	0.6	2.6	АППВС 2×2,5	18	10.8	0.5	Розетки для артистическ
	А 3161 15	А	2	1.55	7.1	—"—	14	21.6	1.1	Артистическ санузлы
	А 3161 15	Б	3	0.86	3.9	—"—	8	6.9	0.3	Буфет
	А-3161 15	Б	4	1.6	7.3	—"—	8	12.8	0.7	Фойе
	А-3161 15	С	5	0.4	1.8	—"—	17	6,8	0,3	Вход эстрада
	А-3161 15	С	6	0.96	4.35	—"—	24	23	1.2	Спортзал
	А-3161 15	А	7	1.04	4,75	—"—	24	25	1,3	—"—
	А-3161 15	А	8	1.04	4,75	—"—	24	25	1.3	—"—
	А-3161 15	Б	9	0.6	2.6	—"—	22	13.1	0.7	Спортзал розетки
	А-3161 15	Б	10	0.9	4,1	—"—	18	16.2	0.82	Раздевалка
	А 3161 15	С	11	1.7	7.6	—"—	7	12	0.6	Вестибюль
	А 3161 15	С	12	0.7		—"—	14	9.8	0.5	Козырек
	А 3161 15	А	13	4.0	20					Розетки буфета
	А-3183 15		14							Резерв

Щит	Автомат	Фаза	Группа	Pр (квт)	Jр (а)	Марка, сечение и способ прокладки проводов	Длина (м)	Момент (квтм)	ΔU %	Назначение группы
ЩР-3 СУ 9443-12 Pр=10,2квт Jр-15,5а	А 3161 15	А	1	0,38	1.7	АППВС 2×2,5	10	3.8	0.2	Коридор
	А-3161 15	А	2	1.12	5.1	—"—	12	13.4	0,7	Библиотека
	А-3161 15	Б	3	2.25	10,2	—"—	8	18	0.9	—"—
	А 3161 15	Б	4	0,9	4.1	—"—	9	8.1	0.5	Розетки библиотеки
	А 3161 15	С	5	9	1.96	—"—	14	13.4	0.7	Фотолаб балкон
	А-3161 15	С	6	0.52	2.3	—"—	6	4.2	0,3	Коридор
	А-3161 15	А	7	0.74	3.3	—"—	6	4.4	0,2	Гостиная
	А-3161 15	А	8	0.9	4,1	—"—	15	13.4	0,7	Розетки
	А-3161 15	Б	9	2.3	10,4	—"—	14	32	1,1	Кинопроекц. кабинеты
	А-3161 15	Б	10	0,3	1,36	АППВС 3×2,5	3	0,9		Щит звукоаппаратн
	А-3161 15	С	11							Резерв
	А 3161 15	С	12							—"—
	А 3161 15	А	13							—"—
	А-3163 15	А С	14							—"—
ЩДО-1 СУ 9441-14 Pр=1,6квт Jр=2.4а	А-3161 15	А	1	0,64	2,9	АППВС 2×2,5	24	15,4	0,8	Спортзал
	А-3161 15	А	2	0.8	3.65	—"—	12	9,6	0,5	Фойе вестибюль
	А-3161 15	Б	3	0,15	0,68	АППВС 3×2,5				Прибор пож. сигнализ
	А 3161 15	Б	4							Резерв
	А 3161 15	С	5							—"—
	А-3162 15	С	6							—"—
ЩДО-2 СУ 9441-14 Pр=0,56квт Jр=0,76а	А-3161 15	А	1	0,32	1.46	АППВР 2×2,5	12	3.8	0,2	Библиотека
	А-3161 15	А	2	0,24	1,09	—"—	9	2,15		Коридор гостиная
	А 3161 15	Б	3							Резерв
	А-3161 15	Б	4							—"—
	А 3161 15	С	5							—"—
	А 3163 15	С	6							—"—

Щит	Автомат	Фаза	Группа	Pр (квт)	Jр (а)	Марка, сечение и способ прокладки проводов	Длина (м)	Момент (квтм)	ΔU %	Наименование группы
Щит дворцово-го освещения	АБ-25 15		1	0.4	11	ПВ 2(1×6)Т 15	31	12,4	1.0	Подвал I этаж
	АБ-25 15		2	0,2	5,6	ПВ 2(1×4)Т-15	35	7	0,2	II этаж
	АБ-25 15		3	0,3	8,4	ПВ 2(1×2,5)Т 15	15	4,5	0.3	Сцена
Щит сигнально-го освещения	АБ-25 15		1	0,45		ПВ 2(1×6) Т 20	29	13	1.0	I этаж
	АБ-25 15		2	0.4		ПВ 2(1×6) Т 20	31	12,4	1.0	Сцена и II этаж
	АБ-25 15		3	0,525		ПВ 2(1×6) Т 20	25	13	1.0	Пожарные краны

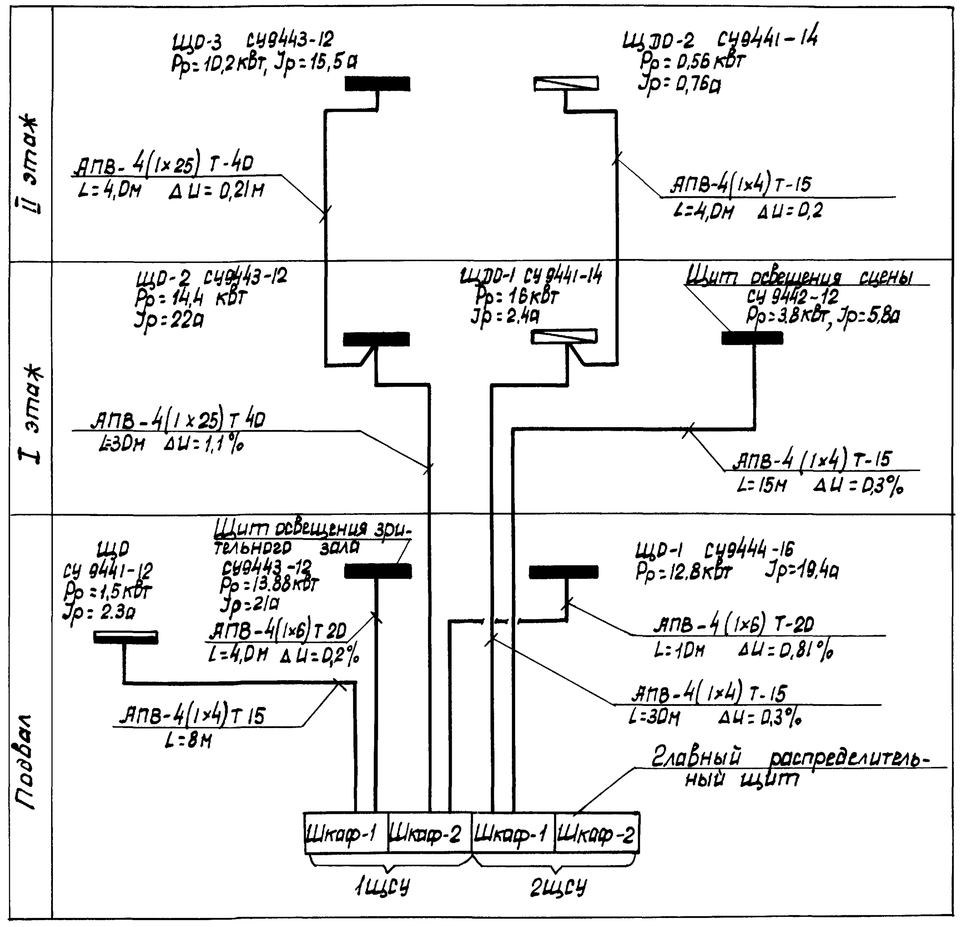

N7019/III

1976	Сельский дом культуры со зрительным залом на 300 мест	Расчетные таблицы и скелетная схема осветительных сетей	Типовой проект 264-12 155	Альбом III	Лист ЭЛ-20

Согласовано

Гл. инж. пр. Кизюн, Гл. инж. проекта Кизюн, Рук. гр. Разработал Стрижевский, Проверил Тульман, Нач. эл. отд. Шорга, Гл. инж. проекта Онельчук, Гл. инж. пр. Копыровская

Укрпромтрансжелезнодорпроект

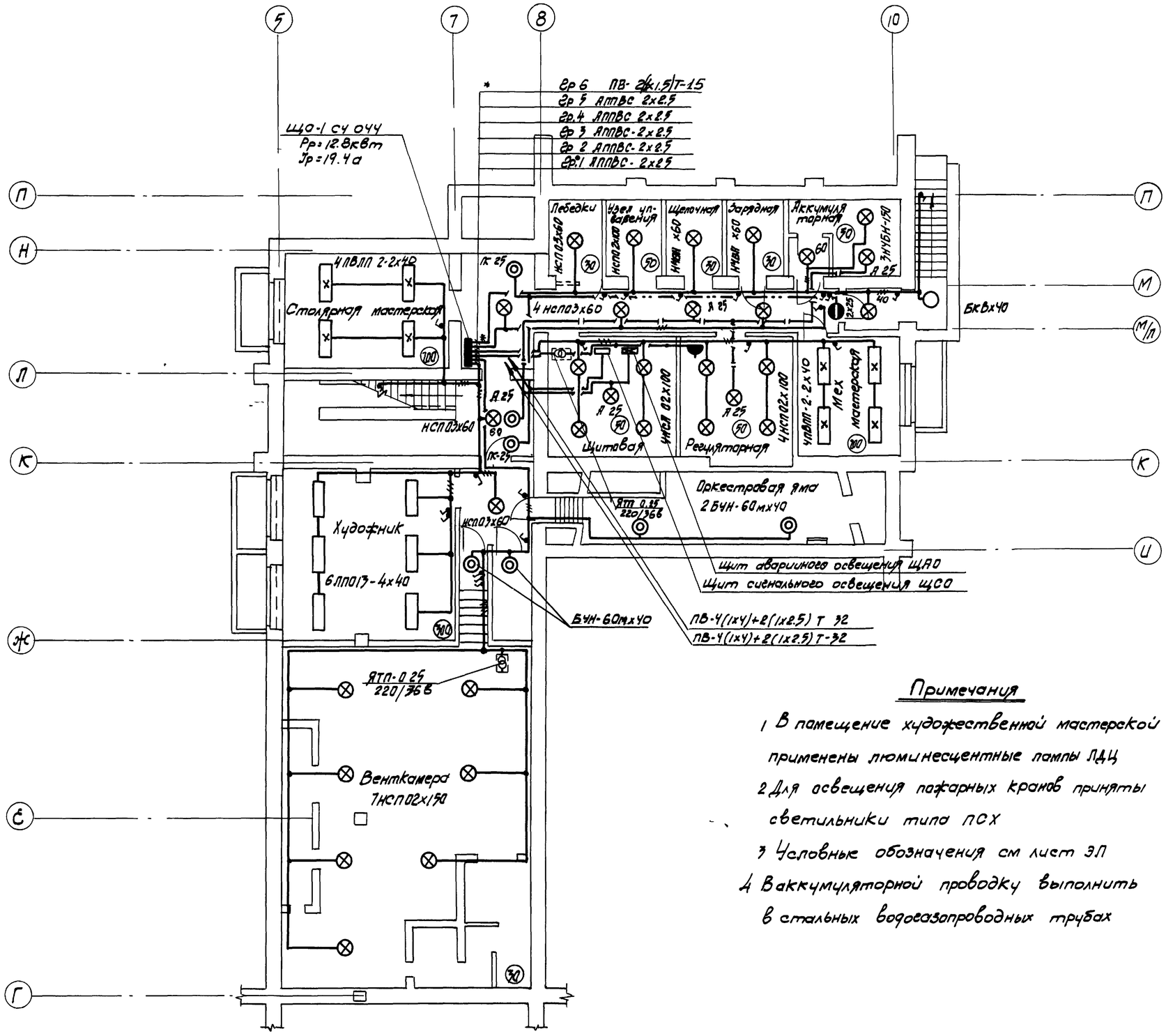

Примечания

1. В помещение художественной мастерской применены люминесцентные лампы ЛДЦ
2. Для освещения пожарных кранов приняты светильники типа ПСХ
3. Условные обозначения см лист ЭП
4. В аккумуляторной проводку выполнить в стальных водогазопроводных трубах

Согласовано					
Рук гр орг	Мурашко	Окуневская			
Рук гр ов	Черн	Брыль			
Рук гр вк	Ад	Лев			
Гл инж проекта	Козлюн				
Гл спец	Сапиленко				
Нач отд	Козлюн				
Гл спец	Ворт	Эпельбаум			
Рук группы	Разработал	Проверил	Калиновский		
Ст инж	Шрагер	Пономарчук			
Нач эл отд	Ст инж пр				
Укр НИИПромгражданстрой					

N 7019/III

1976	Сельский дом культуры со зрительным залом на 300 мест	План подвала Сети электроосвещения	Типовой проект 264-12-155	Альбом III	Лист ЭП-21

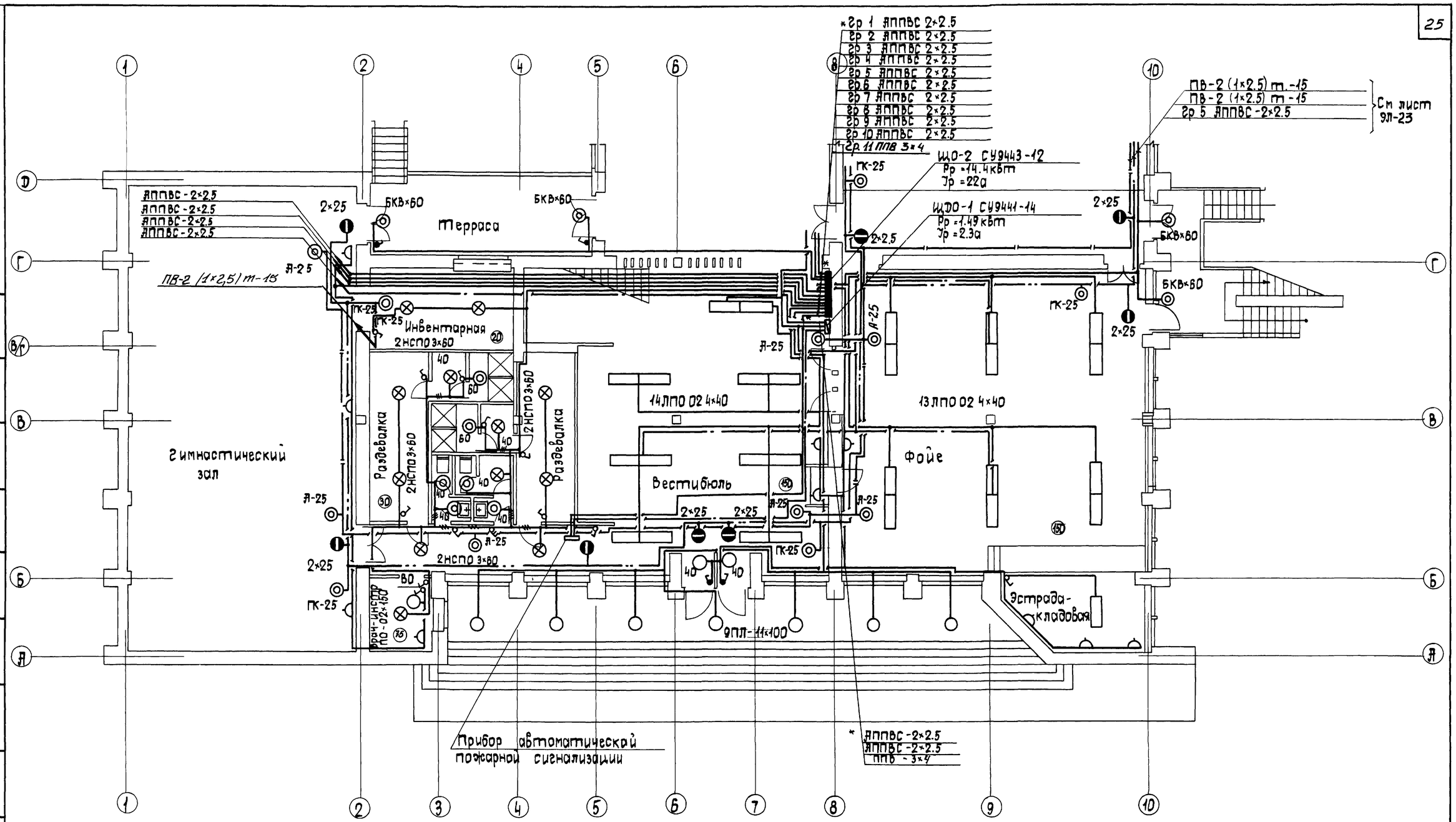

Схема плана

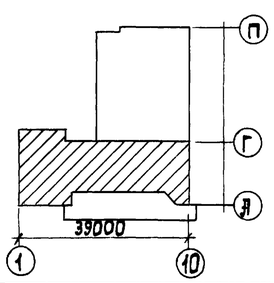

Примечания

1. Настоящий лист рассматривать совместно с листом ЭЛ-23
2. В санузлах и душевых подвесные светильники приняты типа НСП03, потолочные типа БУН-60м

1976	Сельский дом культуры со зрительным залом на 300 мест	План 1го этажа в осях „А"-„Г" Сети электроосвещения	Типовой проект 264-12-155	Альбом III	Лист ЭЛ-22

N 7019/III

Согласовано: Куратовская, Брунь, Лев

Рук гр арх. Рук гр ОВ Рук гр ВК

Козюн, Самойленко, Козюн, Костомельская

Рук группы разработ. Проверил. Копировал

Шрага, Отельчук

Нач эл отд. Гл инж пр

Укрниитражданельстрой

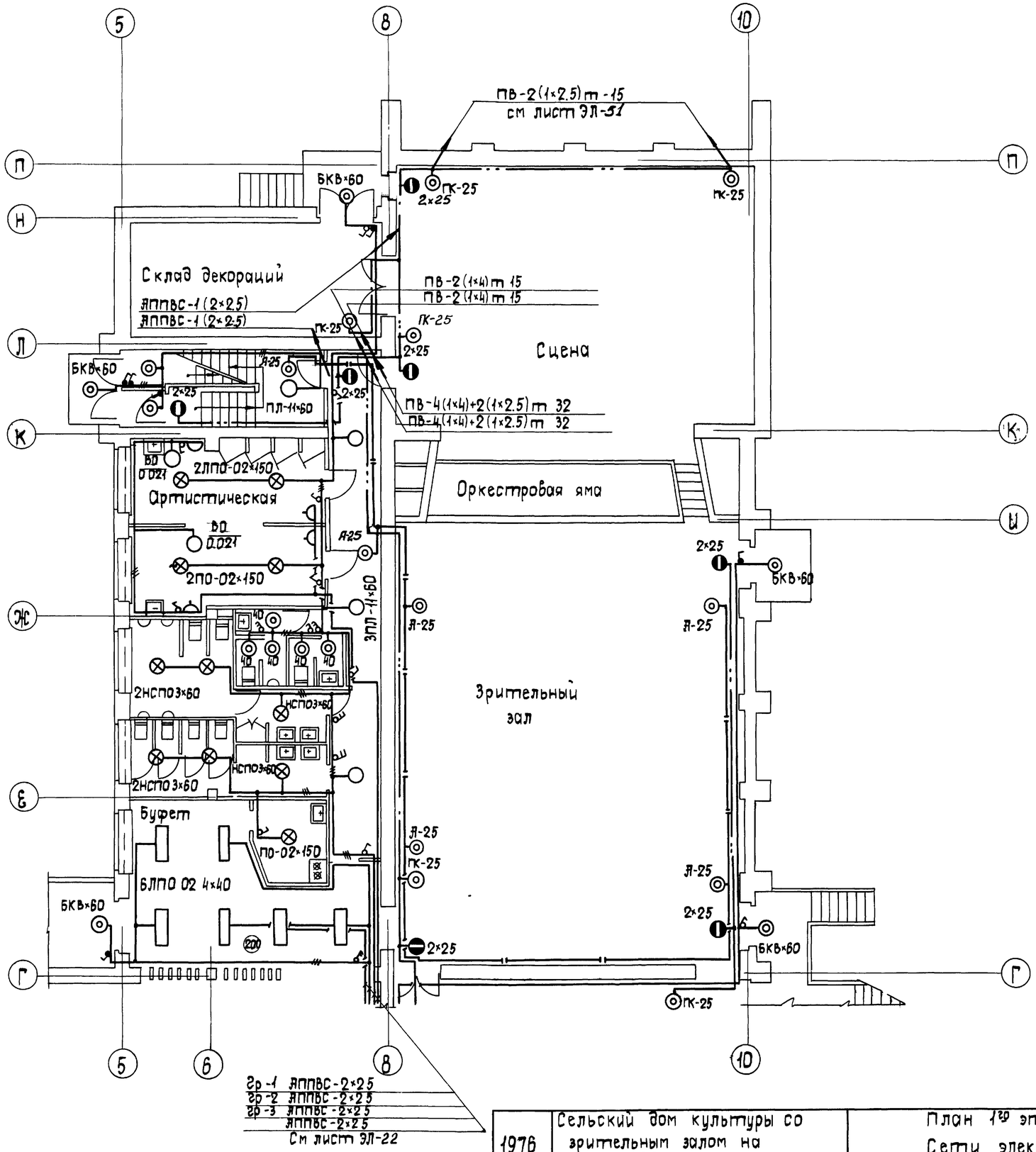

Примечания

1. Настоящий лист рассматривать совместно с листом ЭЛ-22
2. В качестве светильников аварийного освещения приняты светильники типа ПЛ-11
3. Для освещения пожарных кранов приняты светильники типа ПСХ
4. В зрительном зале трубы электропроводки прокладывать ниже вентиляционных решеток

Схема плана

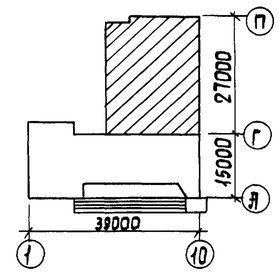

1976	Сельский дом культуры со зрительным залом на 300 мест	План 1го этажа в осях „Г"-„П" Сети электроосвещения	Типовой проект 264-12-155	Альбом III	Лист ЭЛ-23

N 7019/III

Согласовано: Нач. эл. отд. Шрага; Гл. инж. пр. Омельчук; Рук. гр. Разработ. Шрага; Проверил Омельчук; Копировало; Рук. гр. Козюн; Рук. гр. ОВ Самойленко; Рук. гр. ВК Козюн; Рук. гр. Ростомельский; Рук. гр. Кратовская; Бриль; Лев

Укрниипроектсельстрой

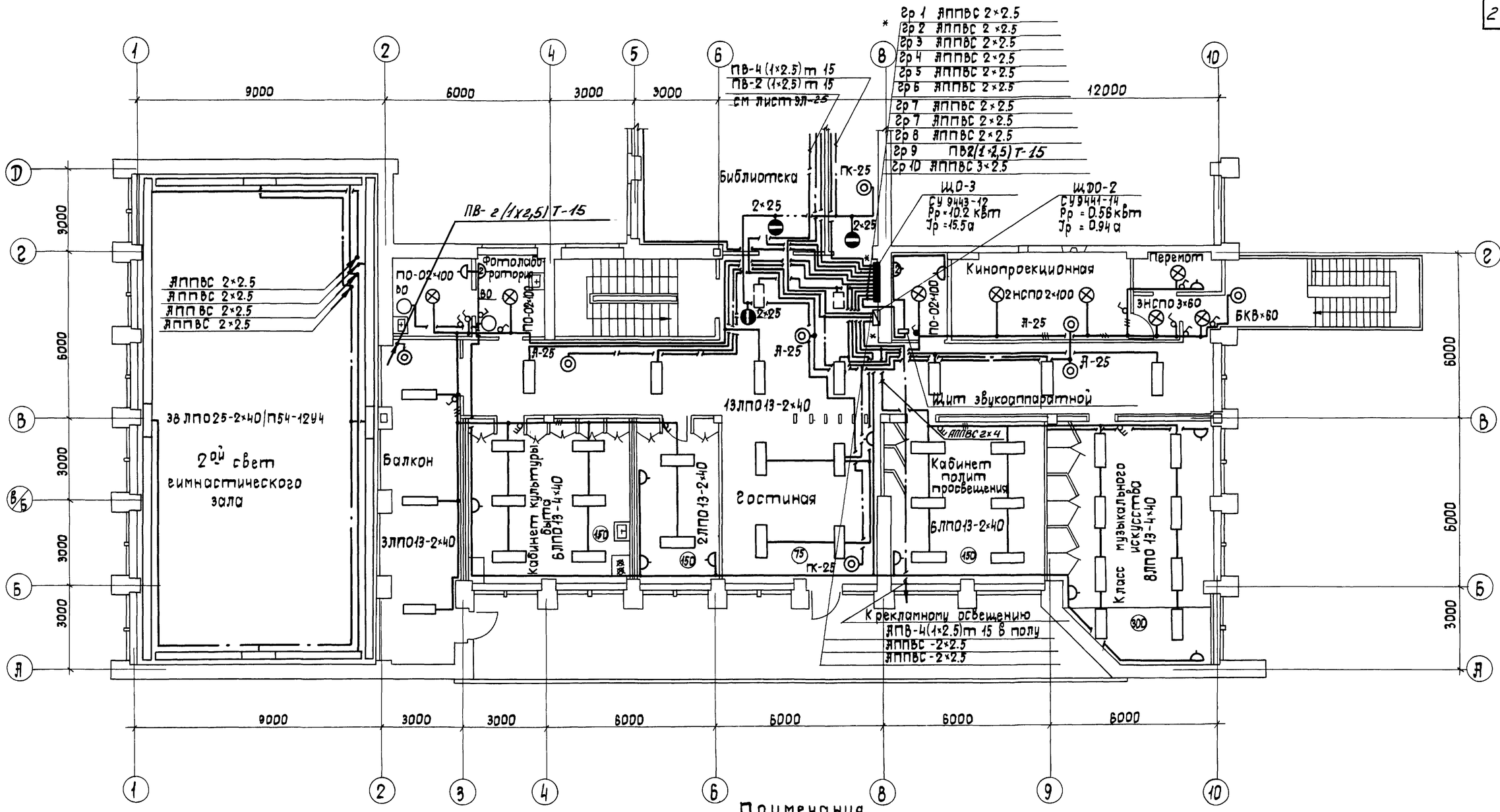

Примечания

1. Настоящий лист рассматривать совместно с листом ЭЛ-25
2. В качестве светильников аварийного освещения приняты светильники типа ПЛ-11
3. Условные обозначения см лист ЭЛ-5
4. Конструкции для подвески светильников в гимнастическом зале разработаны в архитектурно-строительной части проекта, см лист альбом

Схема плана

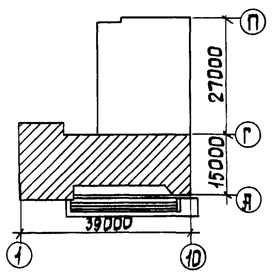

1976	Сельский дом культуры со зрительным залом на 300 мест	План 2ого этажа в осях „А" - „Г" Сети электроосвещения	Типовой проект 264-12-155	Альбом III	Лист ЭЛ-24

N7019/III

Согласовано: Куратовская, Бриль, Лев

Рук группы Козюн, Разработ Самойленко, Проверил Козюн, Контрольная Костомельская

Нач отд Шрага, Гл инж пр Омельчук

Госгражданспецстрой

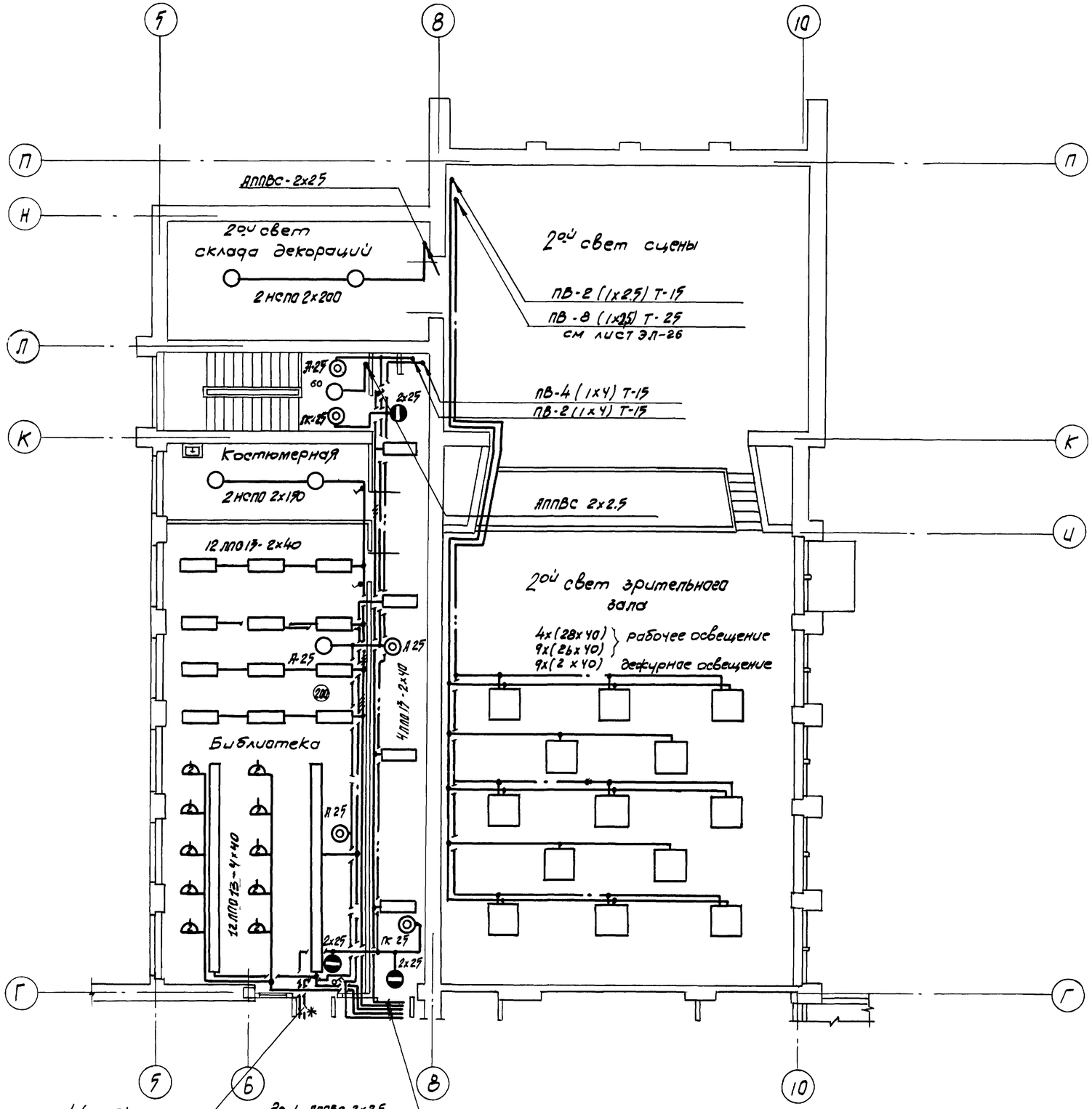

Примечания:

1 Настоящий лист рассматривать совместно с листом ЭЛ-24

2 Условные обозначения см лист ЭЛ-5

3 В качестве светильников аварийного освещения приняты светильники типа ПЛ-11

4 Конструкции для крепления патронов в плафоне потолка зрительного зала разработаны в архитектурной части проекта

Схема плана

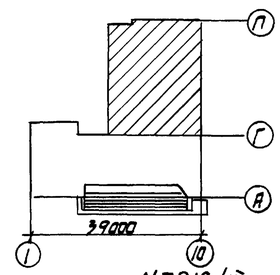

N 7019/III

1976	Сельский дом культуры со зрительным залом на 300 мест	План II го этажа в осях „Г"-„П" Сети электроосвещения	Типовой проект 264-12-155	Альбом III	Лист ЭЛ-25

Согласовано

Рук. гр. отд.	Козлов	Рук. гр. ОТК	Окуньков
Разработал	Самойленко	Рук. гр. ПВ	Брилв
Проверил	Козлов	Рук. гр. ВК	Лев
Нач. эл. отд.	Шрага	Рук. гр. ОТС	Элькобум
Гл. инж. пр.	Алельчук		
Контролировал			

Укрупнетрансельстрой

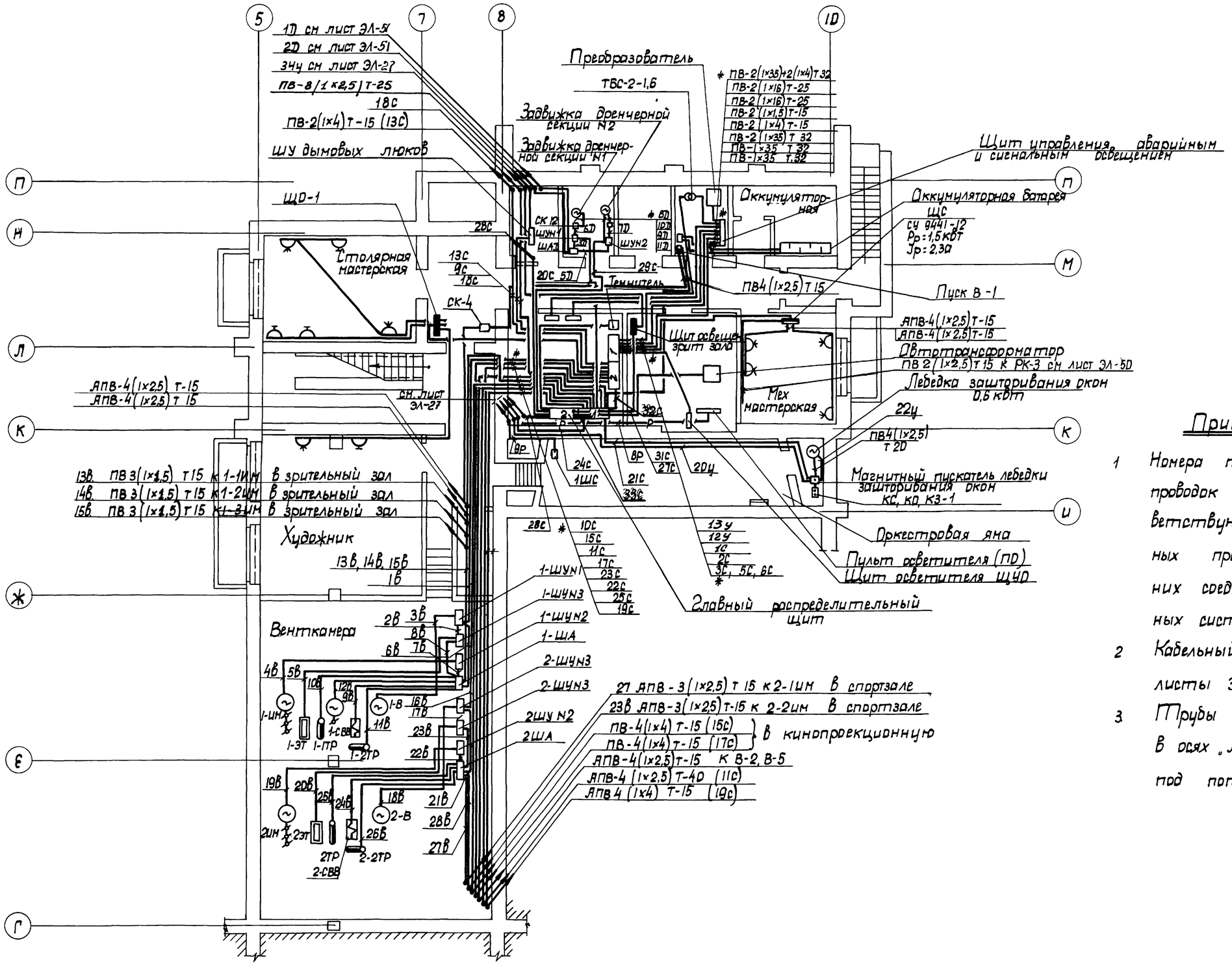

Примечания

1 Номера трасс трубных проводок с индексом D соответствуют номерам трубных проводок схемы внешних соединений дренчерных систем, см лист ЭЛ-

2 Кабельный журнал см листы ЭЛ-31–ЭЛ-33

3 Трубы электропроводки в осях „Л"–„Г" проложить под потолком

1976	Сельский дом культуры со зрительным залом на 300 мест	Подвал План разводки сетей	Типовой проект 264-12-155	Альбом III	Лист ЭЛ-26

7019/III

Согласовано: Гл. арх. отд. Рыжкова; Рук. арх. отд. Ф. Ковальчук; Рук. пр. ОВ Шмелев; Рук. пр. ВК Ладыгина; Рук. пр. ЭЛ Лев

Укрниипроектсельстрой

Нач. эл. отд. Кохан; Гл. инж. пр. Сабинский; Инженер Шкодарь; Исполнил Ульман

Рук. группы Грага; Разработал Онельчик

Копировал

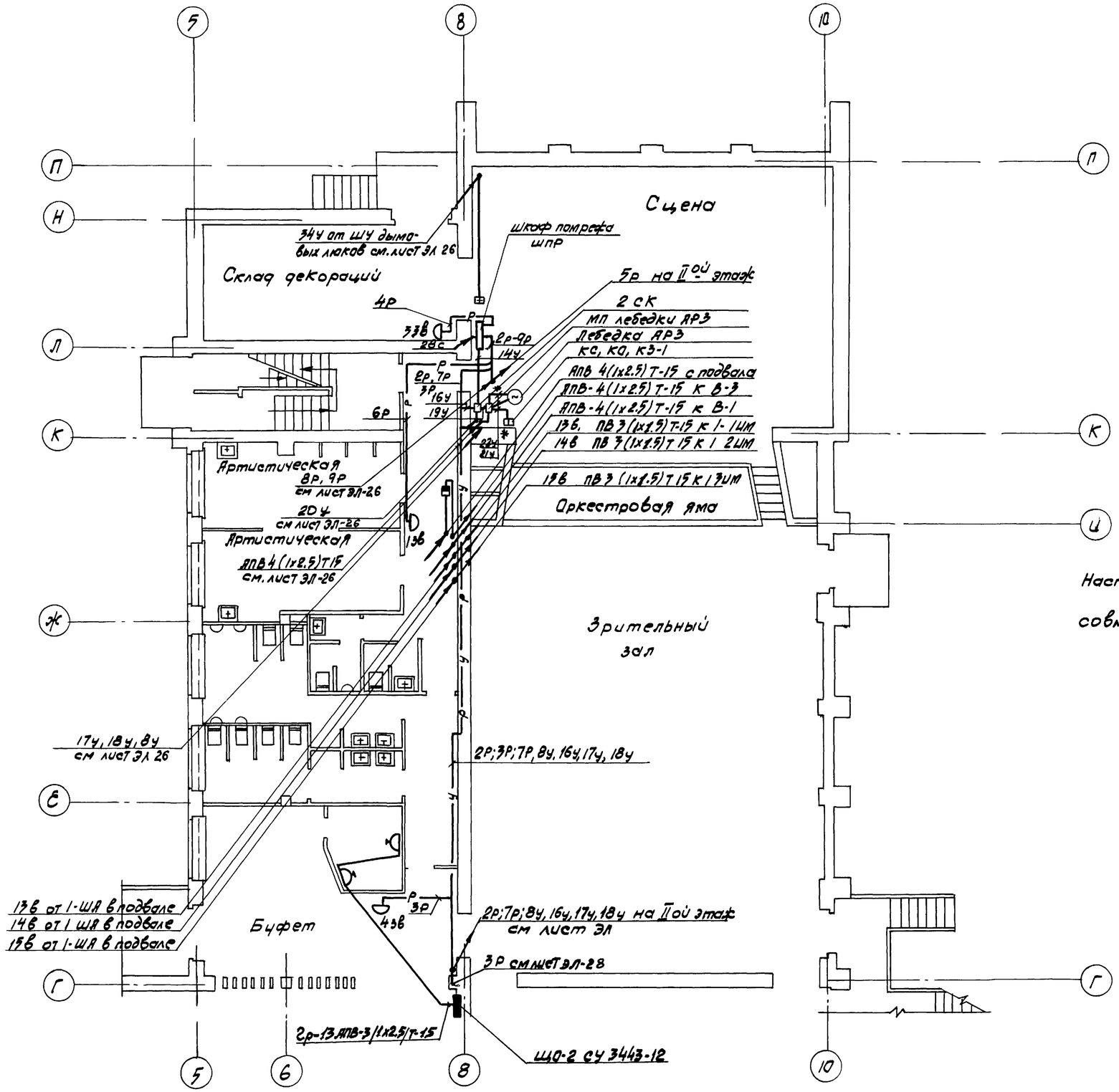

Примечание

Настоящий лист рассматривать совместно с листом ЭЛ-28

Схема плана

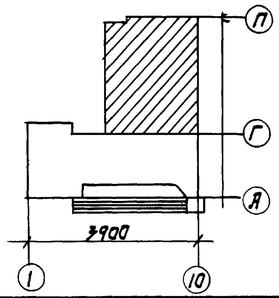

1976	Сельский дом культуры со зрительным залом на 300 мест	Iый этаж в осях „Г"-„П" План разводки сетей	Типовой проект 264-12-155	Альбом III	Лист ЭЛ-27

7019/III

Согласовано: Рук гр арх Скуратовский; Рук гр ОВ Брилль; Рук гр ВК Лев

Рук группы Козлов; Разработал Волина; Разработал Савицкий; Разработал Сотникова; Копировал Эпельбаум

Шрага; Ольшук

Нач эл отд; Гл инж пр

Укрниипроектсельстрой

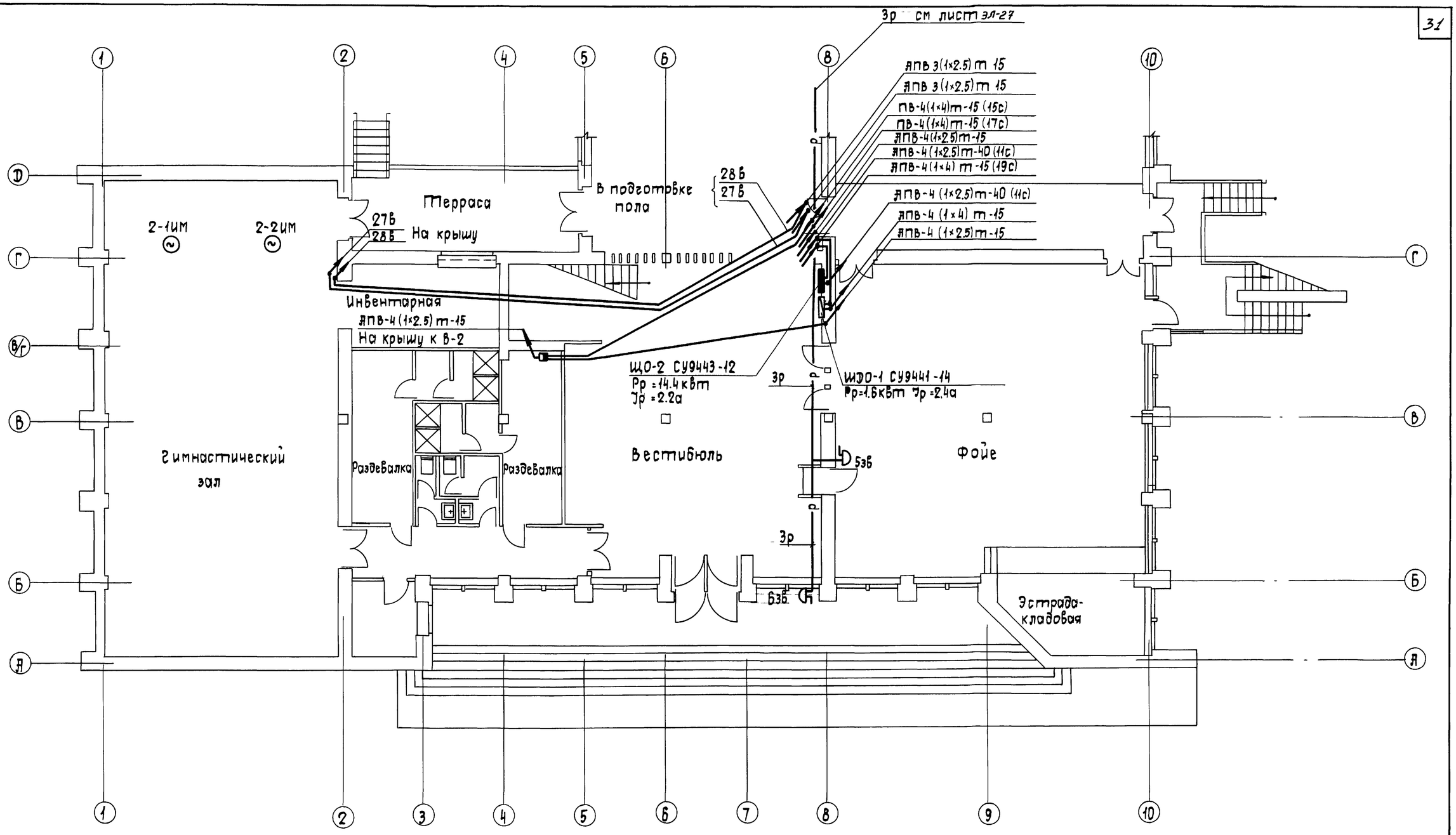

Схема плана

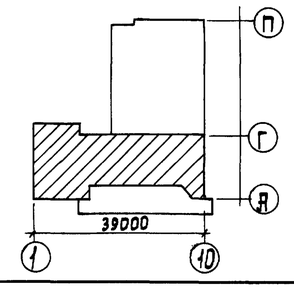

1976	Сельский дом культуры со зрительным залом на 300 мест	I й этаж в осях „А" - „Г" План разводки сетей	Типовой проект 264-12-155	Альбом III	Лист ЭЛ-28

7019/III

Согласовано: Куратовская, Бриль, Шев

Укрниипроекгвансельстрой
Нач отд Ширяев
Гл инж пр Отельчук
Рук группы Козюн
Разработ Солодорь
Проверил Стоюженко
Копировал Костомельская
Рук гр арх Рудь
Рук гр ОВ Стоюженко
Рук гр ВК Костомельская

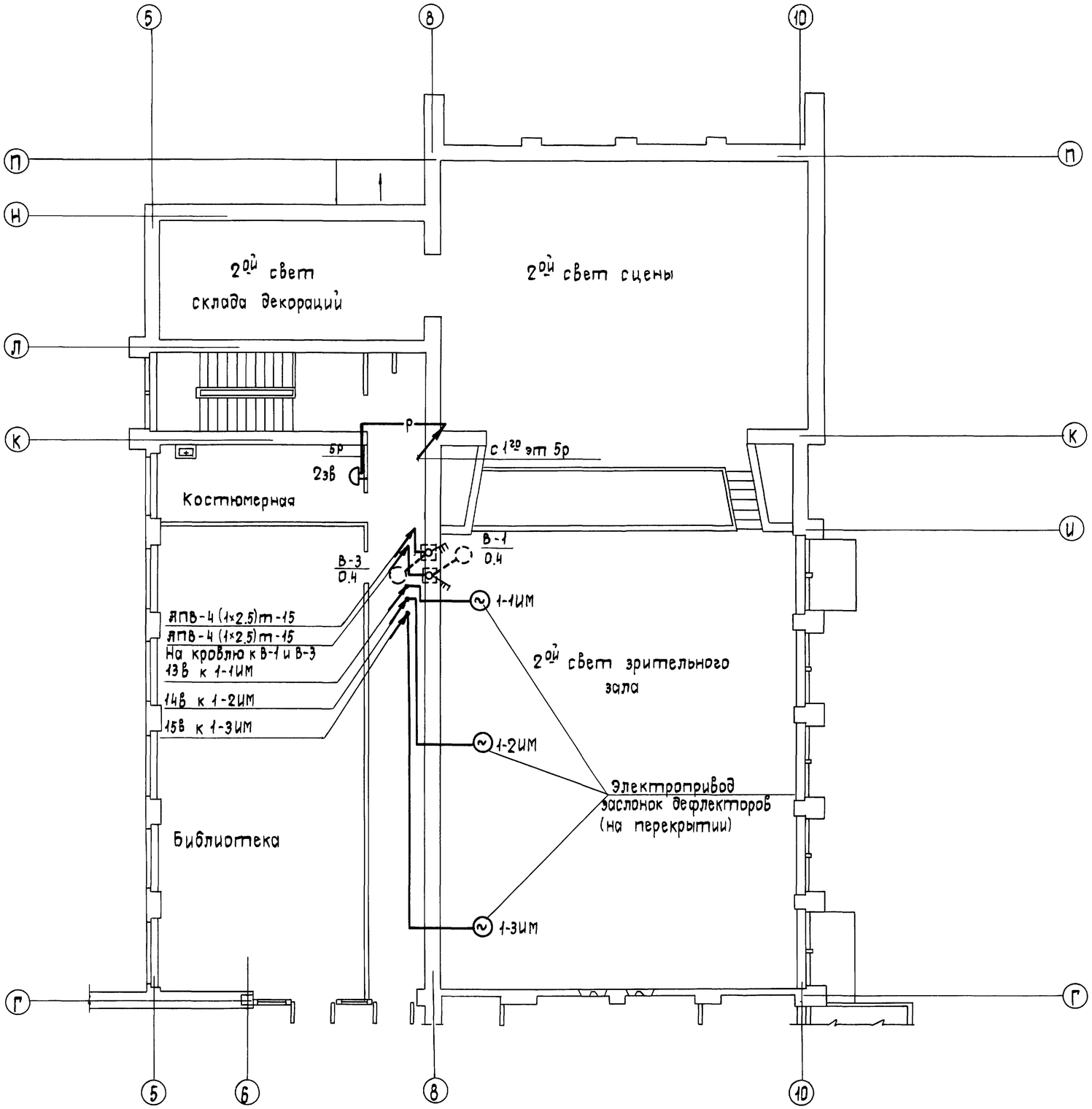

Примечания

1 Проводку к дефлекторам выполнить в подвесном потолке зала

2 Сети и оборудование, обозначенные пунктирной линией расположены на чердаке

Схема плана

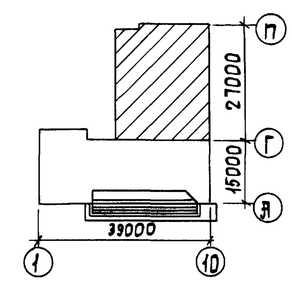

1976	Сельский дом культуры со зрительным залом на 300 мест	IIой этаж в осях „Г"-„П" План разводки сетей	Типовой проект 264-12-155	Альбом III	Лист ЭЛ-29

7019/III

Согласовано: Рук гр арх Курятовская; Рук гр ОВ Бриль; Рук гр ВК Леб

Рук группы Козюн; Разработал Молина; Проверил Соловарь; Копировал Востриньская

Нач эп отд Ирага; Гл инж пр Омельчук

Укрниигражданселестрой

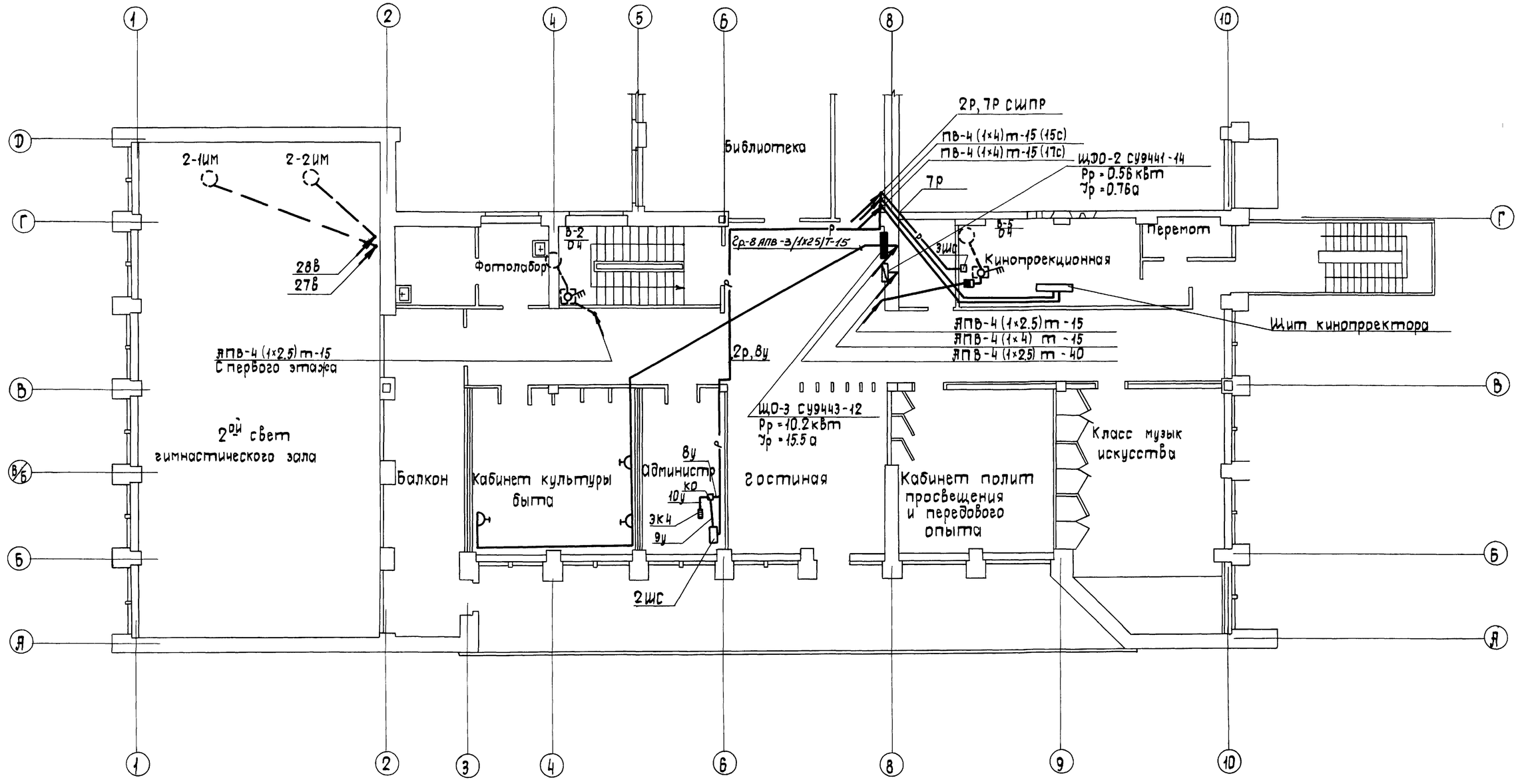

Схема плана

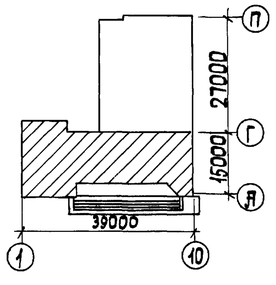

Примечание

Сети и оборудование обозначенное пунктирной линией устанавливается на крыше

1976	Сельский дом культуры со зрительным залом на 300 мест	II ой этаж в осях „Я" - „Г" План разводки сетей	Типовой проект 264-12-155	Альбом III	Лист ЭЛ-30

7019/III

Согласовано: Рук гр арх Куратовская; Рук гр ОВ Бриль; Рук гр ВК Лев

Рук группы Козюн; Разработал Молина; Самойленко; Проверил Восторменьская; Копировал Рыб

Нач эл отд Широго; Гл инж пр Отелочук

Укрниипроектсельстрой

№№ п/п	№ трубы	Начало	Конец	Трубы: усл проход (мм)	Трубы: длина (м)	Кабеля, провода: Марка	Кабеля, провода: Число жил и сечение (мм²)	Кабеля, провода: Расч длина (м)	№№ кабеля провода	Примечание
1	2	3	4	5	6	7	8	9	10	11
Силовое электрооборудование										
1	1С	1ЩСУ, Шкаф 1	Шкаф аварийного освещения	15		ПВ	2(1×4)			
2	2С	—"—	Механическая мастерская	15		АПВ	4(1×4)			
3	3С	—"—	Щит осветителя (1НР-11НР)	20	7	АПВ	4(1×6)			учтено в спец. пост. освещения
4	4С	—"—	2ЩСУ Шкаф 2	—	7	АКВВГ	2×2.5			
5	5С	—"—	Щит осветителя (линии рабочего освещ)	20	7	АПВ	4(1×4)			—"—
6	6С	—"—	Щит осветителя (УФО)	20	7	АПВ	4(1×6)			—"—
7	7С	—"—	2ЩСУ Шкаф 2		7	АКВВГ	4×2.5			
8	8С	1ЩСУ, Шкаф 2	Ввод №1							
9	9С	—"—	Дымовые люки	15		АПВ	4(1×2.5)			
10	10С	—"—	Приточная система ПС-1	15		АПВ	4(1×2.5)			
11	11С	—"—	Рабочее освещение здания	40		АПВ	4(1×2.5)			
12	12С	—"—	Рабочее освещение подвала	25		АПВ	4(1×6)			
13	13С	—"—	Дежурное освещение зрительного зала	15		ПВ	2(1×2.5)			
14	14С	—"—	2ЩСУ Шкаф 2	—	6	АВВГ	2×2.5			
15	15С	—"—	Кинопроекционная	20		ПВ	3(1×6)+(1×4)			
16	16С	—"—	2ЩСУ Шкаф 1	—	5	АВВГ	3×4			
17	17С	2ЩСУ Шкаф 1	Кинопроекционная	20		ПВ	3(1×6)+(1×4)			
18	18С	—"—	Рабочее освещение сцены (ЩОС)	20		АПВ	4(1×2.5)			
19	19С	—"—	Дежурное освещение здания	15		АПВ	4(1×4)			
20	20С	—"—	Заслонка дренчерной системы №1	15		АПВ	4(1×2.5)			
21	21С	—"—	Зашторивание окон	15		ПВ	4(1×2.5)			
22	22С	—"—	Приточная система ПС-2	15		АПВ	4(1×2.5)			
23	23С	—"—	Вытяжная вентиляция	15		АПВ	4(1×2.5)			
24	24С	—"—	Антрактно-раздижной занавес	15		ПВ	4(1×1.5)			
25	25С	—"—	Вытяжная вентиляция	15		АПВ	4(1×2.5)			
26	26С	—"—	Ввод №2							
27	27С	2ЩСУ Шкаф 2	Автотрансформатор	40	10	ПВ	3(1×25)+(1×10)			—"—
28	28С	—"—	Шкаф помощника режисера	15		ПВ	2(1×2.5)			
29	29С	—"—	Заслонка дренчерной системы №2	15		АПВ	4(1×2.5)			
30	30С	—"—	Темнитель	20		ПВ	8(1×1.5)			
31	31С	—"—	Щиток освещения зрительного зала	20		АПВ	4(1×6)			
	32С	1ЩСУ, Шкаф 2	2ЩСУ, Шкаф 1	15	5	АПВ	2(1×2.5)		115, 117	
	33С	2ЩСУ, Шкаф 1	2ЩСУ, Шкаф 2	15	1	АПВ	2(1×2.5)			

1	2	3	4	5	6	7	8	9	10	11
Постановочное освещение										
32	1п	Я-1,2 щита автотрансформатора ЩЯ	Ящик протяжный ЯП-1	20	6	ПВ	6(1×2.5)		1,2,	
33	2п	Я-4,5,6 ЩЯ	—"—	20	8	ПВ	6(1×2.5)		4,5,6	
34	3п	Я-7,8,9 ЩЯ	—"—	20	8	ПВ	6(1×2.5)		7,8,9	
35	4п	Я-11,12 ЩЯ	—"—	20	8	ПВ	6(1×2.5)		11,12	
36	5п	Я-14,15,16 ЩЯ	—"—	20	8	ПВ	6(1×2.5)		14,15,16	
37	6п	Я-20,21 ЩЯ	—"—	20	8	ПВ	6(1×2.5)		20,21	
38	7п	Я-22,23 ЩЯ	—"—	20	8	ПВ	4(1×2.5)		22,23	
39	8п	Я-24,25 ЩЯ	—"—	20	8	ПВ	4(1×2.5)		24,25	
40	9п	Я-26,27,28,29 ЩЯ	—"—	20	8	ПВ	8(1×2.5)		26,27,28,29	
41	10п	Я-17,18,19 ЩЯ	Штепсельная коробка ШК-11	20	8	ПВ	2(1×2.5)		17,18,19	
42	11п	Я-29 ЩЯ	Распред коробка РК-1	20	8	ПВ	2(1×2.5)		30	
43	12п	Распред коробка РК-1	Распред коробка РК-2	20	4	ПВ	2(1×2.5)		30	
44	13п	Я-9,18,27 ЩЯ	Соединительная коробка СК-1	20	8	ПВ	6(1×2.5)		3,10,13	
45	14п	Соединительная коробка СК-1	ЯП-1	20	1	ПВ	6(1×2.5)		3,10,13	
46	15п	—"—	Щит управления осветителя ЩУО	20	5	ПВ	6(1×2.5)		3,10,13	
47	16п	Щит управления осветителя ЩУО	ЯП-1	20	5	ПВ	6(1×2.5)		31,32,33	
48	17п	—"—	—"—	20	5	ПВ	8(1×2.5)		34,35,36,37,38	
49	18п	—"—	—"—	25	5	ПВ	10(1×2.5)		1НР-5НР	
50	19п	—"—	—"—	25	5	ПВ	10(1×2.5)		6НР-10НР	
51	20п	—"—	—"—	32	5	ПВ	12(1×2.5)		1УФ-6УФ	
52	21п	—"—	—"—	32	5	ПВ	16(1×2.5)		217,219,221,223, 225,227,229,231	
53	22п	—"—	Распред коробка РК-3	20	2	ПВ	2(1×2.5)		11НР	
54	23п	Ящик протяжный ЯП-1	Ящик протяжный ЯП-2	25	5	ПВ	10(1×2.5)		1,2,3,5УФ,6УФ	
55	24п	—"—	—"—	20	5	ПВ	6(1×2.5)		4,5,6	
56	25п	—"—	—"—	20	5	ПВ	8(1×2.5)		7,8,9,10	
57	26п	—"—	—"—	20	5	ПВ	6(1×2.5)		11,12,13	
58	27п	—"—	—"—	20	5	ПВ	6(1×2.5)		14,15,16	
59	28п	—"—	—"—	20	5	ПВ	8(1×2.5)		20,21,1НР,1УФ	
60	29п	—"—	—"—	20	5	ПВ	8(1×2.5)		22,23,2НР,2УФ	
61	30п	—"—	—"—	20	5	ПВ	8(1×2.5)		24,25,3НР,4НР	
62	31п	—"—	—"—	20	5	ПВ	8(1×2.5)		26,27 5НР,6НР	
63	32п	—"—	—"—	20	5	ПВ	8(1×2.5)		28,7НР,8НР,3УФ	
64	33п	—"—	—"—	20	5	ПВ	8(1×2.5)		29,9НР,10НР,4УФ	
65	34п	—"—	—"—	20	5	ПВ	8(1×2.5)		31,32,33	
66	35п	—"—	—"—	25	5	ПВ	10(1×2.5)		34,35,36 37,38	

7019/III

1976	Сельский дом культуры со зрительным залом на 300 мест	Трубный журнал Лист 1	Типовой проект 264-12-155	Альбом III	Лист ЭЛ-31

Ведущий инженер проекта Сабицкий; Нач отд Кушкова; Гл. инж. пр. Сабицкий; Нач. гр. Востомельская; Рук. группы; Разработал; Проверил; Копировал; Инженер; Чертежник

1	2	3	4	5	6	7	8	9	10	11
67	36п	—"—	—"—	32	5	ПВ	16(1×2,5)		217,219,221,223 225,227,229,231	
68	37п	ЯП-2	ШК-12	25	20	ПВ	8(1×2,5)		24, 25 3НР, 4НР	
69	38п	—"—	ШК-13	25	30	ПВ	8(1×2,5)		26, 27 5НР, 6НР	
70	39п	—"—	ШК-14	20	25	ПВ	6(1×2,5)		14, 15, 16	
71	40п	ШК-14	ШК-15	20	3	ПВ	6(1×2,5)		14, 15, 16	
72	41п	ШК-15	ШК-16	20	3	ПВ	6(1×2,5)		14, 15, 16	
73	42п	ЯП-2	ЯП-3	25	5	ПВ	10(1×2,5)		1,2,3 5УФ, 6УФ	
74	43п	—"—	—"—	20	5	ПВ	6(1×2,5)		4,5,6	
75	44п	—"—	—"—	20	5	ПВ	8(1×2,5)		7 8 9, 10	
76	45п	—"—	—"—	20	5	ПВ	6(1×2,5)		11, 12, 13	
77	46п	—"—	—"—	20	5	ПВ	8(1×2,5)		20, 21 1НР, 1УФ	
78	47п	—"—	—"—	20	5	ПВ	8(1×2,5)		22, 23 2НР, 2УФ	
79	48п	—"—	—"—	20	5	ПВ	8(1×2,5)		28, 7НР 8НР, 3УФ	
80	49п	—"—	—"—	20	5	ПВ	8(1×2,5)		29, 9НР 10НР, 4УФ	
81	50п	—"—	—"—	20	5	ПВ	6(1×2,5)		31, 32, 33	
82	51п	—"—	—"—	25	5	ПВ	10(1×2,5)		34, 35, 36, 37, 38	
83	52п	—"—	—"—	32	5	ПВ	16(1×2,5)		217, 219, 221, 223 225, 227, 229, 231	
84	53п	ЯП-3	ЯП-4	20	7	ПВ	8(1×2,5)		1,2,3 5УФ, 6УФ	
85	54п	—"—	—"—	20	7	ПВ	6(1×2,5)		4,5,6	
86	55п	—"—	—"—	20	7	ПВ	8(1×2,5)		7, 8, 9, 10	
87	56п	—"—	—"—	20	7	ПВ	6(1×2,5)		11, 12, 13	
88	57п	—"—	—"—	20	7	ПВ	8(1×2,5)		28, 7НР 8НР, 3УФ	
89	58п	—"—	—"—	20	7	ПВ	8(1×2,5)		29, 9НР 10НР, 4УФ	
90	59п	—"—	—"—	20	7	ПВ	6(1×2,5)		31, 32, 33	
91	60п	—"—	—"—	25	7	ПВ	10(1×2,5)		34, 35 36, 37, 38	
92	61п	—"—	Щит рабочего освещения сцены	32	10	ПВ	16(1×2,5)		217, 219, 221, 223 225, 227, 229, 231	
93	62п	—"—	ШК-2	20	3	ПВ	8 (1×2,5)		20, 21 1НР, 1УФ	
94	63п	ШК-2	ШК-1	20	3	ПВ	8(1×2,5)		20, 21 1НР, 1УФ	
95	64п	ЯП-3	ШК-3	20	6	ПВ	8(1×2,5)		22, 23 2НР, 2УФ	
96	65п	ШК-3	ШК-4	20	8	ПВ	8(1×2,5)		22, 23 2НР, 2УФ	
97	66п	ШК-4	ШК-5	20	3	ПВ	8(1×2,5)		22, 23 2НР, 2УФ	
98	67п	ЯП-4	Светильники освещения планшета /левая сторона/	20	6	ПВ	2(1×2,5)		34	
99	68п	—"—	Светильники освещения планшета /правая сторона/	20	16	ПВ	2(1×2,5)		35	
100	69п	ЯП-4	ЯП-5	25	2,5	ПВ	10(1×2,5)		1,2,3,5УФ,6УФ	
101	70п	—"—	—"—	20	2,5	ПВ	6(1×2,5)		4,5,6	
102	71п	—"—	—"—	20	2,5	ПВ	8(1×2,5)		7 8,9,10	

1	2	3	4	5	6	7	8	9	10	11
103	72п	—"—	—"—	20	2,5	ПВ	6(1×2,5)		11, 12, 13	
104	73п	—"—	—"—	20	25	ПВ	6(1×2,5)		31, 32, 33	
105	74п	—"—	—"—	20	2,5	ПВ	6(1×2,5)		36, 37, 38	
106	75п	ЯП-4	ШК-7	20	5	ПВ	8(1×2,5)		28, 7НР, 8НР, 5УФ	
107	76п	ШК-7	ШК-6	20	3	ПВ	8(1×2,5)		28, 7ННР 8НР, 5УФ	
108	77п	ЯП-4	ШК-8	20	6	ПВ	8(1×2,5)		29, 9НР 10НР, 4УФ	
109	78п	ШК-8	ШК-9	20	8	ПВ	8(1×2,5)		—"—	
110	79п	ШК-9	ШК-10	20	3	ПВ	8(1×2,5)		—"—	
111	80п	ЯП-5	ЯП-6	25	2,5	ПВ	10(1×2,5)		1,2 3 5УФ, 8УФ	
112	81п	—"—	—"—	20	2,5	ПВ	6 (1×2,5)		4,5,6	
113	82п	—"—	—"—	20	2,5	ПВ	8(1×2,5)		7,8,9,10	
114	83п	—"—	—"—	20	2,5	ПВ	6(1×2,5)		11, 12, 13	
115	84п	ЯП-5	ЯП-6	20	2,5	ПВ	6(1×2,5)		31, 32, 33	
116	85п	—"—	—"—	20	2,5	ПВ	4(1×2,5)		36, 38	
117	86п	ЯП-5	Светильники освещ. I галереи /лев сторона/	20	6	ПВ	2(1×2,5)		36	
118	87п	—"—	Светильники освещен. I и II галереи /правая стор/	20	24	ПВ	2(1×2,5)		37	
119	88п	ЯП-6	Колосниковая клеммная коробка 1ККК	32	5	ПВ	12(1×2,5)		1, 2, 3, 31 5УФ, 6УФ	
120	89п	—"—	2ККК	20	5	ПВ	8(1×2,5)		4, 5, 6, 32	
121	90п	—"—	2ККК	20	5	ПВ	8(1×2,5)		7, 8, 9, 10	
122	91п	ЯП-6	3ККК	20	5	ПВ	8(1×2,5)		11, 12, 13, 33	
123	92п	—"—	Светильники освет. II галереи (левая сторона)	20	6	ПВ	2(1×2,5)		36	
124	93п	—"—	Светильники освещения колосников	20	20	ПВ	2(1×2,5)		38	
125	94п	1ККК	Софитная клеммная коробка 1СКК	шт	11	ПРГ-500	14 (1×2,5)		1, 2, 3, 31, 0 5УФ, 6УФ	
126	95п	2ККК	2СКК	шт	11	ПРГ-500	18 (1×2,5)		4, 5, 6, 32 7, 8, 9, 10, 0	
127	96п	3ККК	3СКК	шт	11	ПРГ-500	10(1×2,5)		11 12, 13 33 0	
128	97п	Дроссельная стойка ДС	Щит управления осветителя ЩУО	32	6	ПВ	14 (1×2,5)		403-1,2,3,4,5,6 407-1,2,3,4,5,6	
			Режиссерская		сигнализация					
129	1Р	Щит станции управления	Клеммник ШПР	15	10	ПВ	2(1×1,5)	20	501, 0	
130	2Р	Главный администратор (2ШС)	—"—	15	45	ПВ	3 (1×15)	135	545, 547, 0	
131	3Р	Звонки 4зв, 5зв, 6зв	—"—	15	50	ПВ	3 (1×1,5)	150	541, 0	
132	4Р	Звонок 3зв	—"—	15	5	ПВ	2 (1×1,5)	10	539, 0	
133	5Р	Звонок 2зв	—"—	15	12	ПВ	2 (1×1,5)	25	537 0	
134	6Р	Звонок 1зв	—"—	15	10	ПВ	2 (1×1,5)	20	507, 0	
135	7Р	Кинопроекционная (3ШС)	—"—	15	30	ПВ	3 (1×1,5)	90	531, 533 0	
136	8Р	Осветитель в регуляторной	—"—	15	30	ПВ	3 (1×1,5)	90	519, 521 523, 0	

35

7019/III

1976	Сельский дом культуры со зрительным залом на 300 мест	Трубный журнал Лист 2	Типовой проект 264-12-155	Альбом III	Лист ЭЛ-32

Рук гр. Разработал Проверил Контролер — Сабицкий, Сабицкий, Отельчук, Пульман

Шрага, Отельчук

Нач эл отд, Гл инж проекта

Ленинградпроект

1	2	3	4	5	6	7	8	9	10	11
137	9Р	Дирижер (1шс)	—"—	15	20	ПВ	3(1×1,5)	60	511, 513, D	
138	10Р	1я рабочая галерея	—"—	15	25	ПВ	2(1×1,5)	50	525, D	
139	11Р	2я рабочая галерея	—"—	15	33	ПВ	2(1×1,5)	66	527, D	
140	12Р	Кнопка управления лебедкой заштторивания	—"—	15	20	ПВ	5(1×1,5)	100	607 608 611, 617	
141	13Р	Кнопка управления лебедкой антрактно-раздвижного занавеса	—"—	15	5	ПВ	5(1×1,5)	25	629, 631 633, 639	
		Цепи управления								
142	14ц	Пульт осветителя	Соединительная коробка 1СК	В нерж. ложнаде РЗ-СХ	3	ПВ	34(1×1,5)	102	1-1, 1 3, 1 5, 1-7, 1-15, 2 / 2-3, 2 5, 2-12 16, 4-1, 4-3, 4 5, 4 7, 4 15, 101, 103 105, 59, 57, 67, 69, 701, 703, 711, 713, 719, 725, 733 735, 741, 743, 749, D	
143	24ц	Щит станции управления	—"—	15	5	ПВ	3(1×1,5)	15	101, 103, 105	
144	3ц	—"—	—"—	20	5	ПВ	5(1×1,5)	25	4-1, 4-3 4-5 4-7, 4-15	
145	4ц	—"—	—"—	20	5	ПВ	5(1×1,5)	25	2-1, 2 3, 2-5 2-7, 2-15	
146	5ц	—"—	—"—	20	5	ПВ	5(1×1,5)	25	1-1, 1-3, 1-5, 1-7, 1-15	
147	6ц	—"—	—"—	15	5	ПВ	4(1×1,5)	20	59, 57, 67, 69	
148	7ц	—"—	—"—	25	5	ПВ	12(1×1,5)	60	701, 703, 711, 713, 723, 725, 733 735, 743, 749, D	
149	8ц	—"—	Ответвительная коробка КО	20	48	ПВ	6(1×1,5)	288	57, 59, 69, 71, 77 D	
150	9ц	Ответвительная коробка КО	Шкаф сигнализации администратора 2ШС	15	2	ПВ	2(1×1,5)	4	77, D	
151	10ц	—"—	Кнопка управления деж освещением 3К4	15	2	ПВ	4(1×1,5)	8	57, 59, 69, 71	
152	11ц	Щит станции управления	Темнитель	20	4	ПВ	5(1×1,5)	20	701, 703, 713, 721, 725	
153	12ц	—"—	Щит аварийного освещения	15		ПВ	3(1×1,5)		4, 20, 22	учтен в специф освещения
154	13ц	—"—	Т-р сигнального освещения	15		ПВ	2(1×1,5)		221, D	—"—
155	14ц	Шкаф помощника режиссера	Соединительная коробка 2СК	25	6	ПВ	10(1×1,5)	60	605, 607, 609, 611 617, 625, 627, 631 633, 639	
156	15ц	Т-р сигнального освещения	Щит аварийного освещения	15	2	ПВ	2(1×1,5)	4	37, 39	—"—
157	16ц	Соединительная коробка 2СК	Соединительная коробка 3СК	25	45	ПВ	10(1×1,5)	450	605, 607, 609 611, 617, 627, 629 631, 633, 639	
158	17ц	Щит станции управления	Соединительная коробка 4СК	25	45	ПВ	10(1×1,5)	450	703, 709 713, 719 725, 731, 735, 739 741, 749	
159	18ц	—"—	Соединительная коробка 5СК	20	45	ПВ	6(1×1,5)	270	57, 59, 65 73, 75, D	
160	19ц	Соединительная коробка 2СК	Магнитный пускатель лебедки ЛРЗ	15	2	ПВ	4(1×1,5)	8	625, 631, 633 639	
161	20ц	—"—	МП лебедки заштторивания окон	15	17	ПВ	4(1×1,5)	68	601, 609, 611 617	
162	21ц	Магнитный пускатель лебедки АРЗ	Привод антрактно-раздвижного занавеса, кс, ко, кз-1	15	3	ПВ	5(1×1,5)	15	Л11, 601, 609, 611, 617	
163	22ц	—"—	Антрактно-раздвижной занавес АКВ0, КВ1, АКВ3, КВ2	15	3	ПВ	4(1×1,5)	12	611, 615, 617, 621	
164	23ц	Магнитный пускатель лебедки заштторивания окон	Привод заштторивания окон кс, ко, кз-2	15	2	ПВ	5(1×1,5)	10	625, 627, 631, 633, 639	
165	24ц	—"—	Заштторивание окон АКВ0, КВ1, АКВ3, КВ2	15	2	ПВ	4(1×1,5)	8	633, 637, 639, 643	
166	25ц	Соединительная коробка 4СК	4КК	15	6	ПВ	4(1×1,5)	24	735, 737, 747, 749	
167	26ц	—"—	5КК	15	3	ПВ	4(1×1,5)	12	737, 739 747, 749	
168	27ц	Соединительная коробка 3СК	Кинопроекционная 1ПДУ	15	5	ПВ	10(1×1,5)	50	605, 607, 609 611, 617, 627, 629 631, 633, 635	
169	28ц	Соединительная коробка 5СК	—"—	15	3	ПВ	3(1×1,5)	15	57, 59, 63	

1	2	3	4	5	6	7	8	9	10	11
170	29ц	Соединительная коробка СК4		20	5	ПВ	6(1×1,5)	30	703, 705, 713, 719, 725, 731	
171	30ц	Соединительная коробка 5СК	Кинопроекционная 2ПДУ	15	3	ПВ	4(1×1,5)	12	57, 59, 63 65	
172	31ц	Соединительная коробка 4СК		20	3	ПВ	6(1×1,5)	18	705, 709, 713 719, 725, 731	
173	32ц	Соединительная коробка 3СК		20	3	ПВ	8(1×1,5)	24	307, 609 611, 617 329, 631 633, 639	
174	33ц	Соединительная коробка 5СК	12 ЭПЧ-1	15	3	ПВ	3(1×1,5)	9	73, 75, D	
175	34ц	Шкаф управления вымрывными люками	Кнопка управления 1КП	15	12	ПВ	2(1×1,5)	24	3,5	
		Приточные системы								
176	1В	1ЩСУ, шкаф 2	Шкаф управления 1-ШУ N1	20	17	АПВ	4(1×4)	68		от
177	2В	Шкаф управл 1ШУ N1	Шкаф управления 1-ШУ N3	15	2	АПВ	3(1×2,5)	6		от
178	3В	1-ШУ N1	Эл двиг вентилятора 1В	15	7	АПВ	3(1×2,5)	21		с
179	4В	1-ШУ N2	Исполнит механизм заслонки нар. возд-1-ИМ	25	10	АПВ	8(1×2,5)	80	1-57, 1-59, 1-63 D 1-65, 1-73, 1-75, 1-77	с
180	5В	1-ШУ N3	Эл нагревателя заслонки наружного воздуха 1-ЭТ	20	10	АПВ	4(1×2,5)	40	С1, С2, С3 D	с
181	6В	1-ШУ N1	Шкаф аппаратный 1-ША	32	3	АПВ	13(1×2,5)	38	D, 1-1, 1-3, 1-7, 1-9, 1-15, 1-17, 1-19, 1-21, 1-25, 1-27, 1-29, 1-41	от
182	7В	1-ШУ N2	1-ША	20	1	АПВ	5(1×2,5)	5	D, 1-17, 1-55 1-57, 1-63	от
183	8В	1-ШУ N3	1-ША	20	3	АПВ	4(1×2,5)	12	D, 1-23, 1-125, 1-129	от
184	9В	1-ША	Вентиль на трубопроводе теплоносителя 1-СВВ	20	7	АПВ	6(1×2,5)	42	1-39, 1-45, 1-47, 1-49, 1-51, D	с
185	10В	1-ША	Терморегулятор 1-1ТР	15	9	АПВ	2(1×2,5)	18	1-25, 1-31	с
186	11В	1-ША	Терморегулятор 1-2ТР	15	7	АПВ	2(1×2,5)	14	1-25, 1-33	с
187	12В	1-ША	Исполнит мех-м рецирк заслонки ИМР	15	7	ПВ	3(1×1,5)	21	1-115, 1-119 D	с
188	13В	1-ША	Исполнит мех-м дефлекторной заслонки 1-1ИМ	15	22	ПВ	3(1×1,5)	66	1-83, 1-87 D	с
189	14В	1-ША	Исполнит мех-м дефл заслонки 1-2ИМ	15	27	ПВ	3(1×1,5)	81	1-91, 195, D	с
190	15В	1-ША	Исполнит мех-м дефл заслонки 1-3ИМ	15	33	АПВ	3(1×2,5)	99	1-99, 1-103, D	с
191	16В	2ЩСУ, шкаф 1	Шкаф управления 2-ШУ N1	20	19	АПВ	4(1×2,5)	76		от
192	17В	2-ШУ N1	Шкаф управления 2ШУ N3	15	1,5	АПВ	3(1×2,5)	4,5		от
193	18В	2-ШУ N1	Эл двиг вентилятора 2-В	15	8	АПВ	3(1×2,5)	24		с
194	19В	2-ШУ N2	Исполнит мех м заслонки наружного воздуха 2-ИМ	25	10	АПВ	8(1×2,5)	80	2-57, 2-59, 2-63 D 2 65, 2 73, 2 75, 2-77	с
195	20В	2-ШУ N3	Эл нагреватели заслонки наружного воздуха 2-ЭТ	20	10	АПВ	4(1×2,5)	40	С1, С2, С3 D	с
196	21В	2-ШУ N1	Шкаф аппаратный 2-ША	32	4	АПВ	13(1×2,5)	52	D 2-1, 2 3, 2 7, 2-9 2 15, 2 17, 2 19, 2-21 2 25, 2 27, 2 29, 2-41	от
197	22В	2-ШУ N2	2-ША	20	1,5	АПВ	5(1×2,5)	7,5	D, 2-17, 2-55, 2-57, 2-63	от
198	23В	2-ШУ N3	2-ША	20	3	АПВ	4(1×2,5)	12	D, 2-23, 2-125 2-129	от
199	24В	2-ША	Вентиль на трубопроводе теплоносителя 2-СВВ	20	8	АПВ	6(1×2,5)	48	2-39, 2-45, 2-47 2-49, 2-51, D	от
200	25В	2-ША	Терморегулятор 2-1ТР	15	9	АПВ	2(1×2,5)	18	2-25, 2-31	с
201	26В	2-ША	Терморегулятор 2-2ТР	15	8	АПВ	2(1×2,5)	16	2-25, 2-33	с
202	27В	2-ША	Исполнит мех-м дефлект. заслонки 2-1ИМ	15	55	АПВ	3(1×2,5)	165	2-83, 2-87 D	с
203	28В	2-ША	Исполнит мех-м дефлект. заслонки 2-2ИМ	15	55	АПВ	3(1×2,5)	165	2-91 2 95, D	с

Савицкий, Спектор, Савицкий, Зульман
Рук гр, Разработал, Проверил, Контрольная
Шрозад, Ожельчук
Нач эл отд, Гл инж проекта
Укрниипроахсельстрой

1976	Сельский дом культуры со зрительным залом на 300 мест	Трубный журнал Лист 3	Типовой проект 264-12-155	Альбом III	Лист ЭЛ-33

7019/III

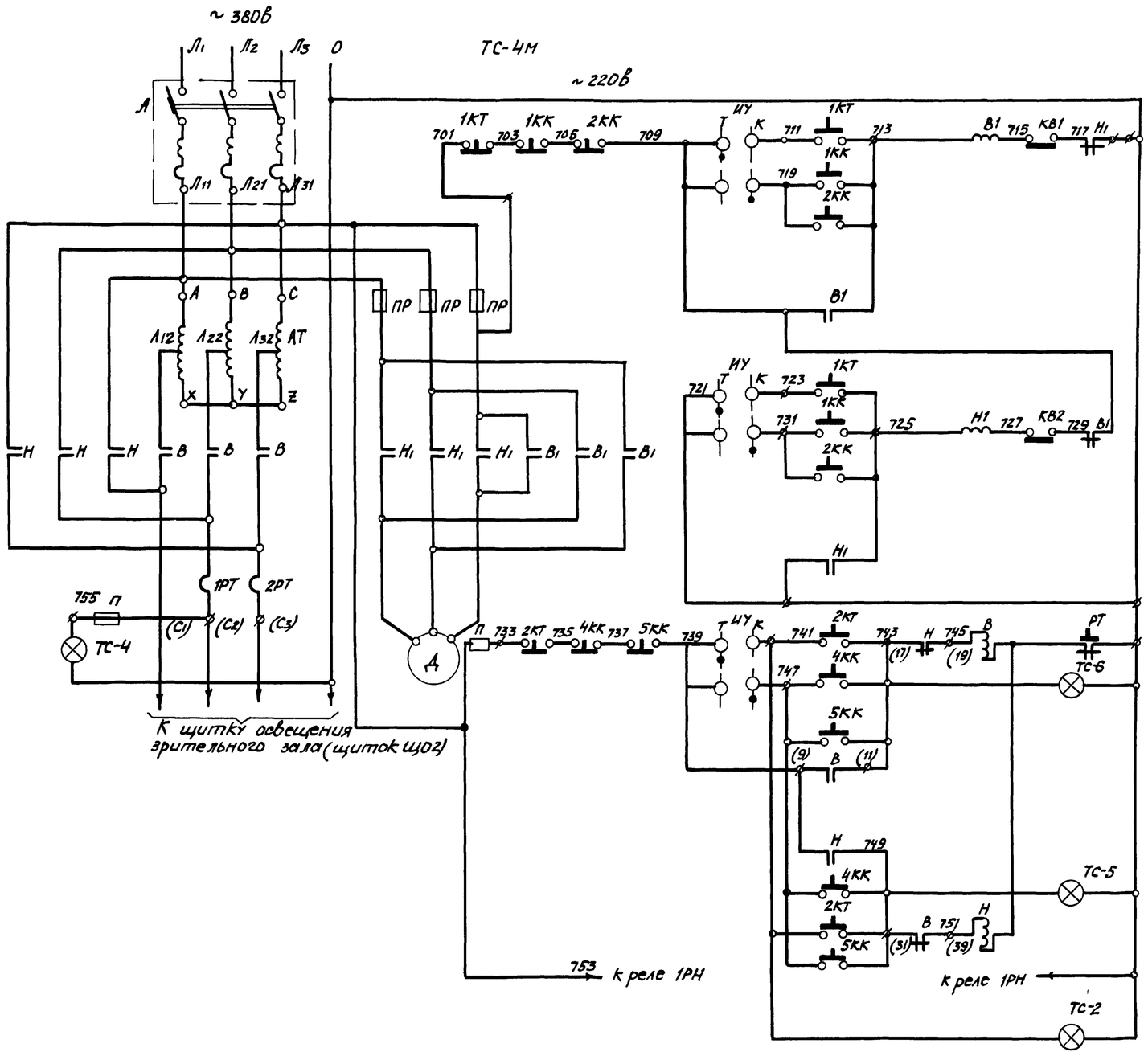

Пояснения

1. Освещение зрительного зала может питаться через автотрансформатор темнителя света или „напрямую" на напряжение 380/220В.
2. Включение освещения зрительного зала и управление темнителем предусмотрено с пульта осветителя сцены при театральных постановках или из кинопроекционной при демонстрации кинокартин.
3. Выбор места управления сигнализируется в оба пункта.
4. Выбор места управления осуществляется избирателем „ИУ", установленном на ЩСУ.

Обозн на схеме	Наименование	Тип	Кол	Примеч
1КК-2КК	Кнопка управления		2	
	На пультах у кинопроекторов			
4КК-5КК	Пост управления кнопочный	КУ-122-2М	2	
	В кинопроекционной			
2ТТ 4ТТ-6ТТ	Табло сигнальное	ТСМ	4	~220В
1КТ;2КТ	Кнопка управления, одношлифтов	КУО-3	6	
	На пульте осветителя			
ИУ	Переключатель	ППМ3-10/Н2	1	на двери
П	Предохранитель 60а, 220В	ПРС-6-П	2	РБУ
В1Н	Пускатель магнитный 220В	ПАЕ-514	1	5401-
А	Автомат трехполюсный ~380В	А-3124	1	23А2А
	На 2ЩСУ, шкаф N2			
ПР	Предохранитель плавкий	—	3	
Д	Электродвигатель 50вт, ~380В	АОЛ-11/4	1	
КВ1, КВ2	Выключатель конечный	КВ-6	2	
В1Н1	Реле промежуточное ~220В	РПТ-100	2	
АТ	Автотрансформатор 3фазн. 30кВт 380/220В	ТР-100/30	1	
	На темнителе ТС-4М			

Перечень электрооборудования

7019/III

1976	Сельский дом культуры со зрительным залом на 300 мест	Принципиальная схема управления рабочим освещением зрительного зала	Типовой проект 264-12-155	Альбом III	Лист ЭЛ-34

Хрниитпромсельстрой

Нач эп отд	Шрагин	
Гл инж пр	Ожельчук	
Рук группы	Шрагин	
Разработ	Ожельчук	Ожельчук
Проверил	Ожельчук	Ожельчук
Копировал	Жестко	Ковальская

Схема аварийного освещения

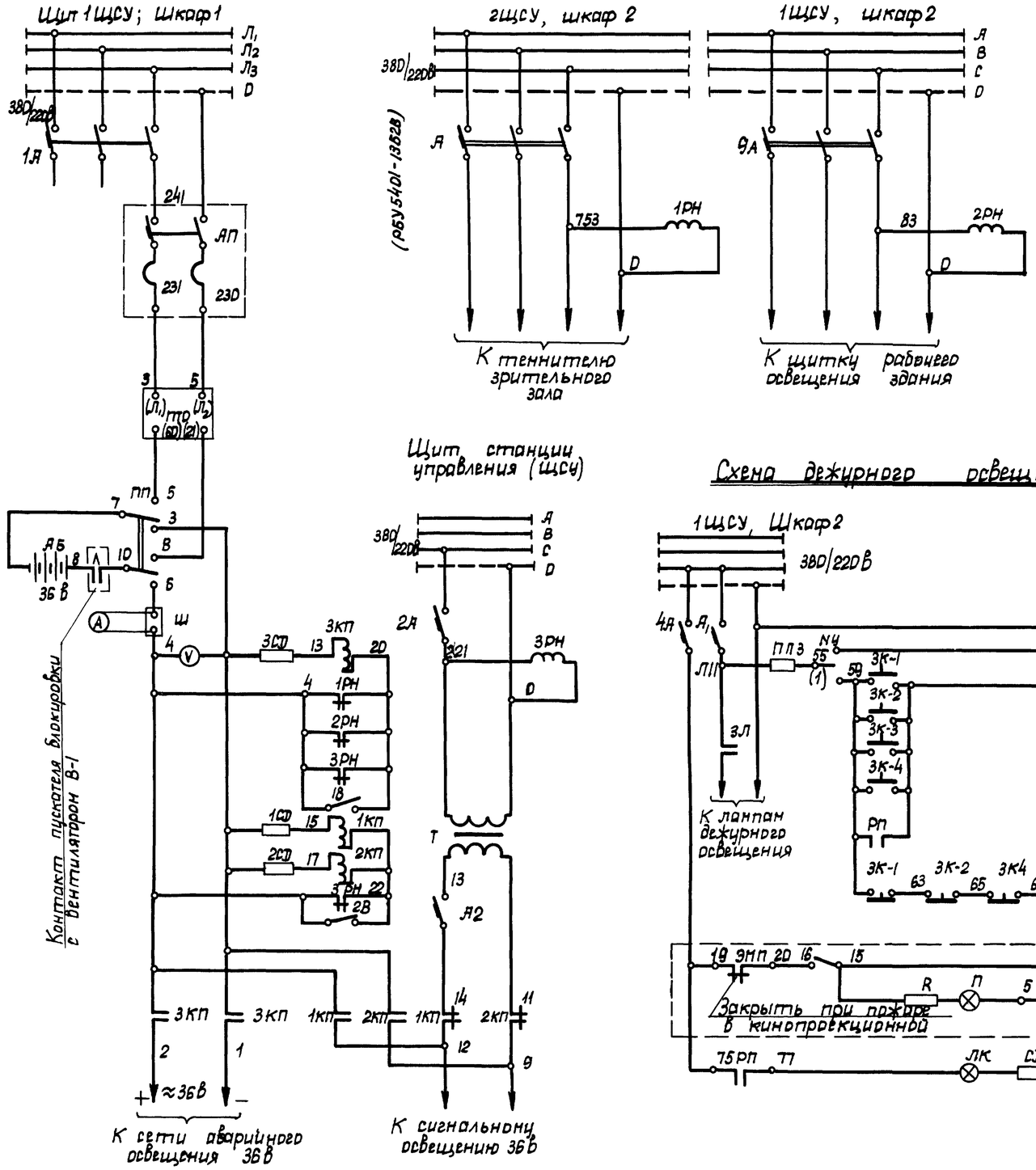

Схема дежурного освещения

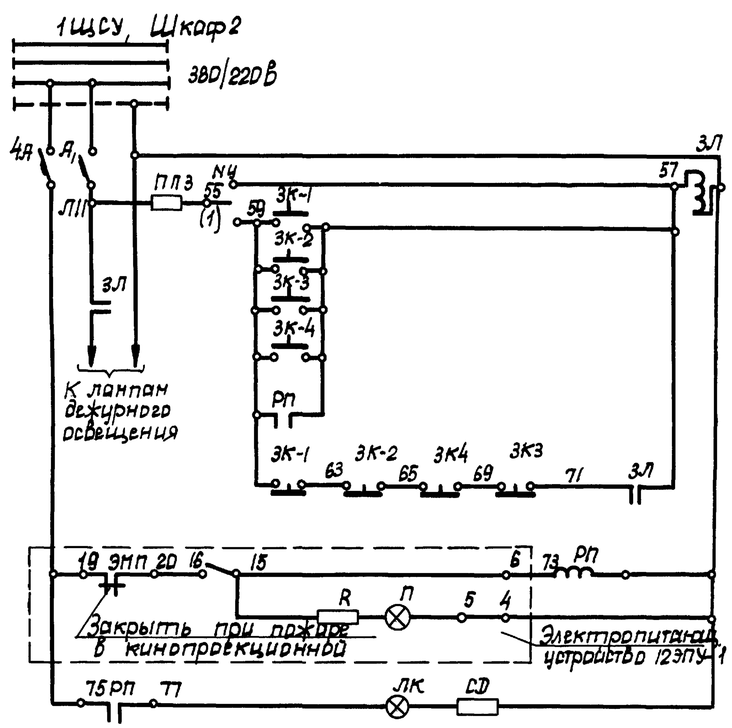

Обозначение по схеме	Наименование	Тип	Кол	Прим
Л	Пускатель магнитный	ПМЕ-221	1	
ПТО	Преобразователь однофазный 0-115В, 0-32а	ПТО-115-32П	1	
Т	Трансформатор 380Ва, 220/36 в	ТБС2-1,6	1	
	В зарядной			
АБ	Аккумуляторная батарея 36В	5ЖН-100	7	
	В аккумуляторной			
9Я	Автомат 3х полюсный 100А Iнр=80А	А3124	1	
	В щитовой			
1КП, 2КП	Контактор 2х полюсный 60а, 24в, 1НО, 1НЗ	КПД-131	2	
3КП	Контактор 2х полюсный 60а, 24в, 2НО	КПД-121	1	
ПП	Пакетный переключатель 60А, 250В	ПП2-60/Н2	1	
1В, 2В	Пакетный выключатель 10А, 250В	ПВ1-10	2	
А	Амперметр постоянного тока шкала 0-15А	М325	1	с шунтом 15 ампер
V	Вольтметр постоянного тока шкала 0-50В	М325	1	
1СП-3СП	Сопротивление трубчатое 10ом, 15Вт	ПЭ-15	3	
АП	Автомат 2х полюсный Iнр=50А	АП50-2МТ	1	
А2	Автомат однополюсный Iнр=25А	А3161	1	
	В шкафу аварийного освещения ШАО			
ЛК	Арматура сигнальная с красным стеклом	ЛС-53	1	220В
	На щитке сигнализации администрат 2ШС			
3К3	Кнопка управления однопитифтовая	КУО-3	2	
	Пульт осветителя в регуляторной			
3К4	Кнопка управления	КУ122-2	1	
	у администратора			
3К1-3К2	Кнопка управления	–	3	
	В кинопроекционной			
1РН-3РН	Реле промежуточное переменного тока 220В	РПУ-1	3	
2Я	Автомат 3х полюсный 380В, 50А Iнр=15А	А3163	1	
1Я	Автомат 3х полюсный 380В 100А	А3124	1	
	Расцепитель 40А			
4Я	Автомат однополюсный 380В, 50А	А3161	1	Расцепитель 15А
РП	Реле промежуточное, 220В	РПУ-1	1	
ЗЛ	Пускатель магнитный, 220В	ПМЕ-211	1	
ПП-3	Предохранитель 20А, 380В, Вставка 6А	Ц-27	1	
ПУ	Переключатель пакетный 10А, 250В	ППМ-1-10/Н2	1	
	ЩСУ			

Экспликация

7019/III

1976	Сельский дом культуры со зрительным залом на 300 мест	Принципиальные схемы управления аварийным и дежурным освещением	Типовой проект 264-12-155	Альбом III	Лист ЭЛ-35

Укрпинтеражданпроект

Нач. эл. отд. Шрага; Гл. инж. пр. Ольшанник; Рук. гр. Разработал Кулинич; Проверил Кулинич; Копировал Пульман

Фасад

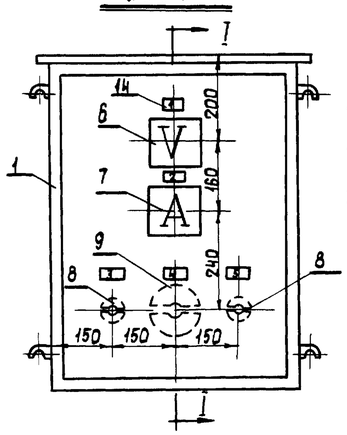

Общий вид
вид со снятой дверцей

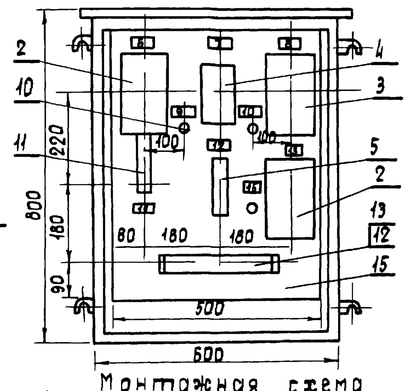

Разрез I-I

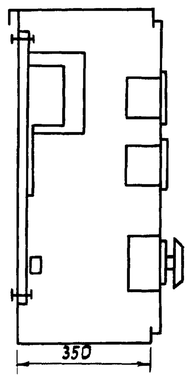

Задняя стенка (вид спереди)

Монтажная схема

Дверца открыта (вид со стороны монтажа)

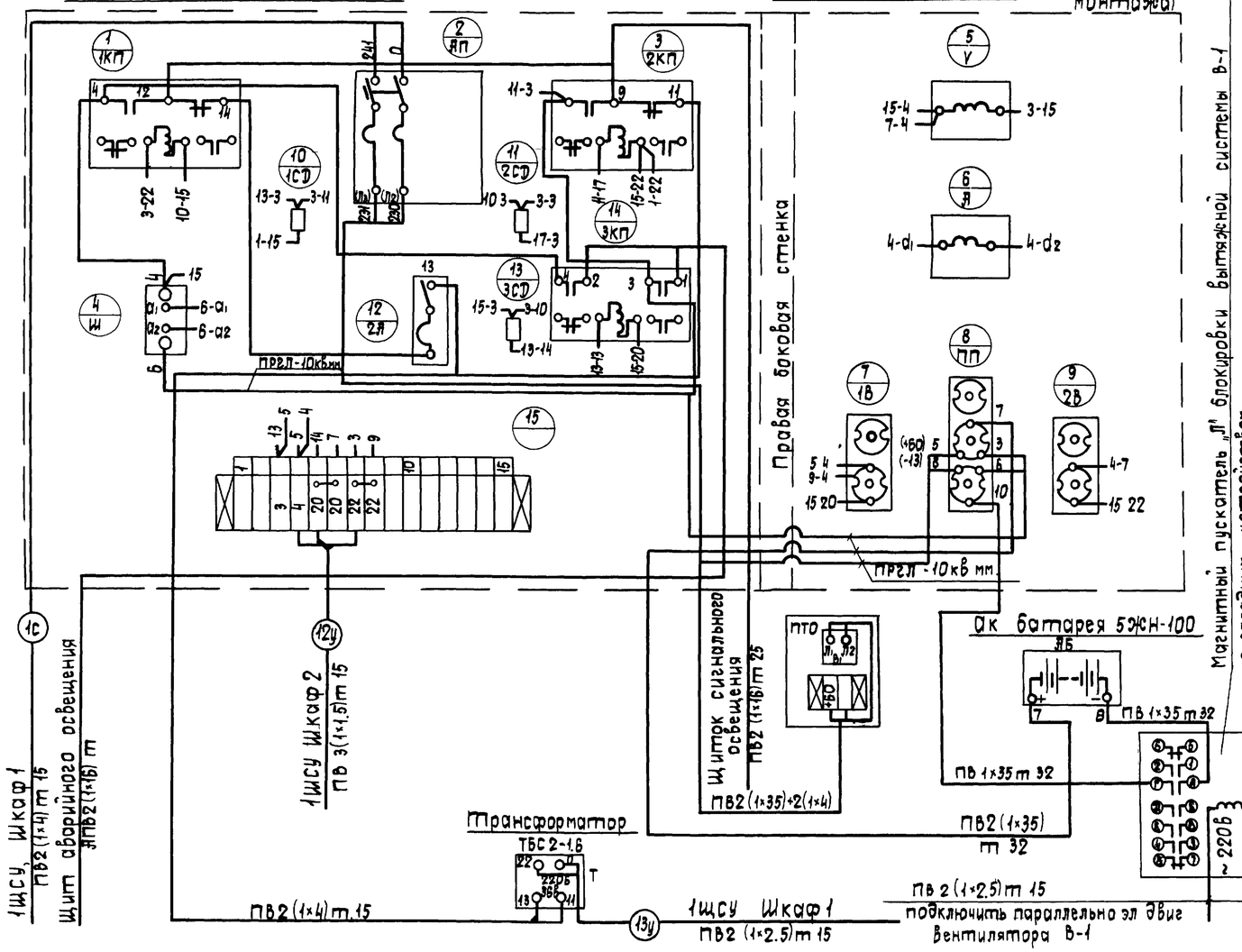

N панели	N надписи	Обозначение по схеме	Место надписи	Текст надписи	Примеч
1	14	3СД	—"—	3 СД	
	13	3КП	—"—	3 КП	
	12	2Я	—"—	2 Я	
	11	Ш	—"—	Ш	
	10	2СД	—"—	2СД	
	9	1СД	—"—	1СД	
	8	2КП	—"—	2КП	
	7	ЯП	—"—	ЯП	
	6	1КП	—"—	1КП	
	5	1В	—"—	Аварийное освещение	
	4	ПП	—"—	Заряд-сеть	
	3	2В	—"—	Сигнальное освещение	
	2	Я	—"—	—"—	
	1	V	Табличка	ЛК, батарея	

Перечень надписей

N позиции	N панели	Обозначение	Наименование	Кол	Тип	V главн номинальные данные цепей	А	V управл	Дополнительные данные	Примечание
17		—	Провод	8	ПРГЛ				Сечение 10кв мм	
16		—	Провод	32	ПРГЛ				Сечение 25кв мм	
15		—	Панель	7кг	лист ст δ=2мм	—	—	—	642×682	
14		—	Рамка для надписи	11	РН-4 5×1 5	—	—	—		
13			Зажим нормальный	15	КН	—	—	—		
12		—	Колодка маркировочная	2	КМ-5	—	—	—		
11		Ш	Шунт	1	75ШС		75		75 мв	
10	1	1СД-3СД	Сопротивление	3	ПЭ-15	—	—	—	10ом, 15вт	
9		ПП	Переключатель пакетный	1	ПП2-60/Н2	250	60	—		
8		1В,2В	Выключатель пакетный	2	ПВ1-10	250	10	—		
7		Я	Амперметр	1	М325	—	—	—	Шкала 0,15А	
6		V	Вольтметр	1	М325	—	—	—	Шкала 0 50В	
5		2Я	Автомат	1	А-3161	220	50	—	Расцепитель 25А	
4		ЯП	Автомат	1	АП50-2МТ	220	50		Двухполюсный	
3		1КП 2КП	Контактор	2	КПД-131		60	24		
2		3КП	Контактор	1	КПД-121		60	24		
1		—	Шкаф	1	ПУЭН-10	—	—	—	размером 800×600×350	

Таблица технических данных

1976	Сельский дом культуры со зрительным залом на 300 мест	Шкаф аварийного освещения ШАО Задание заводу-изготовителю	Типовой проект 264-12-155	Альбом III	Лист ЭЛ-36

7019/III

Жрнинпграждансельстрой

Рук группы	Разработ	Проверил	Котировала
Сабицкий	Сабицкий	Орлович	Ростомельская
Широго	Ожельчук		
Нач отд	Гл инж пр		

Принципиальная схема управления лебедкой зашторивания окон

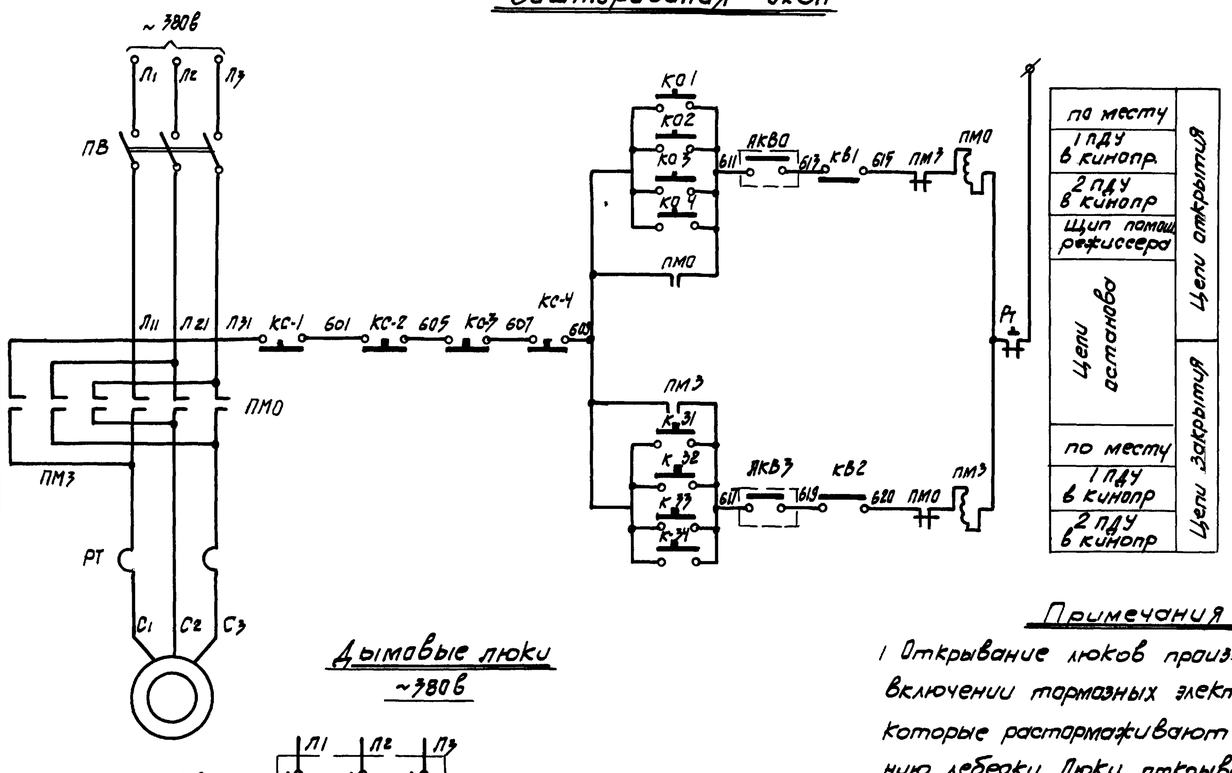

Принципиальная схема управления лебедкой антрактно - раздвижного занавеса

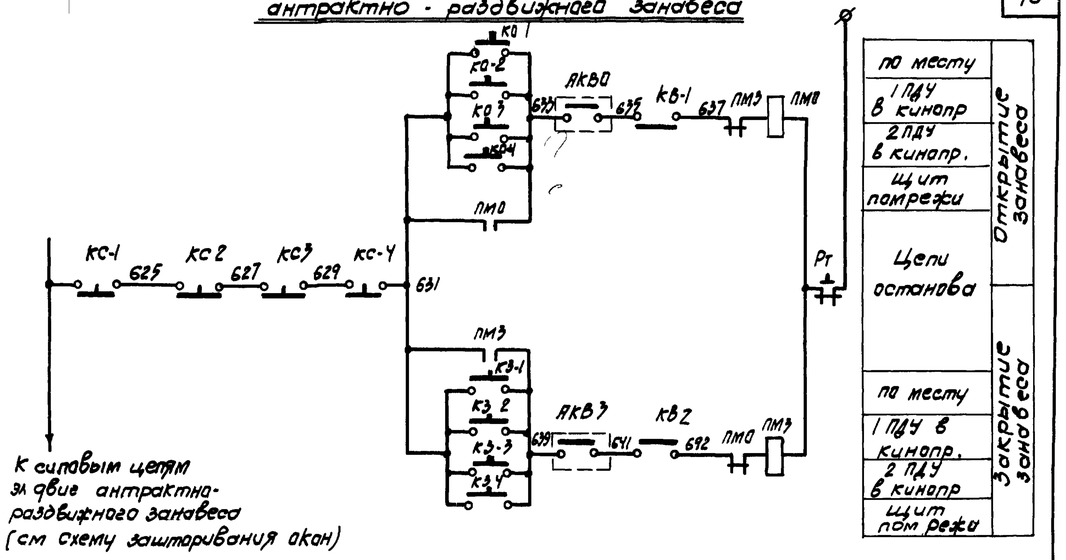

Дымовые люки

~380в

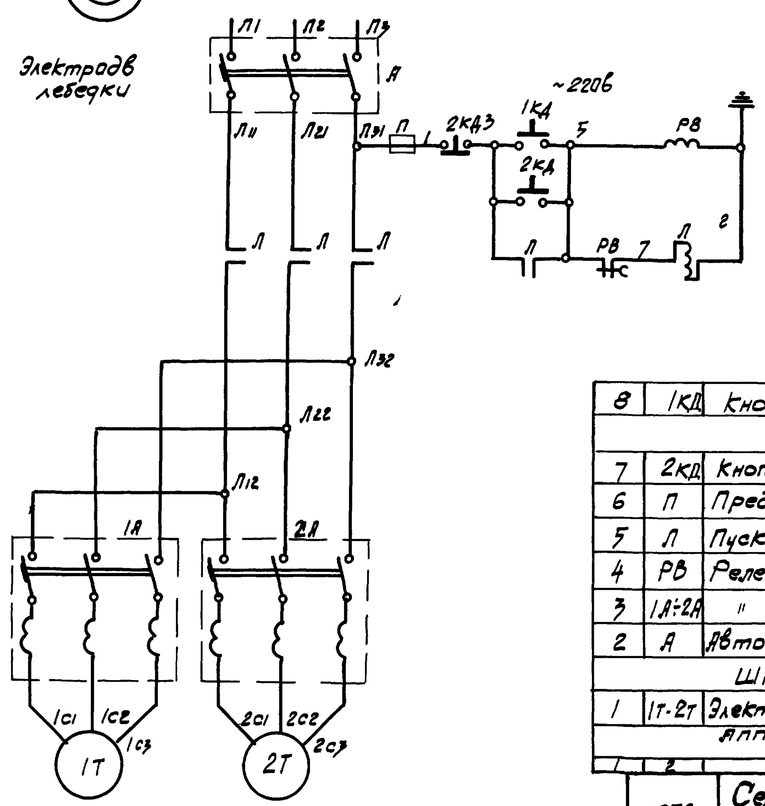

Примечания

1 Открывание люков производится при включении тормазных электрамагнитов, которые растормаживают двухбарабанную лебедку Люки открываются под действием собственного веса

2 Тормазные магниты включаются со шкафа управления с помещения лебедок и со сцены Отключение их через 5секунд от реле времени „РВ"

3 Закрывание люков производится вручную лебедкой

4 Герметический пакетный выключатель ПВ устанавливается по месту лебедок

8	1КД	Кнопка управления	КУ-122-1		"	1	
		На планшете сцены					
7	2КД	Кнопка управления	КЕО-11		"	1	
6	П	Предохранитель 16А,~220в	ПР-2	Впл. вст. 6А	"	1	
5	Л	Пускатель магнитный ~220в	ПМЕ-211	–	"	1	
4	РВ	Реле времени ~220в	РВП22-3221-00У4	Уставка 5сек	шт	1	
3	1А÷2А	" " "					
2	А	Автомат 3х полюсный,~380в	АП-50-3М	Ур-4А	шт	2	
		Шкаф управления ШУ (см. лист)					
1	1Т-2Т	Электромагнит тормазной	КМТ-3А	без расцепит	шт	1	
		Аппаратура расположенная у лебедки дымовые люки					
1	2	3	4	5	6	7	8

6	КС-34	Кнопка управления					
	КО3.4	3х штифтовая в	КУ-1113		шт	4	
	К33.4	защищенном исполнении					
		Аппаратура размещенная в кинопроекционной					
5	КС2	Кнопка управления					
	КО-2	3х штифтовая в	КУ-1113		шт	2	
	К32	защищенном исполнении					
		Аппаратура размещенная на шкафу помощника режиссера ШПР (см лист ЭЛ-)					
4	ПВ	Герметический пакетный выключатель	ПВМЗ 10	У=10а	шт	2	
3	АКВО АКВ3	Путевые					
	КВ1 КВ2	Выключатели			шт.	4	
2	КС-1	Кнопка управления					
	КО-1 КЗ-1	3х штифтовая в защи-					
		щенном исполнении			шт	2	
1	ПМО	Магнитный пускатель					
	ПМЗ	3х фазный защищенного			шт	2	
		исполнения реверсивный					
		Аппаратура расположенная у лебедок зашторивания окон и антрактно раздвижного занавеса					
1	2	3	4	5	6	7	8
NN п/п	Позн по схеме	Наименование	Тип	Технич характ	ед изм.	к-во	Примеч

Комплектно с лебедкой

7019/III

1976	Сельский дом культуры со зрительным залом на 300мест	Принципиальные схемы управления лебедками зашторивания окон, антрактно-раздвижного занавеса, и электромагнитами дымовых люков	Типовой проект 264-12-155	Альбом III	Лист ЭЛ-37

Укр НИИПгражданстрой

Савицкий, Молина, Савицкий, Элельбоим

Рук группы, Разработ, Проверил, Копировал

Шраго, Ометьчук

Нач эл отд, Гл инж пр

Шкаф управления ШУ

М1:10

Фасад

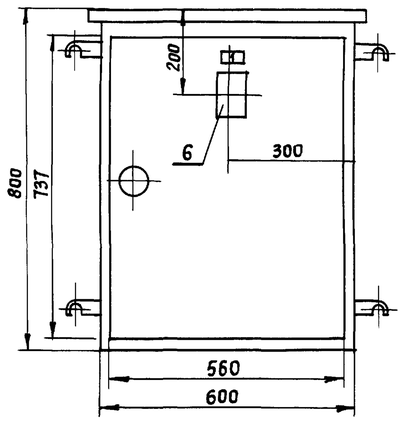

Вид со снятой дверцей

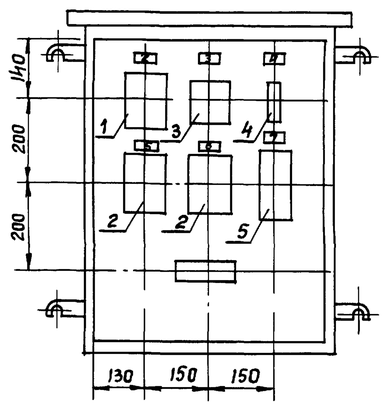

Монтажная схема шкафа 2ШУ и схема внешних соединений

Задняя стенка шкафа (Вид спереди)

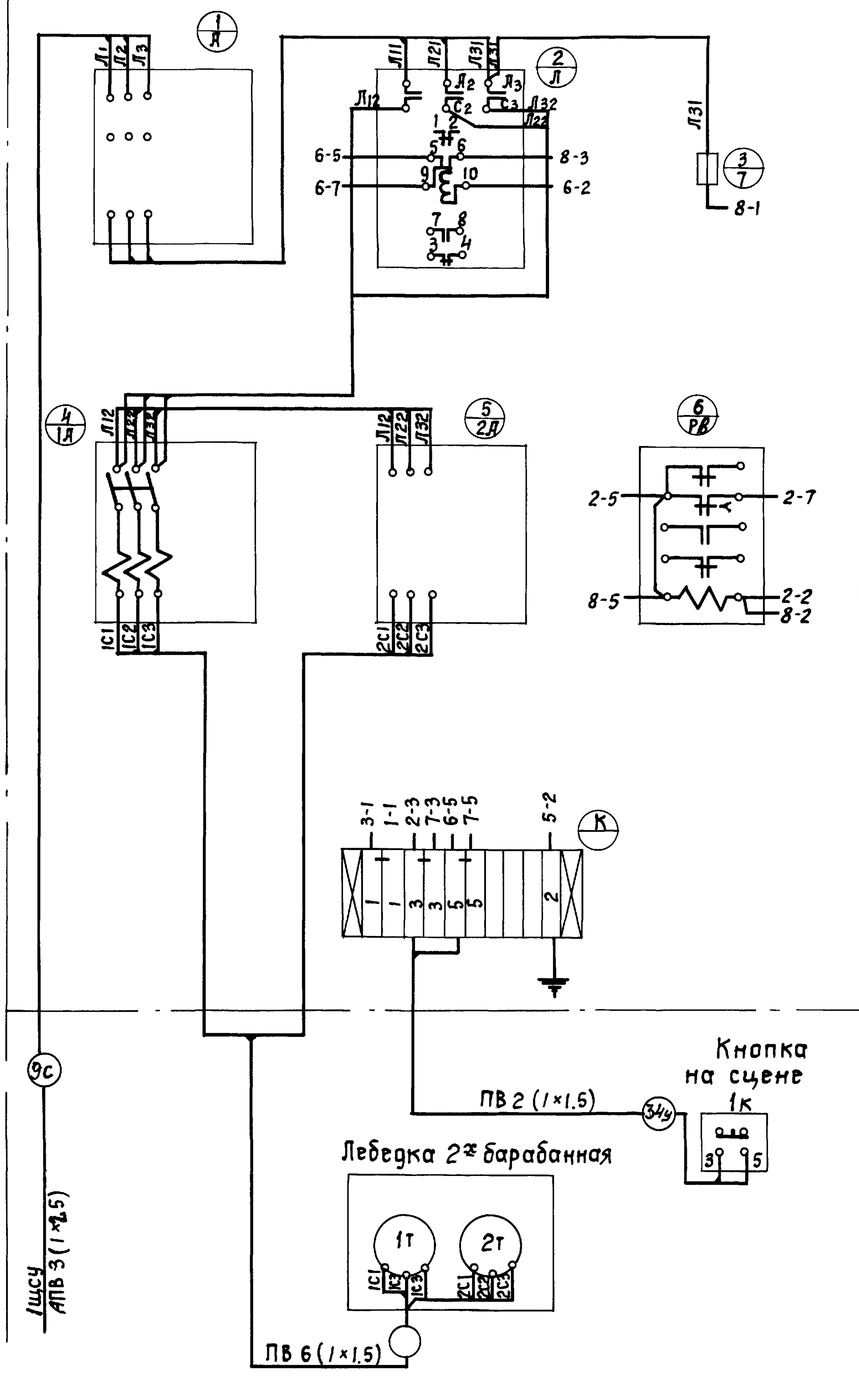

Правая боковая стенка шкафа

Дверца открыта (Вид со стороны монтажа)

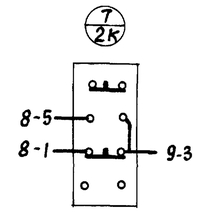

Примечание:

1. По данному чертежу изготовить 1шкаф ПУЭН-10 глубиной 367мм

Примечание

Монтаж в пределах шкафа выполнить проводом ПВГ сечением 1,5 кв мм

Перечень надписей в рамках

Панель	Надпись	Обозначение по схеме	Место надписи	Текст надписи	Примечание
	1	2К	Кнопка Табличка	Открыто - стоп Дымовые люки	
	2	Л	Табличка	Ввод	
	3	Л	—"—	Л	
	4	П	—"—	П	
	5	1Л	—"—	1ый люк	
	6	2Л	—"—	2ой люк	
	7	Р3	—"—	РВ	

Таблица технических данных электрооборудования

Позиция	Панель	Обозначение по схеме	Наименование	Количество	Тип	Ном данных цепей: Главной U(В)	Ja	Упр V(В)	Данные по заказу и дополнительные технические данные	Примечания
1		Л	Автомат 3х полюсный	1	АП 50-3	380	50		Без расцепителя	
2		1Л-2Л	Автомат 3х полюсный	2	АП 50-3М	380	50		Jр = 16а	
3		Л	Магнитный пускатель	1	ПМЕ-211	380	25	220		
4		П	Предохранитель	1	ПР-2	220	15		1вставки 5а	
5		РВ	Реле времени	1	РВП-22-3222-0044			220		
6		2К	Кнопка управления	1	КЕ-011					
7			Рамка для надписей	7	РН 45×15					

Согласовано

Рук группы	Савицкий	
Разработал	Савицкий	
Проверил	Орлович	
Копировал	Куц	
Нач отдела	Шрага	
Гл инж пр.	Омельчук	

УкрНИИПгражданселстрой

1976	Сельский дом культуры со зрительным залом на 300 мест	Шкаф управления (ШУ) дымовыми люками Задание заводу-изготовителю	Типовой проект 264-12-155	Альбом III	Лист ЭЛ-38

7019/III

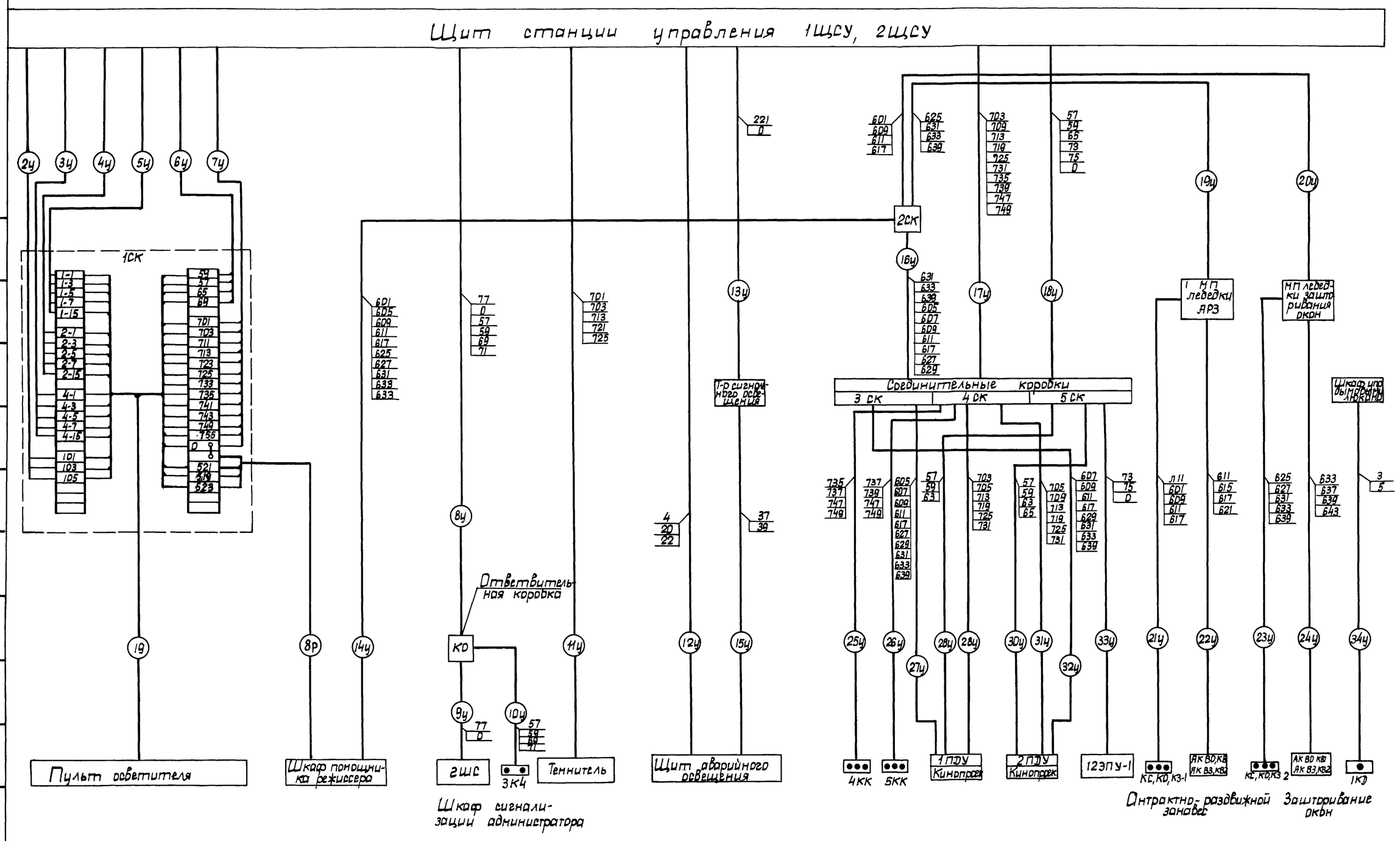

7019/III

1976	Сельский дом культуры со зрительным залом на 300 мест	Схема внешних соединений цепей управления	Типовой проект 264-12-155	Альбом III	Лист ЭЛ-39

Укрниипроектсельстрой

Нач. эл. отд. Савицкий
Гл. инж. пр. Стектор
Рук. гр. Савицкий
Разработал Сидоров
Проверил Фульман
Копировал Фульман
Шрогл Ольшук

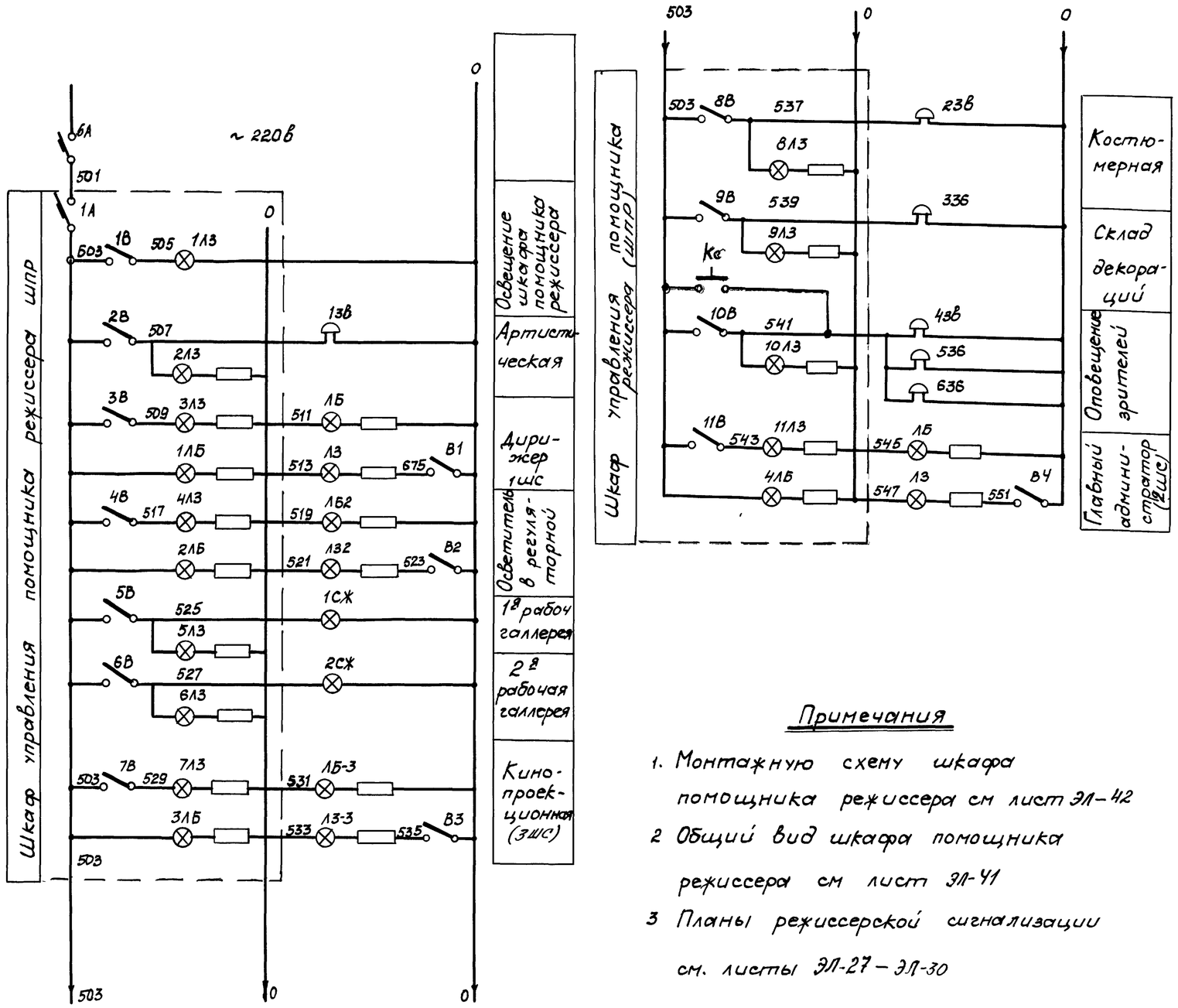

Примечания

1. Монтажную схему шкафа помощника режиссера см лист ЭЛ-42
2. Общий вид шкафа помощника режиссера см лист ЭЛ-41
3. Планы режиссерской сигнализации см. листы ЭЛ-27 – ЭЛ-30

2	13в-63в	Звонок электрический 220в переменного тока	ЗВП-220	6	
1	СЖ	Арматура сигнальная 220в	СЖ-1	2	
		На планах			
3	Л5-3	Арматура сигнальная с белым стеклом	ЛС-53	1	~127в
2	Л3-3	Арматура сигнальная с зеленым стеклом	ЛС-53	1	~127в
1	В-3	Переключатель однополюсный 250в	ТВ-1-1	1	
		В кинопроекционной (3шс)			
3	Л5-2	Арматура сигнальная с белым стеклом	ЛС-53	1	~127в
2	Л3-2	Арматура сигнальная с зеленым колпаком	ЛС-53	1	~127в
1	В-2	Переключатель однополюсный 250в	ТВ1-1	1	
		На пульте осветителя ПО			
4	кс	Кнопка управления	КУО-3	1	для 2шс
3	Л5-1,4	Арматура сигнальная с белым стеклом	ЛС-53	3	~127в
2	Л3-1,4	Арматура сигнальная с зеленым стеклом	ЛС-53	3	~127в
1	В-1,4	Переключатель однополюсный 250в	ТВ-1-1	3	
		На щитках сигнализации 1шс-2шс (см лист ЭЛ-41)			
5	2Л5-4Л5	Арматура сигнальная с белым стеклом	ЛС-53	4	~127в
4	1Л3-10Л3	Арматура сигнальная с зеленым стеклом	ЛС-53	10	~220в
3	1Л3	Арматура осветительная	СШ-2	1	~220в
2	1В-11В	Переключатель однополюсный 220в	ТВ-1-1	11	250вт
1	1А	Автомат однополюсный	А-631М	1	Расчет 5а
		На шкафу помощника режиссера ШПР			
1	6А	Автомат двухполюсный	А3162	1	расчет 15а
		На щите станции управления			
NN п/п	Обозначение по схеме	Наименование	Тип	Кол	Примечание

Перечень электроаппаратуры

1976	Сельский дом культуры со зрительным залом на 300 мест	Режиссерская сигнализация Принципиальная схема	Типовой проект 264-12-155	Альбом III	Лист ЭЛ-40

7019/III

Укрпроектстройсельстрой
Н-к отд Шрага
Рук гр Разработ Проверил Контрол
Савицкий Полина Сафиулин Кобелская

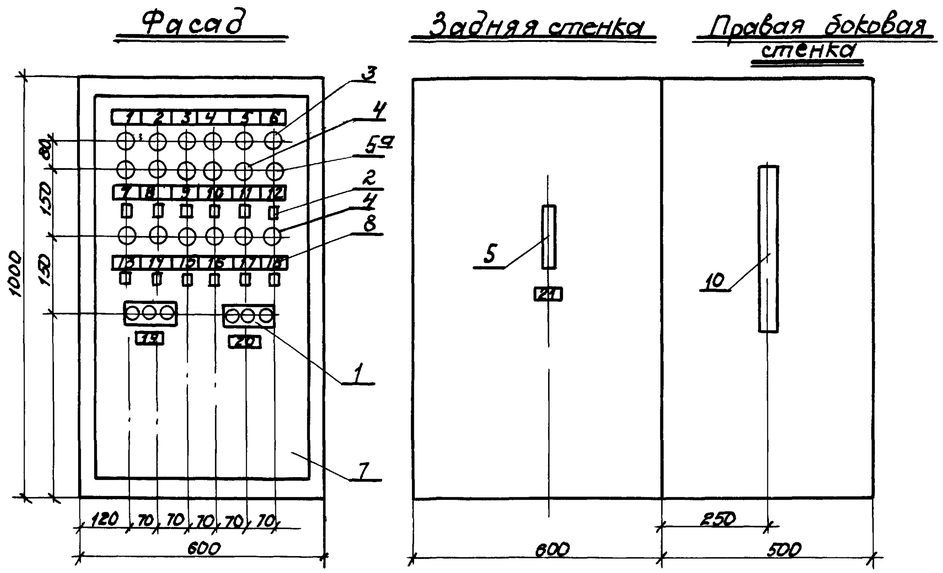

Примечания

1 Монтажную схему щита помощника режиссера ШПР см. лист Эл-42

Перечень надписей в рамках

NN надписи	Обозн. по схеме	Место надписи	Текст надписи	Примечание	NN надписи	Обозн. по схеме	Место надписи	Текст надписи	Примечание
1	1ЛБ	рамка	Дирижер		14	8В, 8Л3	рамка	костюмерная	
2	2ЛБ	—"—	Осветитель в регуляторной		15	9В, 9Л3	—"—	Склад декораций	
3	3ЛБ	—"—	Кинопроекционная		16	10В; 10Л3	—"—	Оповещение зрителей	
4	4ЛБ	—"—	Главный администратор		17	11В; 11Л3	—"—	Главный администратор	
5	—	—	Резерв		18	—	—"—	Резерв	
6	—	—	Резерв		19	—	—"—	АРЗ открыть-о-закрыть	
7	1В, 1Л3	Рамка	Освещение щита пом. реж		20	—	—"—	Шторы открыть-о-закрыть	
8	2В; 2Л3	—"—	Артистическая		21	1А	—"—	питание	
9	3В; 3Л3	—"—	Дирижер						
10	4В; 4Л3	—"—	Осветитель в регуляторной						
11	5В, 5Л3	—"—	1я рабоч галерея						
12	6В; 6Л3	—"—	2я рабочая галерея						
13	7В, 7Л3	—"—	Кинопроекционная						

Спецификация материалов

NN п/п	Обозначение по схеме	Наименование	Тип, марка	Технич характ	Ед изм	Кол	Примечание
9		Набор зажимов	КН-1020		шт	3	
8		Провод медный гибкий сеч 1,5 кв мм			м	60	
7		Рамка для надписей	РН-45×15		—"—	21	
6		Шкаф металлический малогабаритный	ЩШМ-600×400×500		шт	1	ГОСТ 3244-68

Спецификация электроаппаратуры

NN п/п	Обозначение по схеме	Наименование	Тип, марка	Технич характ	Ед изм	Кол	Примечание
5а		Арматура сигнальная с зеленым стеклом	СШ-2		—"—	1	
5	1А	Автоматический выключатель однополюсный	А63М	Iр=50	—"—	1	
4	1Л3-11Л3	То же с зеленым стеклом	ЛС-53		—"—	11	
3	1ЛБ-3ЛБ	Арматура сигнальная с белым стеклом	ЛС-53		—"—	5	
2	1В-11В	Переключатель малогабаритный „тумблер"	ТВ-1-1		—"—	11	
1	КО-2 КЗ-2 КС-2	Кнопка управления					
		3х штифтовая	КУ-1113		шт	2	

7019/III

1976	Сельский дом культуры со зрительным залом на 300 мест	Режиссерская сигнализация. Общий вид шкафа помощника режиссера ШПР. Задание заводу-изготовителю	Типовой проект 264-12-155	Альбом III	Лист Эл-41

Укрпилгражданстрой

Рук группы	Сабицкий	
Разработ	Долина	
	Ковальская	
	Копиров	
	Шрагер	
	Ондельчик	
НК эл отд		
Гл спец		

Задняя стенка (вид спереди)

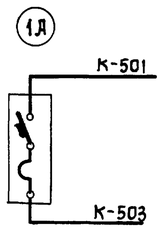

Правая боковая стенка

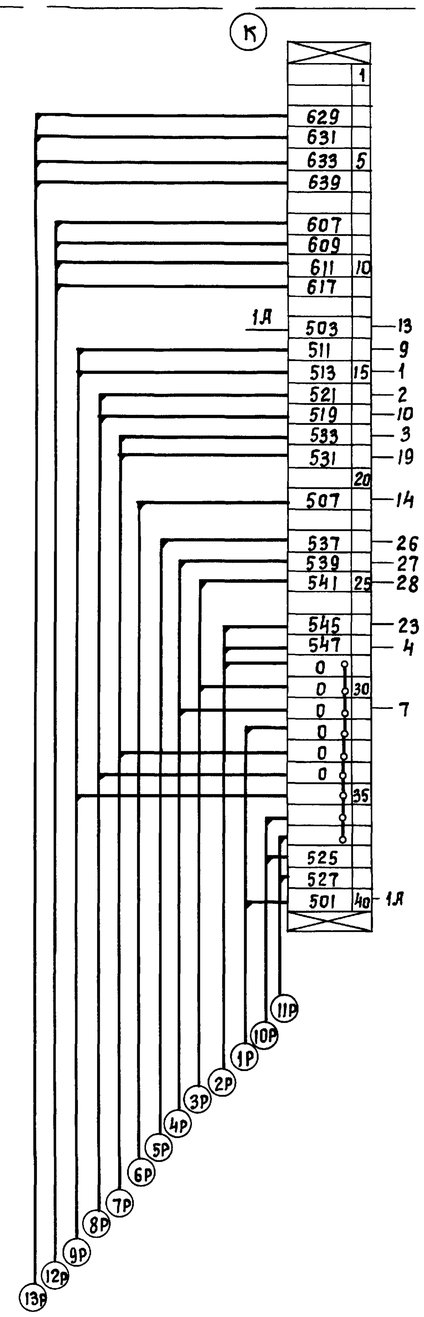

Дверца открыта (вид со стороны монтажа)

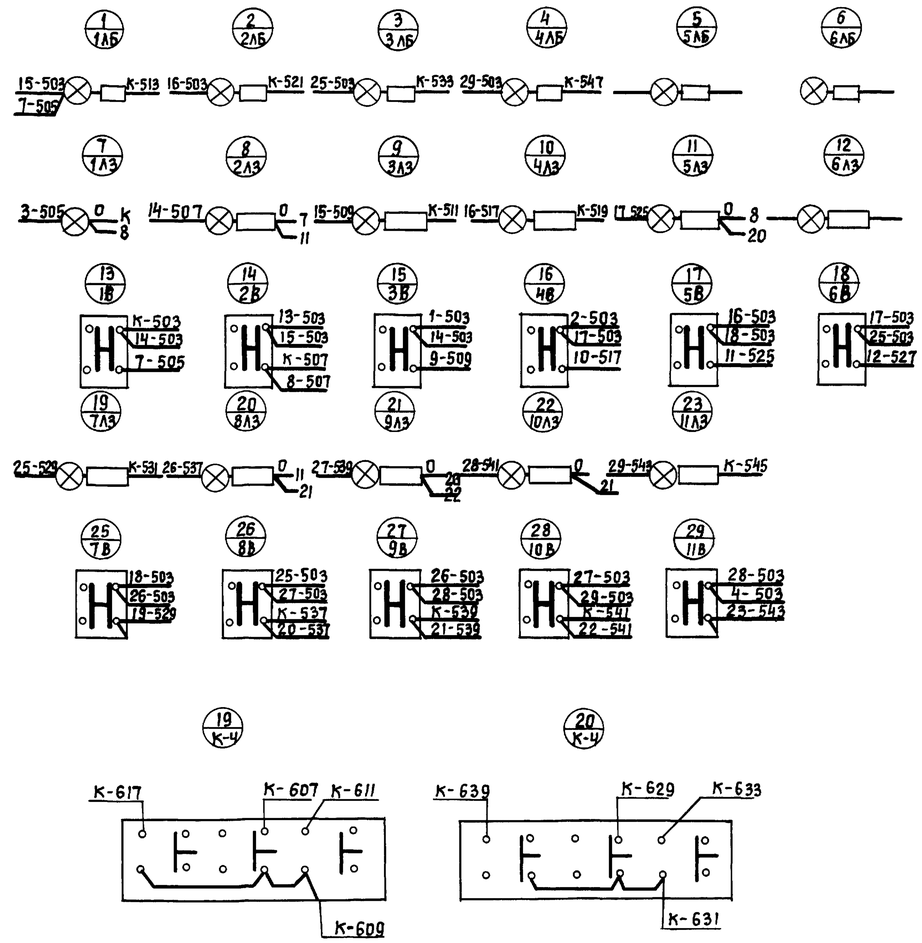

Примечание: Кабельный журнал см лист Эл-32,33

1976	Сельский дом культуры со зрительным залом на 300 мест	Режиссерская сигнализация Монтажная схема шкафа помощника режиссера ШПР	Типовой проект 264-12-155	Альбом III	Лист Эл-42

7019/III

УкрНИИПграждансельстрой

Нач отдела Савицкий
Гл инж пр Волина

Согласовано

Рук группы Савицкий
Разработал Куц
Проверил
Копировал

Шрага
Омельчук

Шкаф сигнализации 2ШС

Фасад

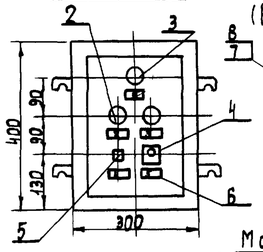

Задняя стенка (вид со снятой дверцой)

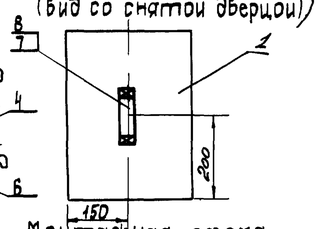

Монтажная схема

Задняя стенка | Правая боковая стенка (вид со стороны монтажа) | Дверца открыта

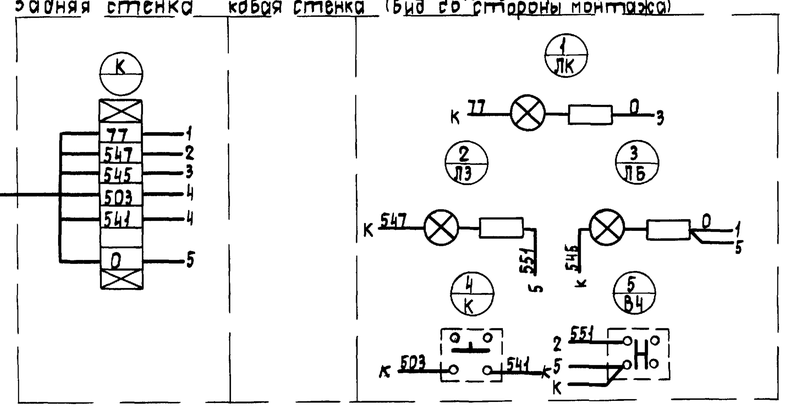

Шкаф сигнализации 1ШС (3ШС)

Фасад

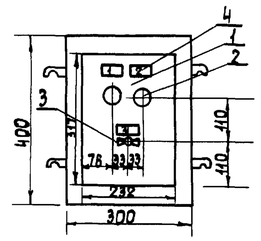

Задняя стенка шкафа (вид со снятой дверцой)

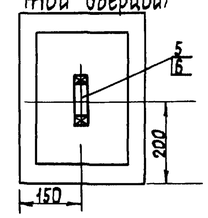

Задняя стенка (вид спереди) | Правая боковая стенка | Дверца открыта (вид со стороны монтажа)

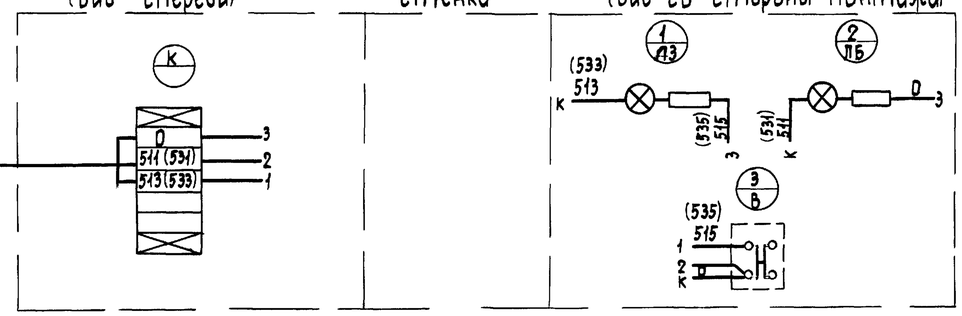

2р

1	5	К	—— " ——	Звонок зрителям	
	4	ВЧ	—— " ——	Ответ	
	3	ЛЗ	—— " ——	Ответ	
	2	ЛБ	—— " ——	Вызов	
	1	ЛК	Табличка	Пожар. в кинопроекционной	
N панели	N надписи	Обозначение	Место надписи	Текст надписи	Примечание

Перечень надписей.

9р для 1ШС
7р для 3ШС

1	1	ЛБ	Табличка	Вызов	
	2	ЛЗ	—— " ——	Ответ	
	3	В	"	Ответ	
N панели	N надписи	Обозначение	Место надписи	Текст надписи	Примечание

Перечень надписей

9		—	Провод	6м	ПРГЛ	500	—	—	Сечение 2,5кв мм	
8		—	Зажим нормальный	1	КН1007					
7	1	—	Колодка маркировочная	2	КМ-5					
6		—	Рамка для надписи	5	РН-45×15					
5		В	Выключатель однополюсный	1	ТВ1-1	250	5	—		
4		КС	Кнопка управления	1	КУО-3			—		
3		ЛЗ, ЛК	"	2	ЛС-53	110	—	—	с зеленым стеклом	
2		ЛБ	Арматура сигнальная	1	ЛС-53	110	—	—	с белым стеклом	
1		—	Шкаф	1	ПУЭН-1		—	—	400×300×150	
N позиции	N панели	Обозначение	Наименование	Кол	Тип	Номинальные данные цепей: Сл. напр. V	Сл. напр. Я	Упр. напр. V	Дополнительные данные	Примечание

Таблица технических данных

1		ЛБ	Арматура сигнальная	1	ЛС-53				с белым стеклом	
2		ЛЗ	—— " ——	1	ЛС-53				с зеленым стеклом	
3		В	Выключатель типа „Тумблер"	1	ТВ1-1	250	5			
4		—	Рамка для надписи	3	РН 45×15					
5		—	Колодка маркировочная	2	КМ-5					
6		—	Зажим нормальный	1	КН1005					
7		—	Провод	5м	ПРГЛ	500			сеч 2,5кв мм	
8		—	Шкаф	1	ПУЭН-1				400×300×150	
N позиции		Обозначение	Наименование	Кол	Тип	Номинальные данные цепей: Сл. напр. V	Сл. напр. Я	Упр. напр. V	Дополнительные данные	Примечание

Таблица технических данных

Примечания

1 По данному чертежу изготовить 3-и шкафа 1ШС, 2ШС, 3ШС 1ШС и 3ШС аналогичны, за исключением маркировки цепей, которая для 3ШС дана в скобках

2 Шкафы сигнализации устанавливаются

1ШС - у дирижера

2ШС - у главного администратора

3ШС - в кинопроекционной

7019/III

1976	Сельский дом культуры со зрительным залом на 300 мест	Режисерская сигнализация Шкафы сигнализации 1ШС, 2ШС, 3ШС Общие виды Монтажные схемы	Типовой проект 264-12-155	Альбом III	Лист ЭЛ-43

Рук группы Сабицкий, Разработ Спектор, Провер Сабицкий, Копировал Костомельская, Нач эл отд Ирага, Ст инж пр Смельчук

Промгражданстройпроект

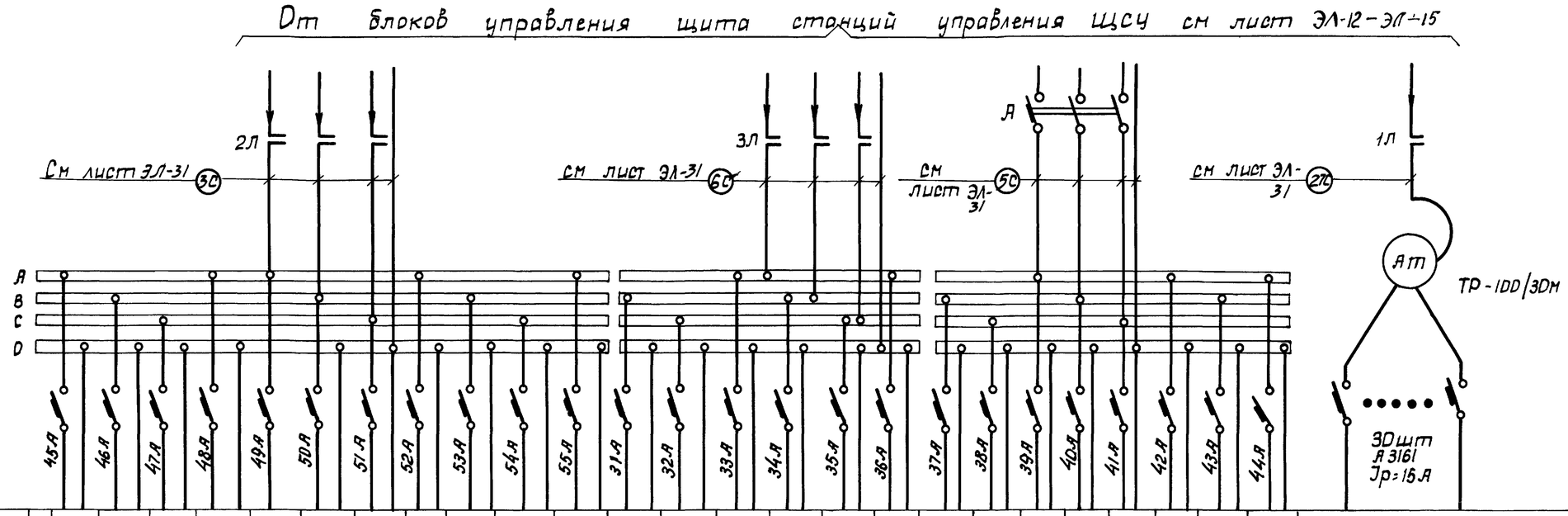

Номера линий	1НР	2НР	3НР	4НР	5НР	6НР	7НР	8НР	9НР	10НР	11НР	1УФ	2УФ	3УФ	4УФ	5УФ	6УФ	31	32	33	34	35	36	37	38	Линии №№ 1–30						
Наименование потребителей	Нерегулируемые линии											Линии ультрафиолетового облучен						Линии рабочего освещения								Регулируемое освещение						
	Планшет левая сторона	Планшет правая сторона	Бок. вынос освещение левая стор	Бок. вынос освещение левая стор	Бок. вынос освещение правая стор	Бок. вынос освещение правая стор	I галерея левая сторона	I галерея левая стор	I галерея правая сторона	I галерея правая сторона	Штепселя оркестра	На дроссельную стойку						Деж. освещ. планшета I сорта	Деж. освещ. планшета II сорта	Деж. освещ. планшета III сорта	Планшет сцены (левая сторона)	Планшет сцены (правая сторона)	Галереи I, II (левая сторона)	Галереи I, II (правая сторона)	Колонны	Поплавные софиты	Рампа	Выносной софит	Боковое выносное освещение	Планшет	Галереи	Оркестровая яма
Мощность, квт	2.0	2.0	1.0	1.0	1.0	1.0	2.0	2.0	2.0	2.0	0.72	1.0	1.0	1.0	1.0	1.0	1.0	0.9	0.9	0.9	0.18	0.18	0.36	0.36	0.36	$P_у$ = 78,7 квт						
Расчетный ток, а	13.6	13.6	4.5	4.5	4.5	4.5	13.6	13.6	16.6	13.6	3.3	4.5	4.5	4.5	4.6	4.5	4.5	15	15	15	15	15	15	15	15							
Расчетная длина, м	21	32	20	20	30	30	34	34	37	37	8	6	6	6	6	6	6	4.4	42	40	23	32	27	37	38							
Марка провода	ПВ	ПВ	ПВ	ПВ	ПВ	ПВ	ПВ	ПВ	ПВ	ПВ	ПВ	ПВ	ПВ	ПВ	ПВ	ПВ	ПВ	ПВ ПРГ	ПВ ПРГ	ПВ ПРГ	ПВ	ПВ	ПВ	ПВ	ПВ							
Сечения провода в кв, мм	2(1×2,5)	2(1×2,5)	2(1×2,5)	2(1×2,5)	2(1×2,5)	2(1×2,5)	2(1×2,5)	2(1×2,5)	2(1×2,5)	2(1×2,5)	2(1×2,5)	2(1×2,5)	2(1×2,5)	2(1×2,5)	2(1×2,5)	2(1×2,5)	2(1×2,5)	2(1×2,5)	2(1×2,5)	2(1×2,5)	2(1×2,5)	2(1×2,5)	2(1×2,5)	2(1×2,5)	2(1×2,5)							
Потеря напряжения, %	1.6	1.8	0.6	0.6	0.8	0.8	2.0	2.0	2.4	2.4	0.2	—	—	—	—	—	—	1.2	1.1	1.0	0.2	0.2	0.2	0.4	0.4							
Тип автомата	А3161	А3161	А3161	А3161	А3161	А3161	А3161	А3161	А3161	А3161	А3161	А3161	А3161	А3161	А3161	А3161	А3161	А3161	А3161	А3161	А3161	А3161	А3161	А3161	А3161	См лист ЭЛ-45						
Ток уставки расцепителя, а	15	15	15	15	15	15	15	15	15	15	15	15	15	15	15	15	15	15	15	15	15	15	15	15	15							
Наименование щита	Щит управления осветителя ЩУО																									Щит автотрансформатора ЩА						

Примечания

1 Схему включения линий нерегулируемого освещения 1НР÷11НР, ультрафиолетового облучения 1УФ÷6УФ, автотрансформатора А-Т см лист ЭЛ-46

2 Схему управления линиями рабочего освещения 31–38 см лист ЭЛ-47

1976	Сельский дом культуры со зрительным залом на 300 мест	Постановочное освещение. Расчетная схема электроснабжения	Типовой проект 264-12-155	Альбом III	Лист ЭЛ-44

КФ ЦИТП инв N7019/III

Гл. инж. проекта Давыдкий; Гл. инж. пр. Олельчук; Рук. группы Мульман; Рук. архитект. группы; Разработал Олельчук; Проверил; Нач. эл. отд. Шорев; Гл. инж. пр. Котировала; Укрниипроахтансельстрой

Номера линий	Наименование потребителей	Цвет	Количество точек	Общая точка	Всех точек	Количество и тип аппар	Примечание
1	2	3	4	5	6	7	8
	1 Постановочное освещение						
	А Регулируемые линии						
1	I Софит	К	8	0,3	2,4	8 шт УСРП-43	Стационарное оборудование
2	—"—	С	8	0,3	2,4		
3	—"—	Б	8	0,3	2,4		
4	II софит (верхний ряд)	Г	11	0,3	3,3	8 шт УСРП-43	
5	—"— —"—	С	11	0,3	3,3		
6	—"— —"—	З	10	0,3	3,3		
7	II софит (нижний ряд)	К	8	0,3	2,4	8 шт УСРП-43	
8	—"— —"—	Ж	8	0,3	2,4		
9	—"— —"—	С	8	0,3	2,4		
10	—"— —"—	Б	8	0,3	2,4		
11	III софит	К	11	0,3	3,3	8 шт УСРП-43	
12	—"—	С	11	0,3	3,0		
13	—"—	Б	10	0,5	3,0		
14	Выносной софит	К	4	0,5	2,0	12 шт ПР-05-150	
15	—"— —"—	С	4	0,5	2,0		
16	—"— —"—	К	4	0,1	2,0		
17	Рампа	С	16	0,1	1,6	12 шт РСП-4К	
18	—"— —"—	Б	16	0,1	1,6		
19	—"— —"—	К	16		1,6		
20	Планшет, левая сторона	У	–		9,0	3шт штс 40	Переносная аппаратура
21	—"— —"—	У	–		3,0	3шт штс-40	
22	Планшет, правая сторона	У	–		3,0	3шт штс-40	
23	—"— —"—	У	–		3,0	3шт штс 40	
24	Боковые выносн освещ лев	У	–		3,0	2шт штс-40	
25	—"— —"—	У	–		3,0	2шт штс-40	
26	Боковые выносн освещ прав	У	–		3,0	2шт штс-40	
27	—"— —"—	У	–		3,0	2шт штс 40	
28	Левая рабочая галерея	У	–		3,0	3шт штс-40	

1	2	3	4	5	6	7	8
29	Правая рабочая галерея	У	–	–	3,0	3шт штс-40	Перен аппарат
30	Штепселя оркестра	Б	12	0,06	0,72	12шт штепс розетка	
	Итого по линиям „А" Ру=78,7 кВт, Кр=0,5, Рр=39,4 кВт						
	Б Нерегулируемые линии						
1НР	Планшет левая сторона	У	–	–	3,0	3шт штс-40	Переносная аппаратура
2НР	Планшет правая сторона	У	–	–	3,0	3шт штс-40	
3НР	Боковое выносное осв левая	У	–	–	1,0	1шс штс-40	
4НР	—"— —"—	У	–	–	1,0	1шт штс-40	
5НР	Боковое выносное осв правая	У	–	–	1,0	1шт штс-40	
6НР	—"— —"—	У	–	–	1,0	1шт штс-40	
7НР	I Галерея левая сторона	У	–	–	3,0	3шт штс-40	
8НР	—"— —"—	У	–	–	3,0	3шт штс-40	
9НР	I Галерея правая сторона	У	–	–	3,0	3шт штс-40	
10НР	—"— —"—	У	–	–	3,0	3шт штс-40	
11НР	Штепселя оркестра	Б	12	0,06	0,72	12шт штепс розетки	
	Итого по линиям „Б" Ру=21,7 кВт, Кс=0,3, Рр=6,5 кВт						
	В линии ультрафиолетового облучения люминофоров						
1УФ	Планшет левая сторона	УФ	1	1,0	1,0	ПРК-7М	Переносная аппар в кл через ШТПС-40
2УФ	Планшет правая сторона	УФ	1	1,0	1,0	—"—	
3УФ	I галерея, левая сторона	УФ	1	1,0	1,0	—"—	
4УФ	—"— —"—	УФ	1	1,0	1,0	—"—	
5УФ	I галерея, правая сторона	УФ	1	1,0	1,0	—"—	
6УФ	—"— —"—	УФ	1	1,0	1,0	—"—	
	Итого по „В" Ру=60 кВт						
II	Рабочее освещение сцены						
31	Дежурн освещ планшета I софита	Б	3	0,3	0,9	УСРП-43	
32	Дежурн освещ. планшета II софита	Б	3	0,3	0,9		
33	Дежурн освещ планшета III софита	Б	3	0,3	0,9		
34	Планшет сцены (левая сторона)	Б	3	0,06	0,18	НСПО2	
35	Планшет сцены (правая сторона)	Б	3	0,06	0,18		
36	Галереи I, II (левая сторона)	Б	6	0,06	0,36		
37	Галереи I, II (правая сторона)	Б	6	0,06	0,36		
38	Колосники	Б	6	0,06	0,36		
	Итого по линиям „II" Ру=4,14 кВт, Кс=0,7 Рр=2,9 кВт						

К - светофильтр красного цв
Ж - светофильтр желтого цв
С - светофильтр синего цв
Г - светофильтр голубого цв
З - светофильтр зеленого цв
Б - белый цвет
У - условный

Общая установленная мощность освещения сцены Ру=110,2 кВт
Расчетная мощность Рр=48,5 кВт
(Мощность линий ультрафиолетового облучения в расчетную не входит из-за несовпадения по максимуму)

КФ ЦИТП инв №7019/III

1976	Сельский дом культуры со зрительным залом на 300 мест	Постановочное освещение Технологическая таблица	Типовой проект 264-12-155	Альбом III	Лист ЭЛ-45

Укрпинпроградонгельстрой
Гл. инж. проекта Ровицкий
Руководитель группы Ровицкий
Разработал Ожельчук
Проверил Ожельчук
Контролер Ульман
Нач отд Шрага
Гл. инж. пр. Ожельчук

Схема управления автотрансформатором, линиями нерегулируемого освещения ультрафиолетового облучения

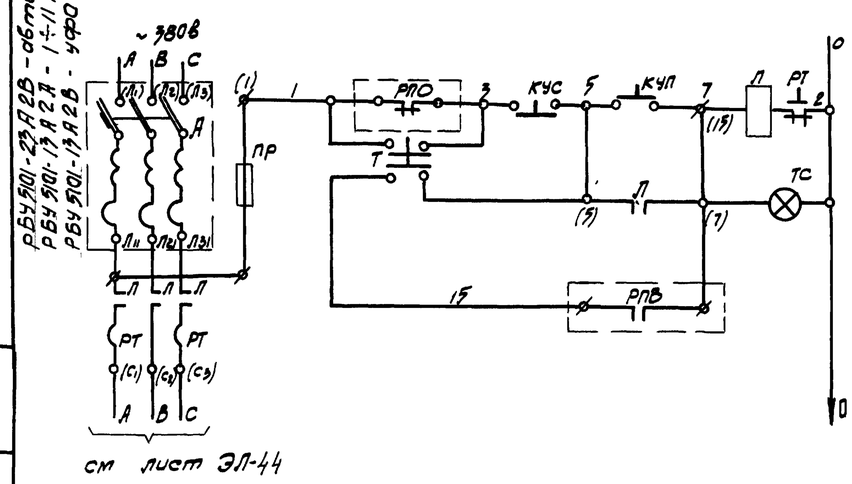

Общие цепи управления освещением сцены

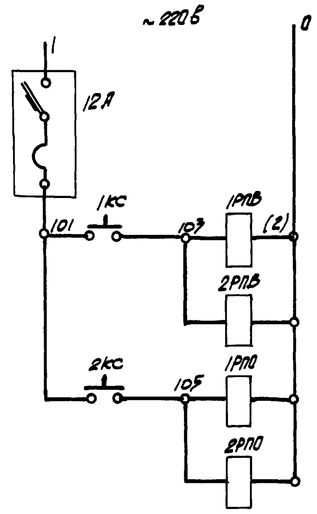

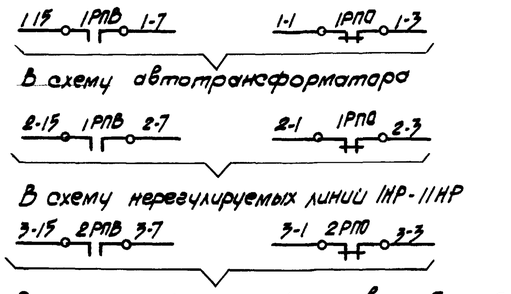

Принципиальная схема управления ультрафиолетовым облучением

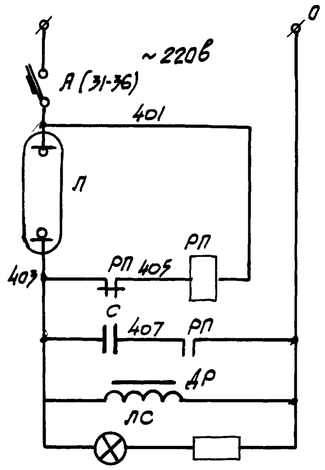

Примечание

1 Схемы управления двумя линиями освещения и автотрансформатором аналогичны

2 Включение каждой из двух линий освещения сцены и автотрансформатора осуществляется через свой контактор „Л" с помощью кнопок „КУП" „КУС" с пульта осветителя или через схему общего управления с помощью кнопок „КС" с пульта осветителя При этом индекс обозначения аппаратов и маркировки цепей 1 относится к автотрансформатору индекс 2 к группе нерегулируемых линий 1НР÷11НР; индекс 3 - к группе линий ультрафиолетового облучения 1УФ-6УФ

3 Схемы управления шестью линиями ультрафиолетового облучения аналогичны При этом индекс обозначения аппаратов и маркировки цепей 1 относится к линии 1УФ, 2-к линии 2УФ и т д 6-к линии 6УФ

N п/п	Обозначение по схеме	Наименование	Тип	Кол	Примечан
		Электроаппаратура, установленная на щите осветителя ЩУО/см лист ЭЛ-			
1	Л1 - Л6	Ртутно-кварцевая лампа	ПРК-7	6	
		Электроаппаратура, установленная по месту			
2	1С÷6С	Конденсатор 2000 пф 1000В	КБГ-МН	6	
1	1Др 6Др	Дроссель ~220в		6	
		На дроссельной стойке			
3	ЛС1÷ЛС6	Арматура сигнальная с белым колпаком ~220в	ЛС-53	6	
2	1РП-6РП	Реле электромагнитное универсальное	РПУ-2	6	
1	31А÷36А	Выключатель автоматический	А63-1М	6	–
		Электроаппаратура установленная на щите осветителя ЩУО/см лист ЭЛ-			
4	Т	Переключатель однополюсной	ТВ1-1	3	
3	ТС	Табло световое ~220В	ТСМ	3	
2	КУП КУС	Кнопка малогабаритная	КУО-3	6	
1	1КС, 2КС	Кнопка малогабаритная	КУО-3	2	
		Электроаппаратура, установленная на пульте осветителя ПО (см лист ЭЛ-			
5	1РПО, 2РПО 1РПС, 2РПВ	Реле промежуточное, 2з+2р конт	РПУ 2 362203	4	
4	12А	Выключатель автоматический	А3161	1	
3	1Л-3Л	Пускатель магнитный		3	
2	1пр-3пр	Предохранитель	ПРС 6-П	3	
1	1А-3А	Выключатель автоматический	А3124	3	
		Электроаппаратура установленная на ЩСУ (см. лист ЭЛ-			

Экспликация КФЦИТП инв N 7019/10

1976	Сельский дом культуры со зрительным залом на 300 мест	Постановочное освещение Принципиальные схемы управления	Типовой проект 264-12-155	Альбом III	Лист ЭЛ-48

Укр НИИпроектсельстрой
Нач эл.отд Савицкий
Гл. инж. пр Спектор
Рук группы Савицкий
Разработал
Проверил Элельбаум
Копировал
Шрагер
Омельчук

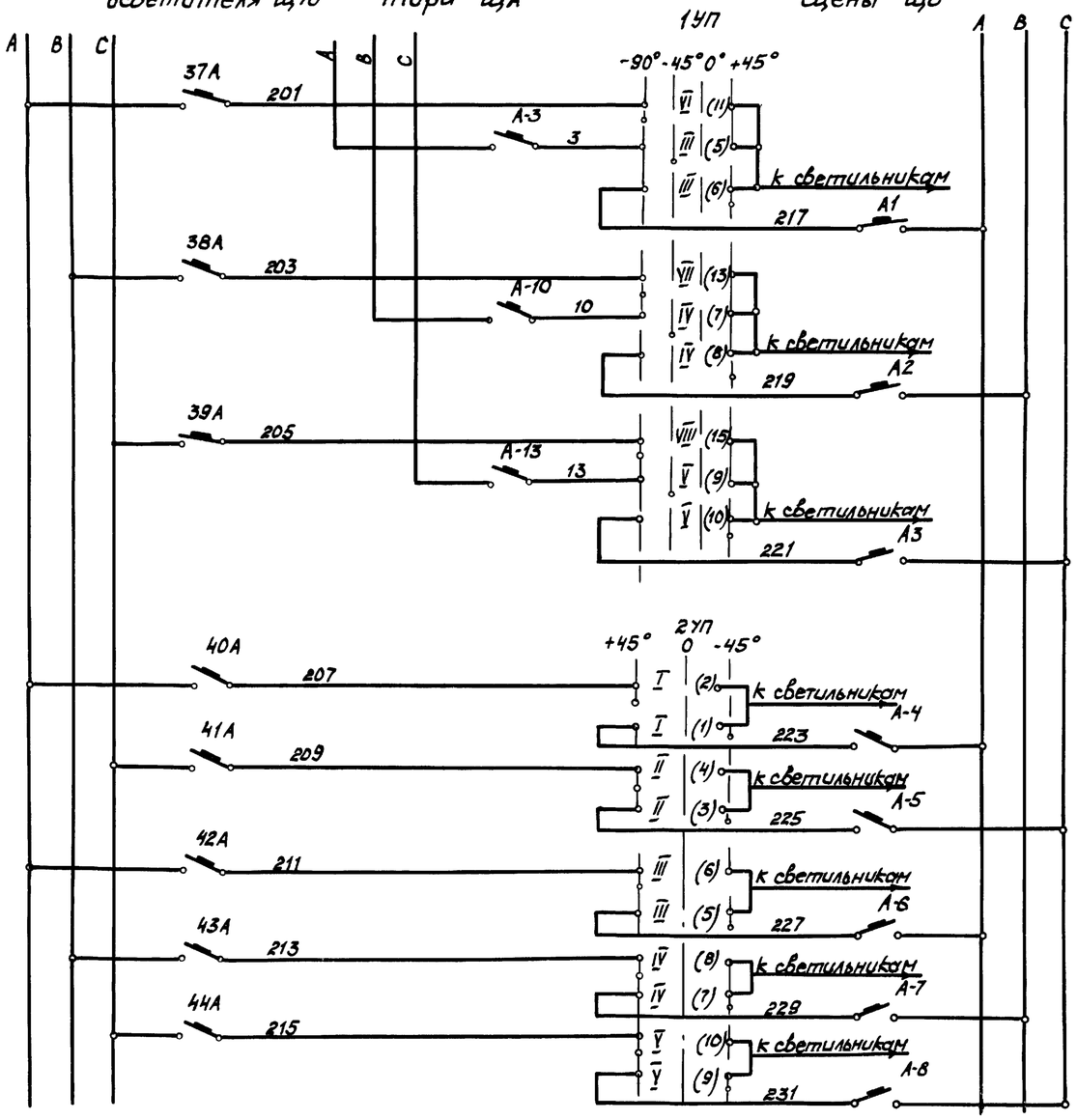

NN линии	Наименование потребителей	Ток расцепителя (а)	Мощность (кВт)	Ток (а)	Сеч проводов	Расчетная длина	Потеря напряжения %
31	I софит	15	0.9	4.1	2.5	44	1.2
32	II софит	15	0.9	4.1	2.5	42	1.1
33	III софит	15	0.9	4.1	2.5	40	1.0
34	Планшет (левая сторона)	15	0.18	0.85	2.5	23	0.2
35	Планшет (правая сторона)	15	0.18	0.25	2.5	32	0.2
36	Галереи (левая сторона)	15	0.36	1.7	2.5	27	0.2
37	Галереи (правая сторона)	15	0.36	1.7	2.5	37	0.4
38	Колосники	15	0.36	1.7	2.5	38	0.4

Диаграмма замыкания контактов универсального переключателя „1УП"

УП 5314-ф42В

Номер секции	Номер контакта		Обозначение контактов по схеме		Положение рукоятки -90° Пульт освет		-45° Автотранс		0° Откл		+45° Щит р о		
	Л	П	Л	П	Л	П	Л	П	Л	П	Л	П	
I	1	2			X	X	X				X	X	*
II	3	4			X	X	X				X	X	*
III	5	6	3	217			X				X	X	
IV	7	8	10				X				X	X	
V	9	10	13	221			X				X	X	
VI	11	12	201	219	X				X				
VII	13	14	203		X				X				
VIII	15	16	205		X				X				

Диаграмма замыкания контактов универсального переключателя „2УП"

УП 5314-с141

Номер секции	Номер контакта		Обозначение контактов по схеме		Положение рукоят. -45° Пульт освет		0° Откл		+45° Щит р о		
	Л	П	Л	П	Л	П	Л	П	Л	П	
I	1	2	223	207		X			X		
II	3	4	225	209		X			X		
III	5	6	227	211		X			X		
IV	7	8	229	213		X			X		
V	9	10	231	215		X			X		
VI	11	12				X			X		*
VII	13	14				X			X		*
VIII	15	16				X			X		*

* Контакт не используется

	А3,А10	Автоматический	А3161	Iнр =15а	шт.	3	
6	А13	выключатель, однополюсный					
Щит автотрансформатора ЩА (см. лист ЭЛ-							
5	А1÷8	Автоматический	А3161	Iнр=15а	шт	8	Iн
		выключатель, однополюсный					
Щит рабочего освещения сцены (СУ9942-15)							
4	2УП	То же	УП 5314- -с141		шт	1	
3	1УП	Универсальный	УП 5314-		шт	1	
		переключатель	-ф428				
2	37,38, 39,40	Автоматический выключатель	А63-1М	Iнр=10а	шт	8	
	41,42, 43,44А	однополюсный					
1		Арматура	ЛС-53		шт	6	для УФО
		сигнальной лампы					
Щит управления осветителя ЩУО (см лист ЭЛ-54)							
NN п/п	Обозн по схеме	Наименование	Тип, марка	Техн хар-ка	Ед изм.	К-во	Примеч.

Экспликация

1976	Сельский дом культуры со зрительным залом на 300 мест	Постановочное освещение. Схема рабочего освещения сцены	Типовой проект 264-12-155	Альбом III	Лист ЭЛ-47

КФ ЦИТП инв N7019/III

Укринтерразвинсельстрой
Нач отд Ал инж.пр.
Шрого Овельчук
Рук группы Разработ. Провер. Контр.
Совицкий Сабицкий Овельчук Ковальская

Вид на ТР-100/30м сверху

№№ линий потребителей	1	2	3	14	15	16	4	5	6	11	12	13	17	18	19
№№ щеток ТР-100/30м	101	102	103	104	105	106	107	108	109	110	111	112	113	114	115
№№ ручек РТМ-30	16	17	18	19	20	21	22	23	24	25	26	27	28	29	30
Щетки ЛТ ТР-100/30м															
№ ручек РТМ-30	1	2	3	4	5	6	7	8	9	10	11	12	13	14	15
№№ щеток ТР-100/30м	116	117	118	119	120	121	122	123	124	125	126	127	128	129	130
№№ линий потребителей	20	21	24	25	28	7	8	9	10	30	29	26	27	22	23
Фаза	А					В					С				

Ряд №4

Ряд №3

Поворотные ролики над тр-100/30м

Схема подключения регулируемых потребителей освещения сцены

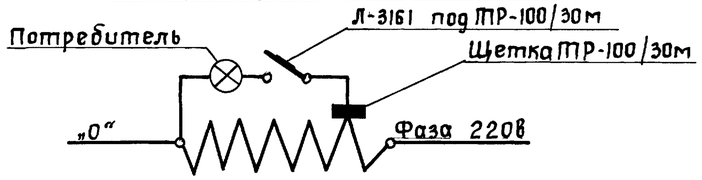

Поворотные ролики на РТМ-30

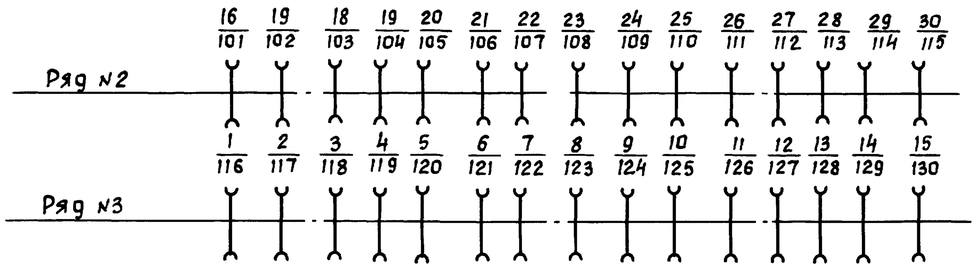

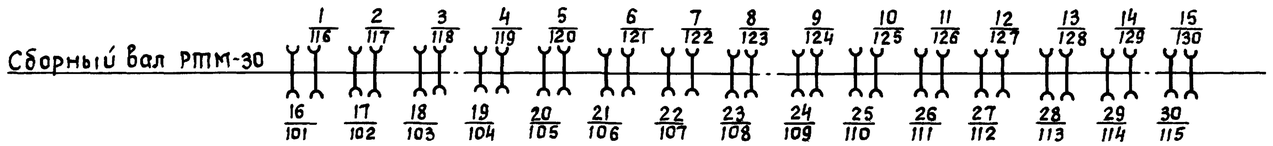

Вид на регулятор РТМ-30 со стороны ручек управления

№№ ручек РТМ-30	1	2	3	4	5	6	7	8	9	10	11	12	13	14	15
Цвет светофильтра	У	У	У	У		К	Ж	С	Б	Б	У	У	У	У	У
Наименование потребителей	Планшет левая сторона		Блок-прожект. левая сторона		I раб. гал. левая сторона	II софит нижний ряд				Оркестр. I группа	I рабоч. галерея правая сторона	Боковые прожектора правая сторона		Планшет правая сторона	
№№ щеток ТР-100/30м	116	117	118	119	120	121	122	123	124	125	126	127	128	129	130
Фаза	А	А	А	А	А	В	В	В	В	В	С	С	С	С	С

Верхний вал

№№ ручек РТМ-30	16	17	18	19	20	21	22	23	24	25	26	27	28	29	30
Цвет светофильтра	К	С	Б	К	С	Б	Г	С	З	К	С	Б	К	С	Б
Наименование потребителей	I софит			Выносной софит			II софит верхний ряд			III софит			Рампа		
№№ щеток ТР-100/30м	101	102	103	104	105	106	107	108	109	110	111	112	113	114	115
Фаза	А	А	А	А	А	В	В	В	В	В	С	С	С	С	С

Нижний вал

Схема тросовой передачи

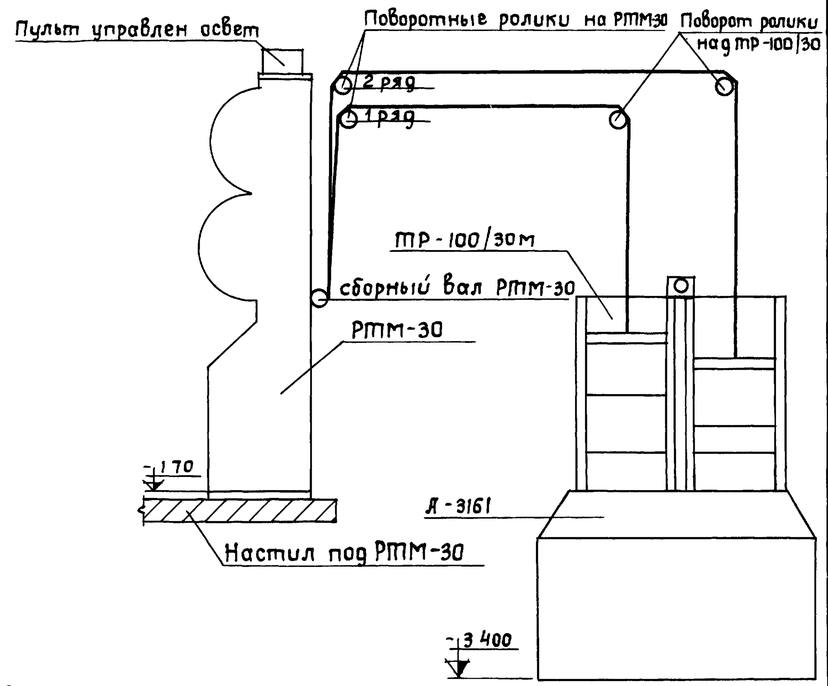

Примечание

1. Тросовая передача расчитана на прямое включение щеток ТР-100/30м
2. Автоматы защиты отходящих линий Л-3161 устанавливаются специальной конструкции под автотрансформатором Конструкцию см лист ЭЛ-59
3. Размещения оборудования в регуляторной см лист ЭЛ-49

КФ ЦИТП инв №7019/10

1976	Сельский дом культуры со зрительным залом на 300 мест	Постановочное освещение. Схема разбивки ручек регулятора и щеток автотрансформатора	Типовой проект 264-12-155	Альбом III	Лист ЭЛ-48

Согласовано

Рук. группы Савицкий; Разработал Савицкий; Проверил Омельчук; Копировал Куц

Шраго Омельчук

Нач. отдела Гл. инж. пр.

УкрНИИПграждансельстрой

План щитовой и регуляторной

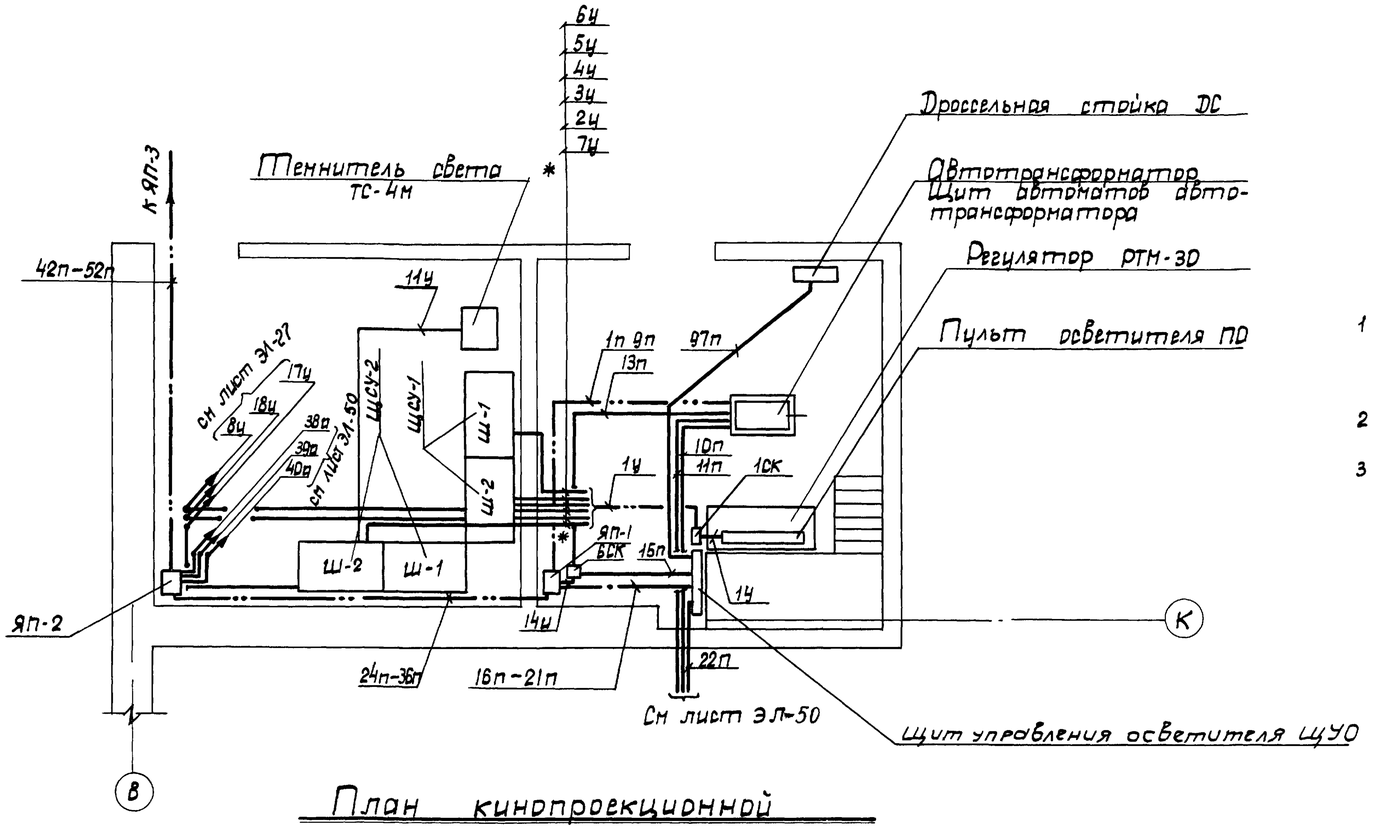

Примечания

1. Настоящий лист рассматривать совместно с листами ЭЛ-32, ЭЛ-50
2. Трубный журнал см лист ЭЛ-32
3. Ящик протяжной ЯП-3 размещается под перекрытием планшета сцены в осях „8-П"

План кинопроекционной

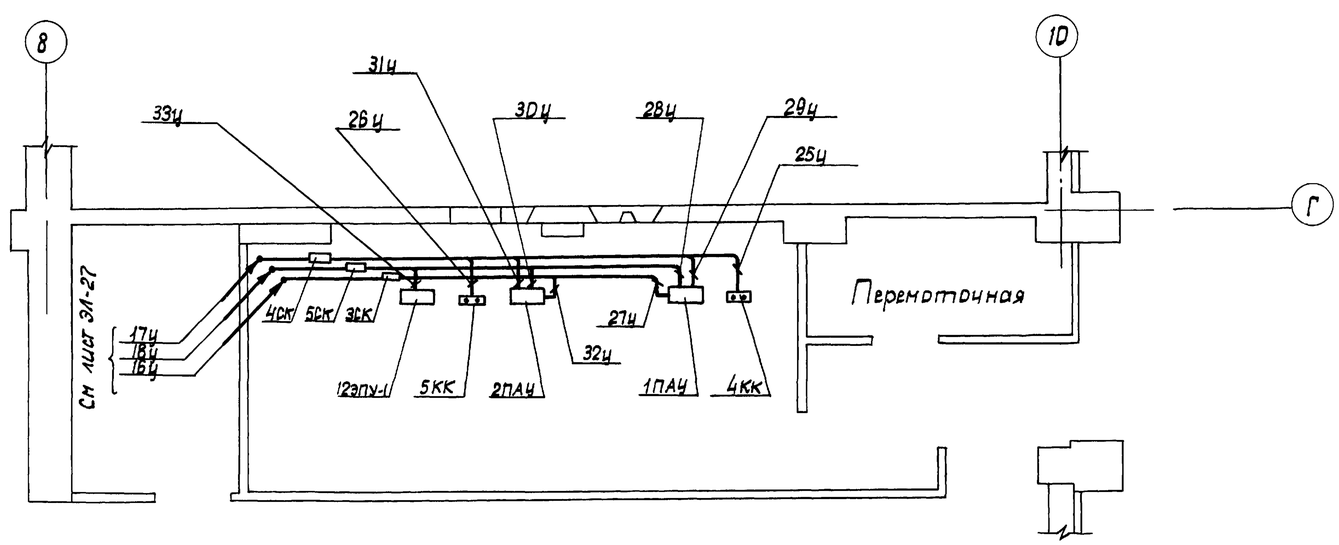

1976	Сельский дом культуры со зрительным залом на 300 мест	Постановочное освещение Цепи управления План щитовой и регуляторной План кинопроекционной	Типовой проект 264-12-155	Альбом III	Лист ЭЛ-49

К ф ЦИТП инв N 7019/III

Украинпроцеждаельстрой

Нач эл отд Щрага; Гл инж пр Ямельчук; Рук гр Розаорова; Проверил Копыдова; Разработал Савицкий; Савицкий; Орлович; Дильман

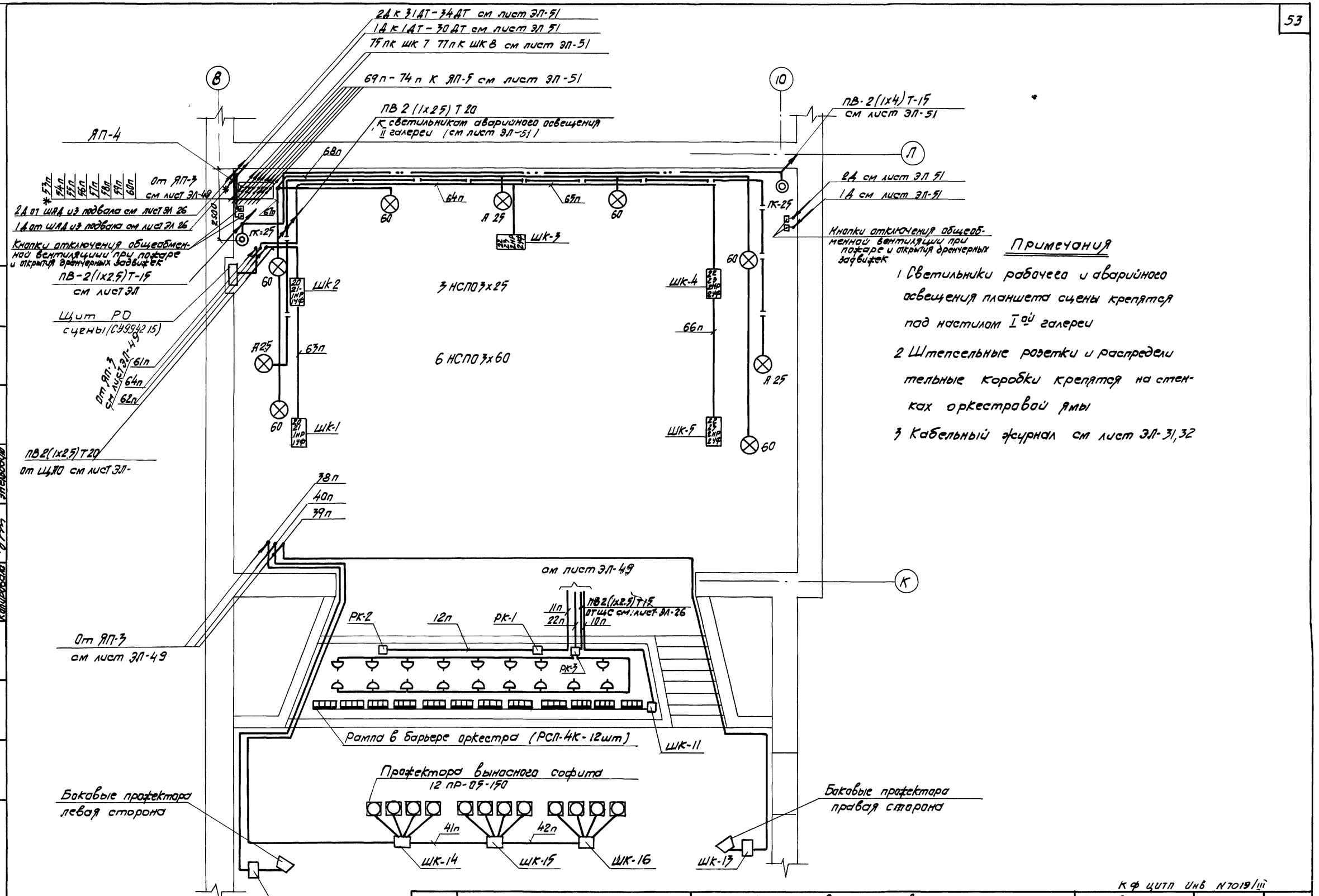

Примечания

1 Светильники рабочего и аварийного освещения планшета сцены крепятся под настилом I-ой галереи

2 Штепсельные розетки и распределительные коробки крепятся на стенках оркестровой ямы

3 Кабельный журнал см лист ЭЛ-31,32

Согласовано			
Гл. арх.	Скуратовская		
Рук. гр. арх.	Брыль		
Рук. гр. ОВ	Лев.		
Рук. гр. ВК			
Совликий	Рук. гр.		
Совликий	Разработал		
Оглыгчук	Проверил		
Рук. эл.	Контролер		
Шрагер			
Оглыгчук			
Нач. эл. отд.			
Гл. инж. пр.			
Укрнипроцелстройпроект			

1976	Сельский дом культуры со зрительным залом на 300 мест	Постановочное освещение Планшет сцены План разводки сетей	Типовой проект 264-12-155	Альбом III	Лист ЭЛ-50

Кф ЦИТП Инв N 7019/III

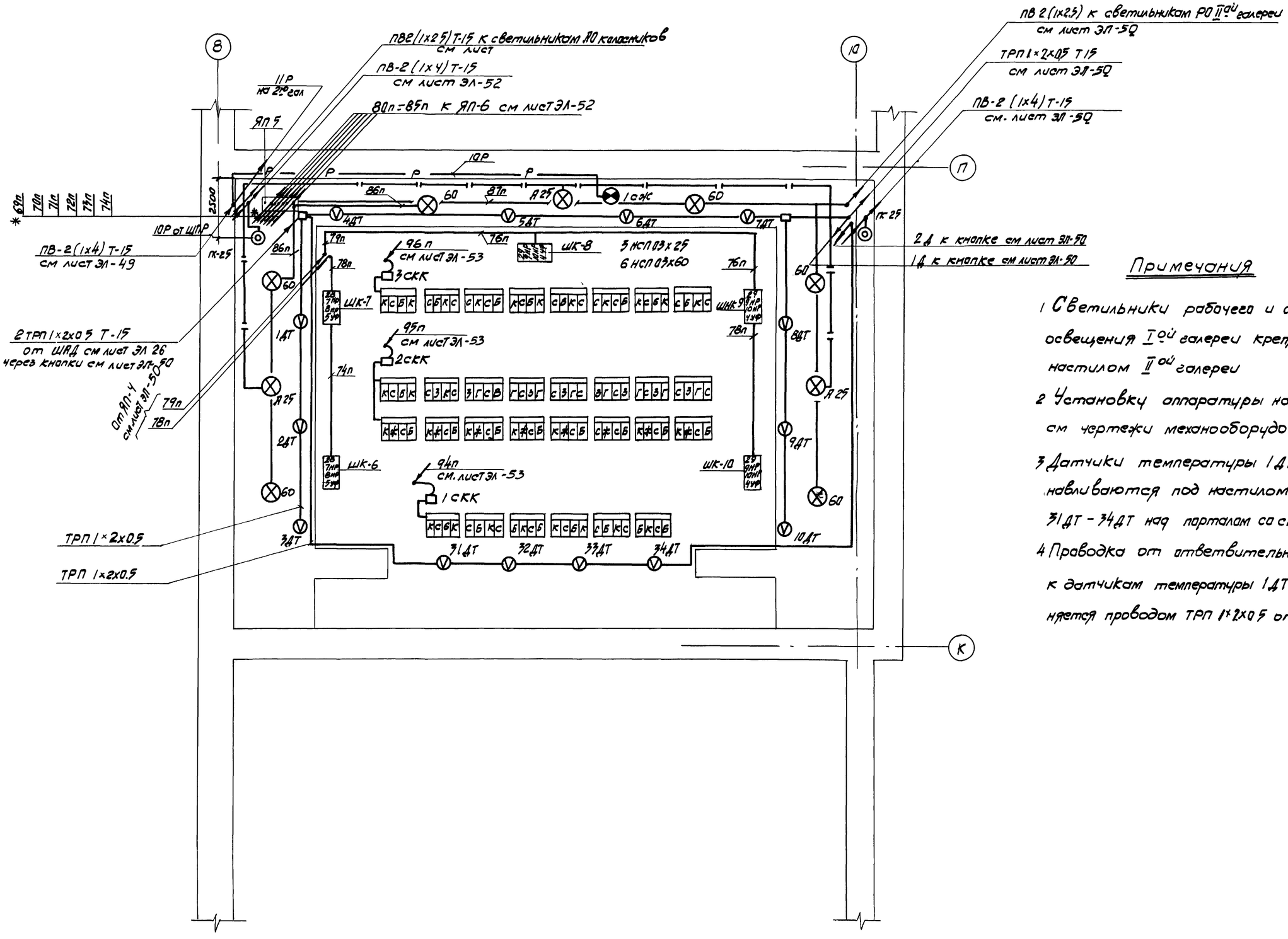

Примечания

1. Светильники рабочего и аварийного освещения Iой галереи крепятся под настилом IIой галереи
2. Установку аппаратуры на софитах см чертежи механооборудования
3. Датчики температуры 1ДТ – 10ДТ устанавливаются под настилом Iой галереи 31ДТ – 34ДТ над порталом со стороны сцены
4. Проводка от ответвительных коробок к датчикам температуры 1ДТ – 34ДТ выполняется проводом ТРП 1х2х0.5 открыто

КФ ЦИТП инв N 7019/III

1976	Сельский дом культуры со зрительным залом на 300 мест	Постановочное освещение Iая рабочая галерея План разводки сетей	Типовой проект 264-12-155	Альбом III	Лист ЭЛ-51

Согласовано
Рук. гр. отм. Сидоренко
Рук. гр. ОВ Бугаев
Рук. гр. ВК Лев
Рук. гр. Эл. Савицкий Савицкий Омельчук Эпельбаум
Рук. группы Разработал Проверил Шрагер Омельчук Калуровой
Нач. отдела гл. инж. пр.

УкрНИИПроектсельстрой

II я рабочая галлерея

План разводки электрических сетей освещения, автоматического пожаротушения и режиссерской сигнализации

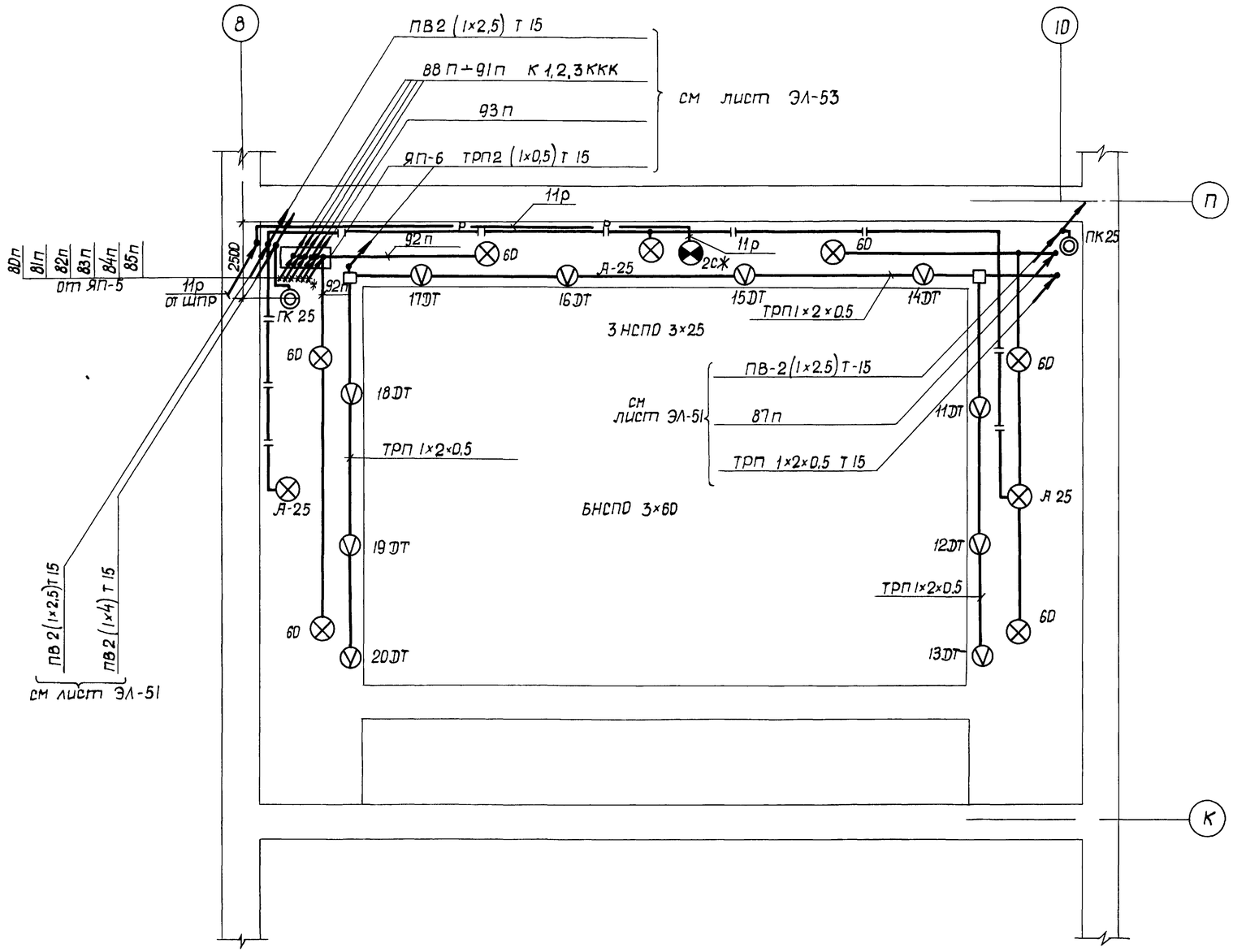

Примечания

1. Светильники рабочего и аварийного освещения II ой галлереи крепятся под колосниками
2. Датчики температуры 11DT-20DT установить под настилом II галлереи
3. Напряжение сети рабочего освещения 220в Напряжение ламп 220в
4. Напряжение сети аварийного и сигнального освещения 36в.
5. Защита сети аварийного и сигнального освещения производится автоматическим выключателем, установленным в шкафу управления аварийным освещением ШАО
6. Вся проводка выполняется проводом марки ПВ, за исключением к датчикам температуры 11DT-20DT - телефонным проводом ТРП 1×2×0,5
7. Вся проводка выполняется в стальных водогазопроводных легких трубах по ГОСТ 3262-62, за исключением провода ТРП 1×2×2,5, который прокладывается в трубах лишь на участках между галлереями, остальное- открыто
8. Трубы прокладываются в штробе и открыто по стенам и рабочей галлерее
9. Все корпуса светильников подлежат заземлению Для заземления использовать нулевой провод сети
10. Светильник СШ-1 режиссерской сигнализации устанавливается на стенке рабочей галереи.
11. Условные обозначения см лист ЭЛ-5

Нач отд	Шрага	согласовано	Рук гр дох	Сидоровская		
Гл инж пр	Онельчук		Рук гр ОВ	Быль		
Рук группы	Сабицкий		Рук гр ВК	Лев		
Разработал	Сабицкий		Рук гр ЭС	-		
Проверил	Онельчук					
Копировал	Ковальская					
Укрниигражданельстрой						

КФ ЦИТП инв N7019/III

1976	Сельский дом культуры со зрительным залом на 300 мест	Постановочное освещение II я рабочая галлерея План разводки сетей	Типовой проект 264-12-155	Альбом III	Лист ЭЛ-52

Колосники

План разводки электрических сетей освещения и автоматического пожаротушения

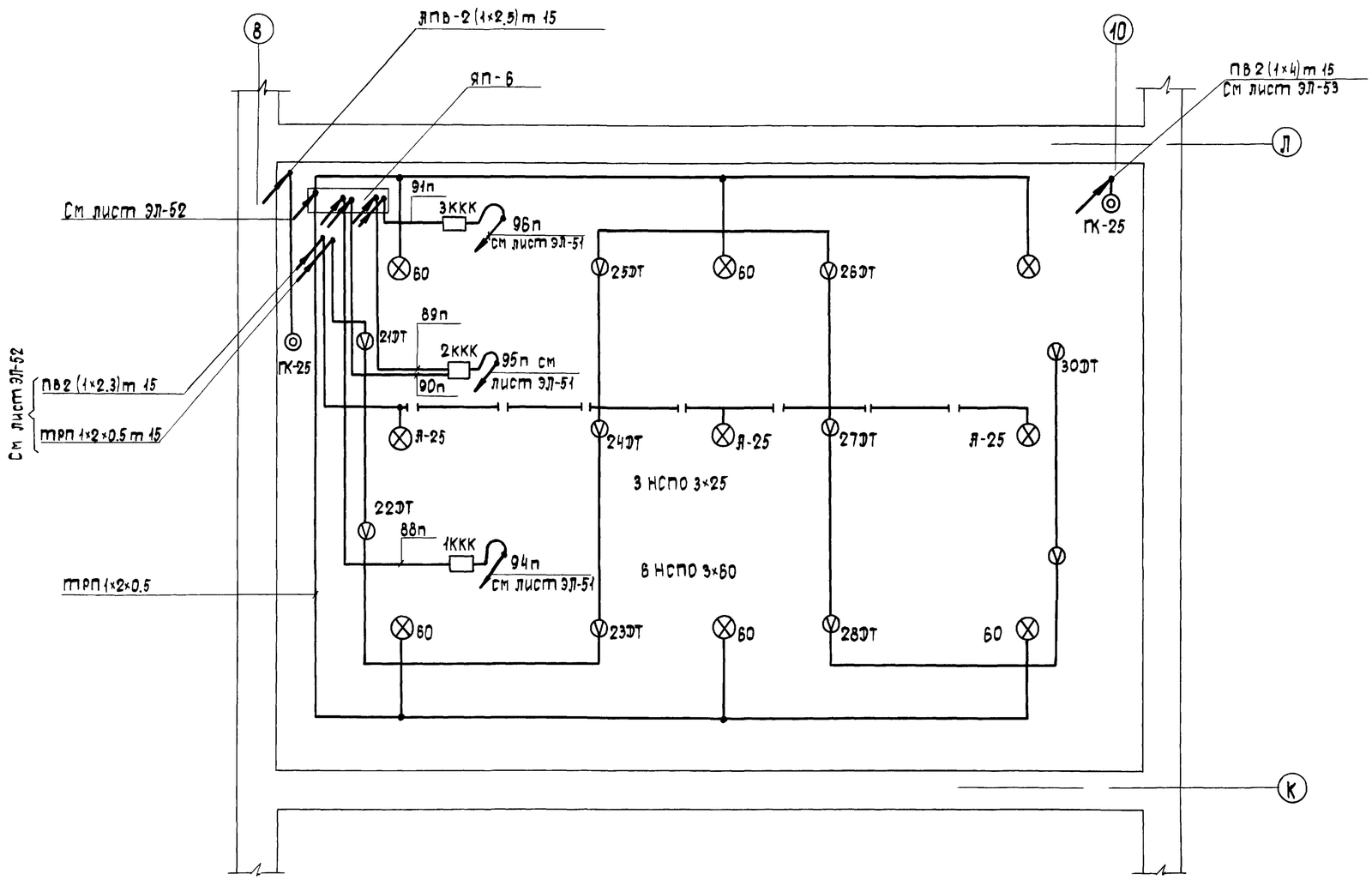

Примечания

1. Светильники рабочего и аварийного освещения крепятся к штанкетным площадкам
2. Клеммные ящики 1ККК-3ККК крепятся на колосниковом настиле
3. Датчики температуры 21ЭТ-30ЭТ устанавливаются под колосниковым настилом
4. Напряжение сети рабочего освещения 220в Напряжение ламп 220в
5. Напряжение сети аварийного и сигнального освещения 36в
6. Вся проводка выполняется проводом марки ПВ, за исключением к датчикам температуры 21ЭТ÷30ЭТ- телефонным проводом ТРП 1×2×0,5
7. Вся проводка выполняется в стальных водогазопроводных легких трубах по ГОСТ 3262-62 за исключением провода ТРП 1×2×0,5, который прокладывается в трубах лишь на участках между II и рабочей галереей и колосниками, остальное - открыто
8. Трубы прокладываются в штробе и открыто по стенам и колосникам
9. Все корпуса светильников должны быть заземлены Для заземления использовать нулевой провод сети
10. Конструкции корзины гибкой ленты и софитной фермы см проект механооборудования
11. Технические условия для изготовления гибких сценических лент см листы ЭЛ-65 и ЭЛ-66
12. Условные обозначения см лист ЭЛ-5

Согласовано: Куратовская; Бриль; Пев

Рук гр арх: Савицкий; Савицкий; Отельчук; Костомельская

Рук гр ОВ; Рук гр ВК

Рук группы: Разработ. Савицкий; Проверил Бриль; Копировала Костомельская

Шрага Отельчук

Нач эл отд; Гл инж пр

Укрнипиагропромсельстрой

КФ ЦИТП ИНБ N 7019/III

1976	Сельский дом культуры со зрительным залом на 300 мест	Постановочное освещение Колосники План разводки сетей	Типовой проект 264-12-155	Альбом III	Лист ЭЛ-53

М 1 10

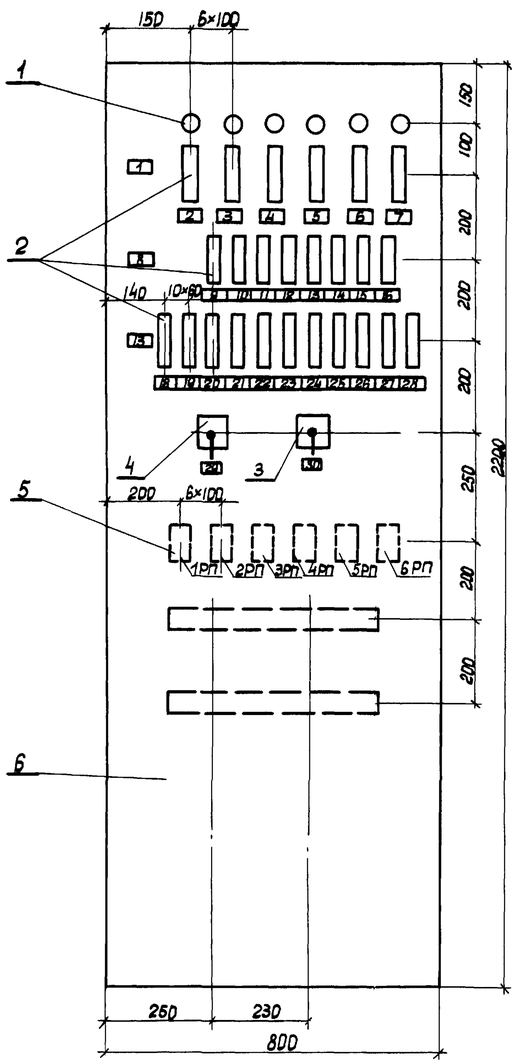

Перечень надписей в рамках щита осветителя

NN п/п	NN надписи	Обозначение по схеме	Место надписи	Текст надписи	Примечание
1	1		Табличка	Ультрафиолетовое облучение	
2	2	31Я, 1лс	—"—	1УФ - планшет, левая сторона	
3	3	32Я, 2лс	—"—	2УФ - планшет, правая сторона	
4	4	33Я, 3лс	—"—	3УФ - I галерея, левая сторона	
5	5	34Я, 4лс	—"—	4УФ - I галерея, левая сторона	
6	6	35Я, 5лс	—"—	5УФ - I галерея, правая сторона	
7	7	36Я, 6лс	—"—	6УФ - I галерея, правая сторона	
8	8		—"—	Рабочее освещение	
9	9	37Я	—"—	Планшет, I софит	
10	10	38Я	—"—	Планшет, II софит	
11	11	39Я	—"—	Планшет, III софит	
12	12	40Я		Галереи I, II (левая сторона)	
13	13	41Я	—"—	Галереи I, II (правая сторона)	
14	14	42Я	—"—	Колосники	
15	15	43Я	—"—	Резерв	
16	16	44Я	—"—	Резерв	
17	17		—"—	Нерегулируемые линии	
18	18	45Я	—"—	Планшет, левая сторона	
19	19	46Я	—"—	Планшет, правая сторона	
20	20	47Я	—"—	Боковое выносное, левая сторона	
21	21	48Я	—"—	Боковое выносное Левая сторона	
22	22	49Я	—"—	Боковое выносное Правая сторона	
23	23	50Я	—"—	Боковое выносное правая сторона	
24	24	51Я	—"—	I галерея левая	
25	25	52А	—"—	I галерея левая	
26	26	53А	—"—	I галерея правая	
27	27	54А	—"—	I галерея правая	
28	28	55А	—"—	Оркестр	
29	29	1УП	—"—	Раб осв щитов - Автотр - Откл - Щит РО	
30	30	2УП	—"—	Раб осв Щит осв - откл - щит РО	

Перечень надписей в рамках пульта осветителя

NN п/п	NN надписи	Обозначение по схеме	Место надписи	Текст надписи	Примечание
1	1	1Т, 1ТС 1КУП, 1КУС	Табличка	АТ - Автотрансформатор	
2	2	2Т, 2ТС 2КУП, 2КУС	—"—	Нерегулируемые линии 1НР-11НР	
3	3	3Т, 3ТС 3КУП, 3КУС	—"—	Ультрафиолетовое облучение 1УФ-6УФ	
4	4	1КС, 2КС	—"—	Освещение сцены	
5	5	ТС-2	—"—	Театр	
6	6	ТС-4	—"—	Контроль темнителя	
7	7	ТС-5	—"—	На прямую	
8	8	ТС-6	—"—	Через темнитель	
9	9	ЗКЧ, ЗКЧ	—"—	Дежурное освещение зрительного зала	
10	10	ЛБ2, ЛЗ2 В2	—"—	Режиссерская сигнализация	

Спецификация материалов

NN п/п	Обозначение по схеме	Наименование	Тип или марка	Техник х-ка	Ед изм	Кол	Примечание
10		Провод медный гибкий сеч 2,5 мм²	ПГВ		м	120	
9		То же					
8		Набор зажимов	КН1010		-"-	7	
7		Рамка для надписей	60×28 мм		-"-	34	
6		Щит панельный плоский	Щ ПП-2200×800		шт	1	ГОСТ 3244-68

Спецификация электроаппаратуры

NN п/п	Обозначение по схеме	Наименование	Тип или марка	Техник х-ка	Ед изм	Кол	Примечание
5	1РП-6РП	Реле электромагнитное универсальное	РПУ-2-362203		"	6	
4	2УП	Универсальный переключатель	УП5314 -С141		"	1	
3	1УП	Универсальный переключатель	УП5314-Ф428		"	1	
2	31Я÷55Я	Автоматический выключатель	А63-М	Iр=10а	"	25	
1		Арматура сигнальная	ЛС-53		шт	8	

Примечания

1 Автоматические выключатели, реле и наборы зажимов установить за панелью, сделав соответственно вырезы в панели для автоматических выключателей

2 Монтажную схему см лист ЭЛ-55

1976	Сельский дом культуры со зрительным залом на 300 мест	Постановочное освещение. Общий вид щита управления осветителя ЩУО	Типовой проект 264-12-155	Альбом III	Лист ЭЛ-54

N 7019/III

Укрпитграждансельпрой

Нач эл отд Блинж.пр

Рук группы Разработал Проверил Копировал

Шрага Онельчук

Овицкий Отыкин Онельчук Ульянов

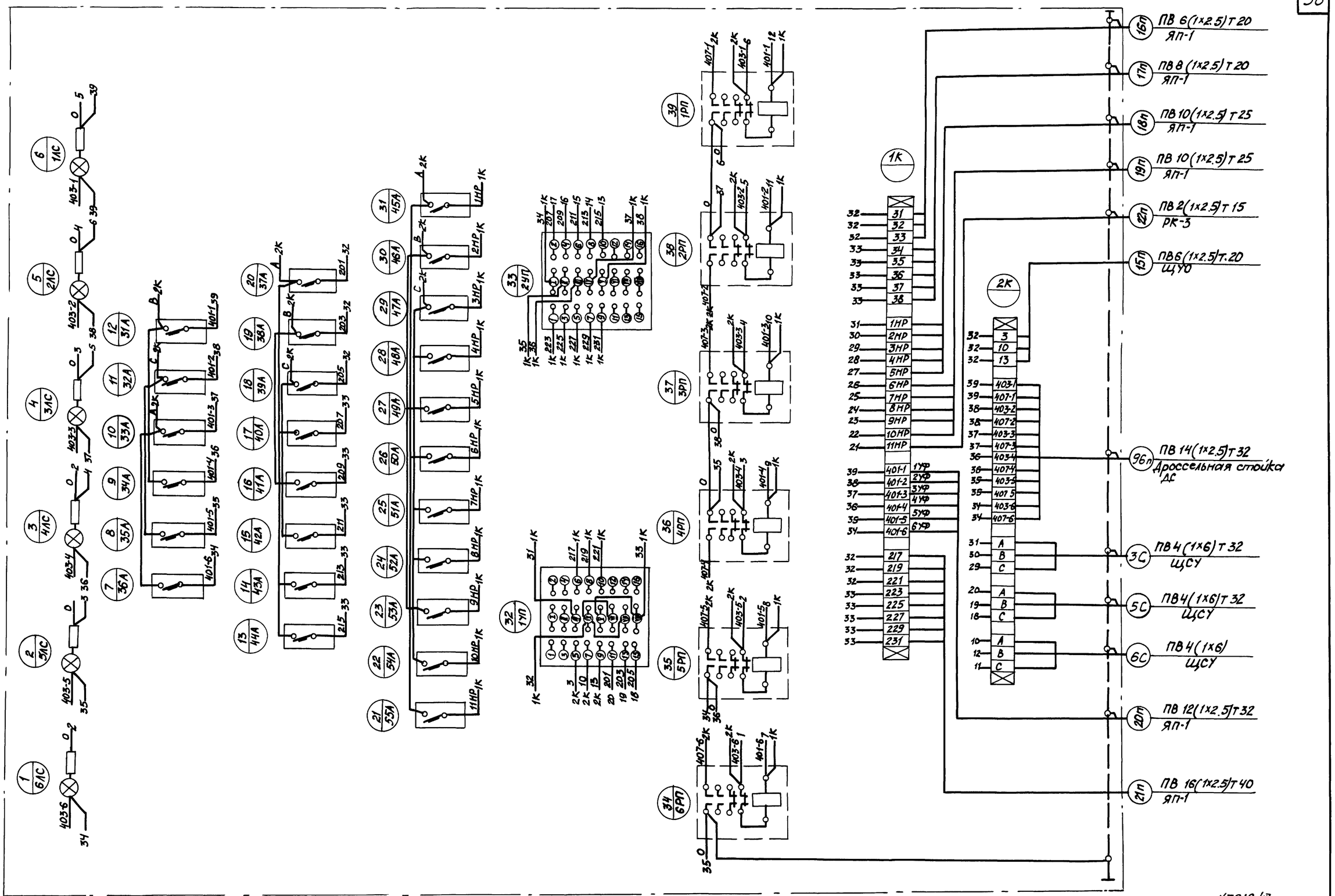

N7019/III

1976	Сельский дом культуры со зрительным залом на 300 мест	Постановочное освещение Монтажная схема щита управления осветителя ЩУО.	Типовой проект 264-12-155	Альбом III	Лист ЭЛ-55

Укрпитгражданстрой

ГИП	Шорга	
Нач. отд.	Ольчук	
Нач. пр.		
Рук. арп.		
Разработ.		
Провери.		
Копиров.		
Либицкий		
Спектор		
Сабинина		

Фасад
М 1:25

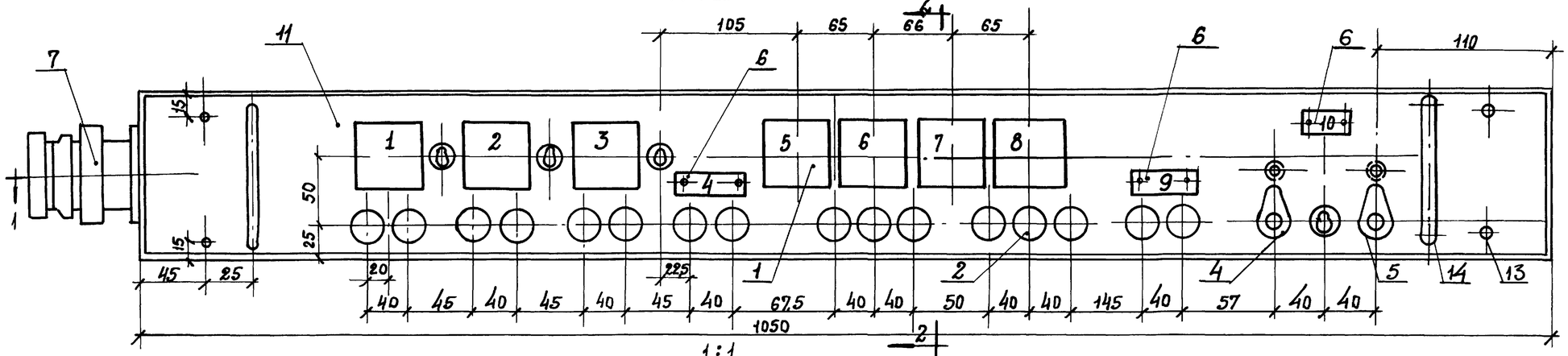

1:1
М 1:25

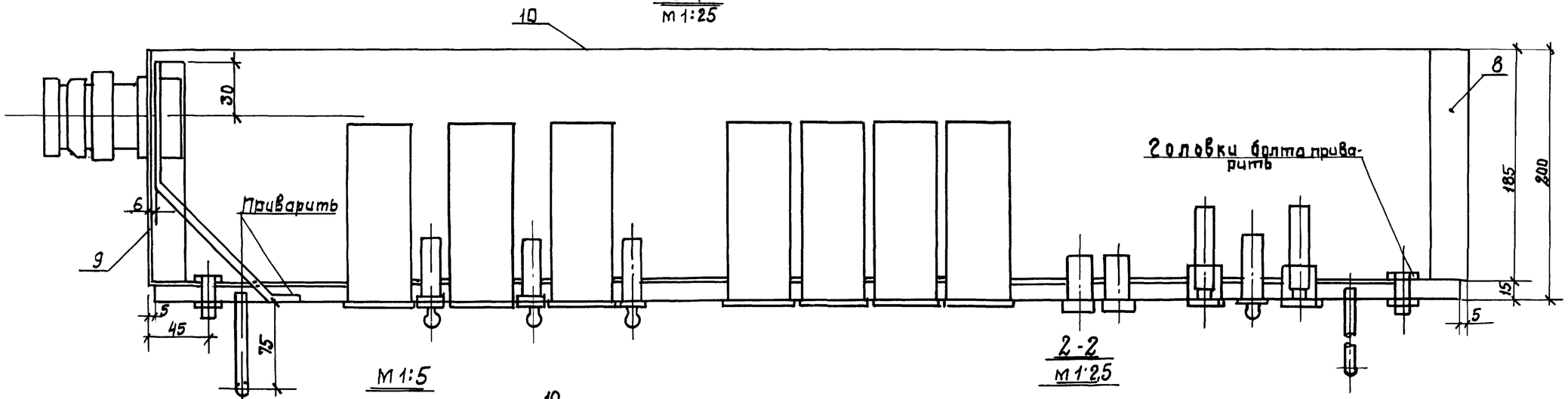

М 1:5

2-2
М 1:2,5

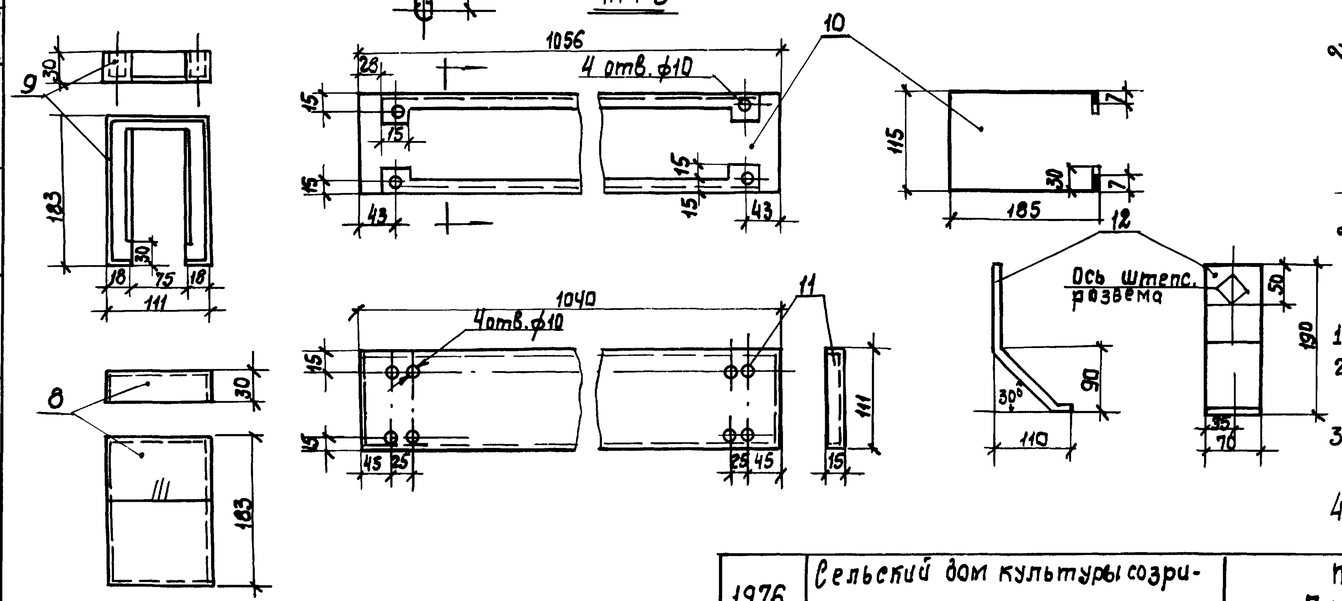

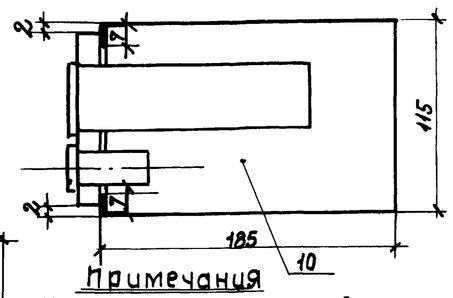

Примечания

1. Конструкция пульта сварная
2. Пульт окрасить серой эмалевой краской
3. Текст надписей на табло и в рамках см лист ЭЛ- .
4. Монтажную схему см лист ЭЛ- .

2	14	Ручка	ст 30 ф8	С-220			
4	13	Болт с гайкой и шайба	М8×25	—			
1	12	Скоба	ст. лист δ=2	70×140			
2	11	Дверца	ст. лист δ=2	133×1232			
1	10	Кожух	ст. лист δ=2	529×1226			
1	9	Боковина	ст. лист δ=2	163×235			
1	8	Боковина	ст. лист δ=2	163×235			
1	7	Штепсельный разъем	ШТГ 6Р 47 ш 2				
3	6	Рамка для насыпи	РН-45×15				
1	5	Арматура сигнальная с белым стеклом	ЛС-53				110б
1	4	Арматура сигнальная с зеленым стеклом	ЛС-53				110б
4	3	Переключатель однопол	ТБ 1 1				~250б
16	2	Кнопка управления	К 40-3				
7	1	Табло сигнальное	1 см				220б
		Наименование	Обозначение материала, сортамент	№ чертежа, техн. и ческ. развития	1 шт. Общ. Вес кг		Примеч.
		Спецификация			Вес без оборуд. / с оборуд.		

№ 7019/III

1976	Сельский дом культуры созрительным залом на 300 мест	Постановочное освещение Пульт осветителя Конструкция	Типовой проект 264-12-155	Альбом III	Лист ЭЛ-56

Укрниипроектсельстрой Гл. инж. пр. Нач. отдела
Швага Омельчук
Рук. группы Савицкий
Разработал Спектор
Проверил Савицкий
Копировал Эпельбойм

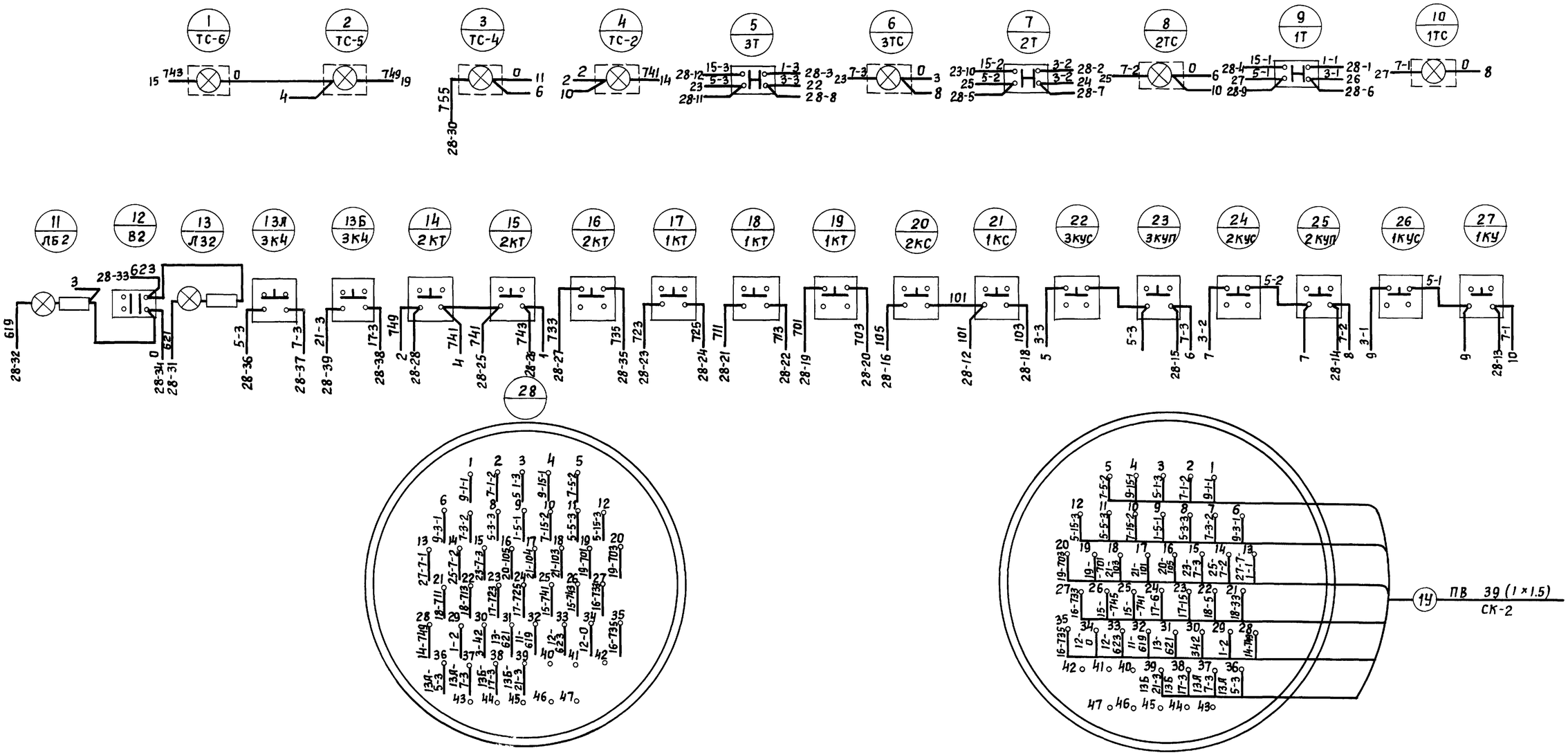

Розетка ШРг60 П47эшг

Вилка ШРг 60 П47 кшг

N 7019/III

1976	Сельский дом культуры со зрительным залом на 300 мест	Постановочное освещение Монтажная схема пульта осветителя ПО	Типовой проект 264-12-155	Альбом III	Лист ЭЛ-57

Согласовано

Нач отдела	Шрага	Савицкий
Гл инж. пр	Отельчук	Спектор
Рук группы		Савицкий
Разработал		Куч
Проверил		
Копировал		

УкрНИИграждансельстрой

Монтажная схема для линий 1УФ-6УФ

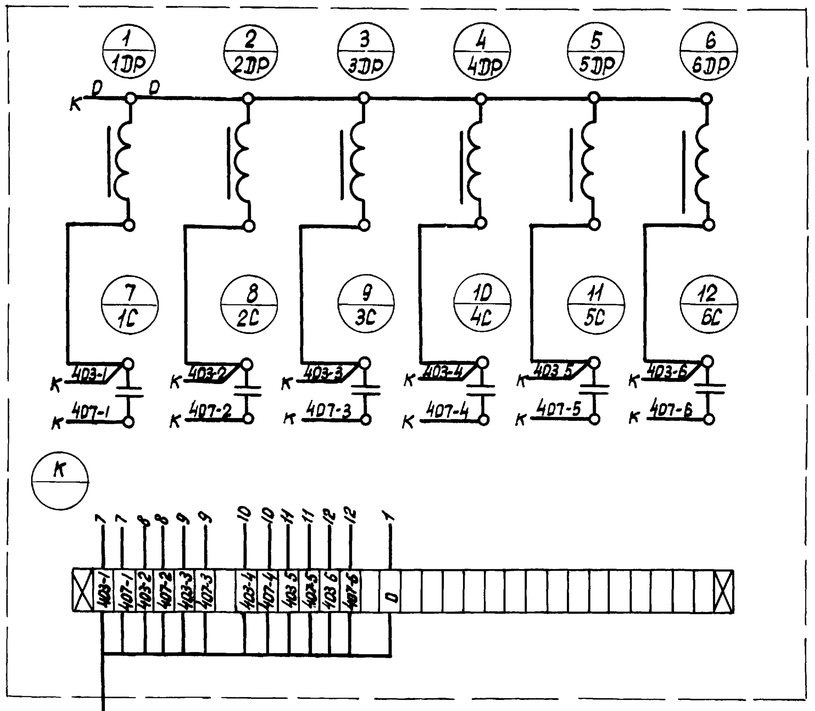

ПВ 14(1×2,5) Т 32
К щиту управления
осветителя ЩУО

Фасад (М 1:10)

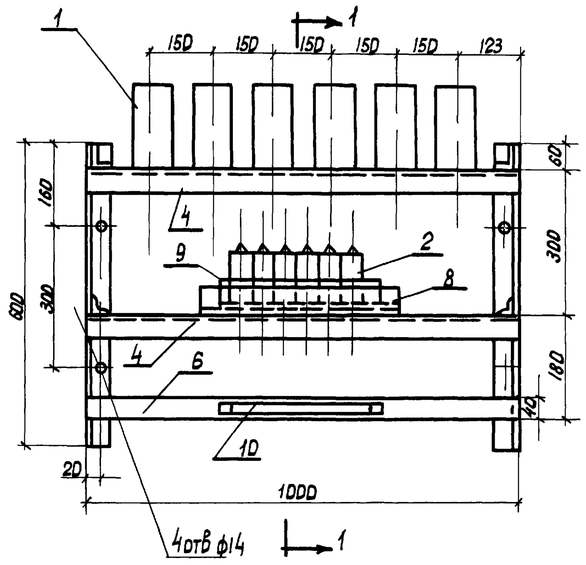

1 1
М 1:10

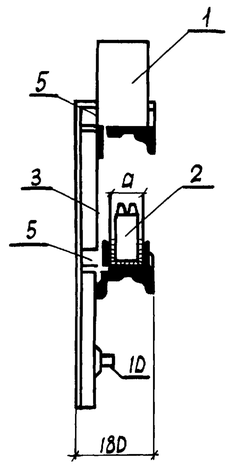

Размер „а" берется
по ширине конденсатора +6 мм

Примечания

1. Конструкция дроссельной стойки сварная. Отверстия для крепления дросселей сверлить по месту
2. После изготовления конструкцию покрасить серой эмалевой краской
3. Конструкция навешивается на стену на высоте 1.2 м от пола

Поз	N	Наименование	Обозначение материал сортамент	N черт. технич. данные размер	1 шт	Общ	
10м	11	Провод медный гибкий	ПГВ-500	сеч 2,5мм²	—	—	
1	10	Клеммный набор компл	КН 1030	30 клемм	—	—	
1	9	Прокладка	Резина лист δ=3мм	200×500	—	—	
1	8	Листогнутый швеллерок	Ст лист δ=2мм	190×600	2.0	2.0	
30	7	Болт с гайкой и шайбой	М6×20	—	—	—	
2	6	Полоса стальная	40×5	ℓ=1000	1.6	1.4	
4	5	Уголок стальной	L40×40×4	ℓ=175	0.3	1.2	
4	4	Уголок стальной	L40×40×4	ℓ 1000	1.6	6.4	
2	3	Уголок стальной	L50×50×5	ℓ 100	1.2	2.4	
6	2	Конденсатор	КБГ-МН	3 мкФ	—	—	
6	1	Дроссель	ПРК-7	—	—	—	Комплект с аппаратурой
					Вес кг		

Спецификация

N 7019/III

1976	Сельский дом культуры со зрительным залом на 300 мест	Постановочное освещение. Конструкция дроссельной стойки. Монтажная схема.	Типовой проект 264-12-155	Альбом III	Лист ЭЛ-58

Укрнитрагражданэлектромонтаж

Нач эл отд Шорога
Гл инж пр Онельчук
Рук группы Сливицкий
Разработал Спектор
Проверил Сливицкий
Контролёр Шилюгин

Конструкция под автотрансформатор ТР 100/30м с автоматами

(М1:10)

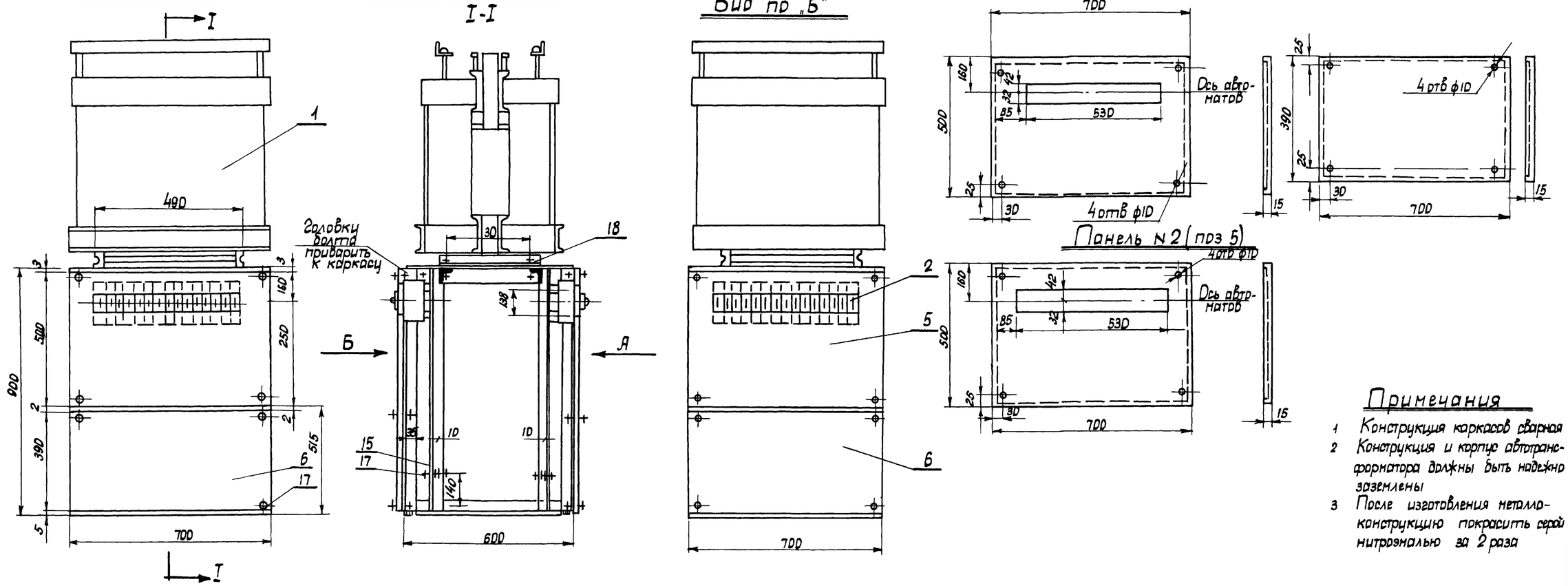

Примечания

1. Конструкция каркасов сварная
2. Конструкция и корпус автотрансформатора должны быть надежно заземлены
3. После изготовления металлоконструкцию покрасить серой нитроэмалью за 2 раза

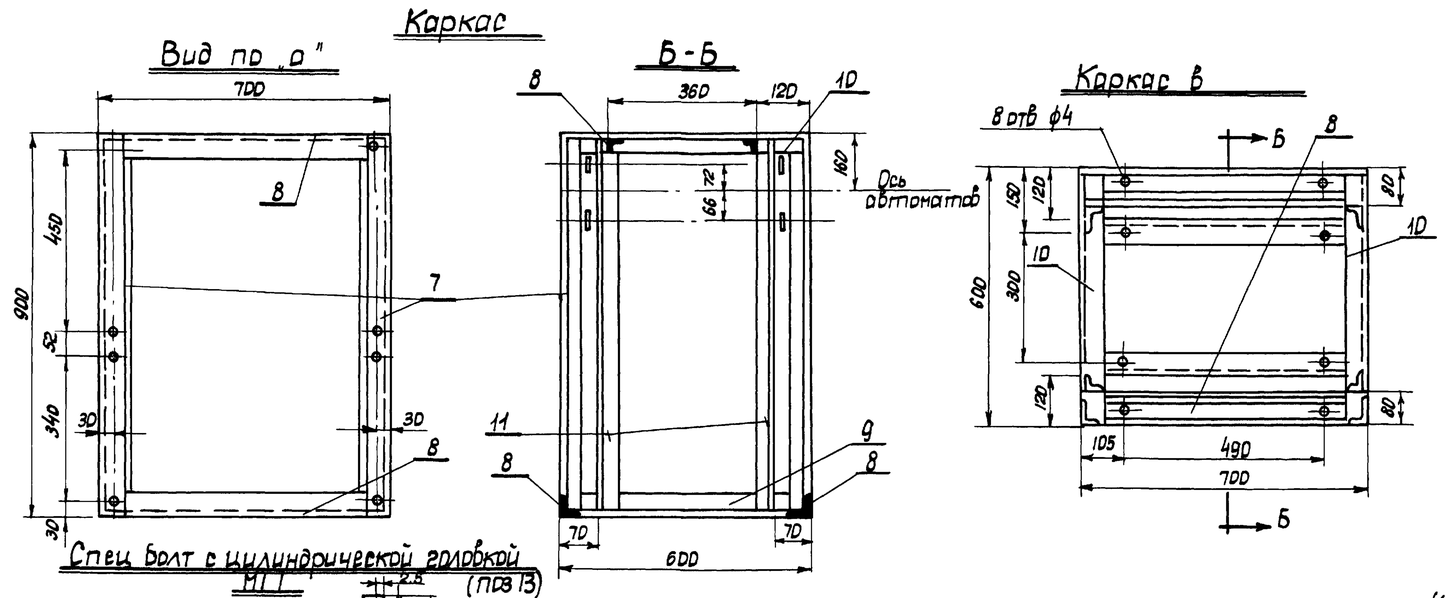

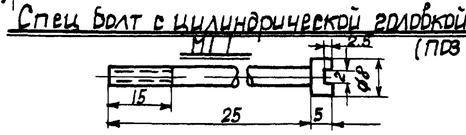

Количество	N позиций	Наименование	Обозначение материала, сортамент	Чертежный размер	Вес 1 шт	Вес общ	Примечание
4	11	Болт с гайкой и шайбой	М 12×30		0.04	0.16	
16	18	Болт с гайкой и шайбой	М 8×30		0.015	0.71	
30	15	Болт чистый с 2-мя гайками и 2-мя шайбами	М 6×30		0.01	0.3	
2	14	Полоса заземления	ст полоса 40×5	ℓ=620	1.02	2.1	
60	13	Гайка закладная	М 1,5×0,5				Для крепления автоматов
60	12	Винт специальный	ст круглая ф8	ℓ=80			
8	11	Рейка	К 101	ℓ=890	0.42	3.36	"
4	10	Деталь каркаса	L 50×50×5	ℓ=890	4.25	17.0	"
2	9	Деталь каркаса	L 50×50×5	ℓ=590	2.2	4.4	"
2	8	Деталь каркаса	L 50×50×5	ℓ=500	2.4	4.8	"
4	7	Деталь каркаса	L 50×50×5	ℓ=690	2.6	10.4	"
4	6	Деталь каркаса	L 50×50×5	ℓ=900	1.3	17.2	8509-57
2	5	Панель N3	ст листовая δ=2мм	412-792	1.8	1.8	
1	4	Панель N2	ст листовая δ=2мм	522×722	5.9	5.9	
1	3	Панель N1	ст листовая δ=2мм	522×792	5.9	5.9	
30	2	Выключатель автоматический	А 3161	Iраст=15А	0.48	7.2	с передними приводами
1	1	Автотрансформатор	Тр 100/30м	30 щеток	320	320	380/220

Спецификация — Вес: Без оборуд / С оборудов

Инв N7019/III

1976	Сельский дом культуры со зрительным залом на 300 мест	Постановочное освещение. Конструкция под автотрансформатором	Типовой проект 264-12-155	Альбом III	Лист ЭЛ-59

Украгропроэлектромонтаж

Рук группы	Розовотул	Проверил
Шрага	Омельчук	
Нач отд	Гл инж пр	
Добицкий	Спектор	Добицкий
Дульман		

Конструкция над автотрансформатором М1:10

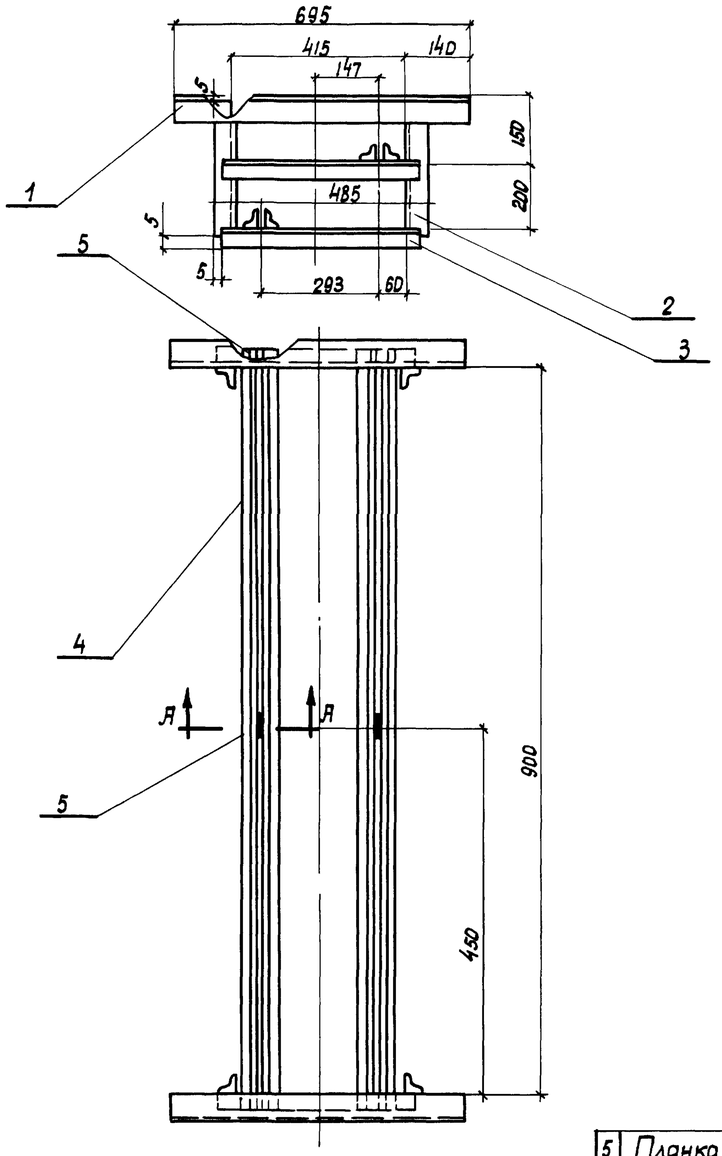

Конструкция на регуляторе РТМ-30 (М1:10)

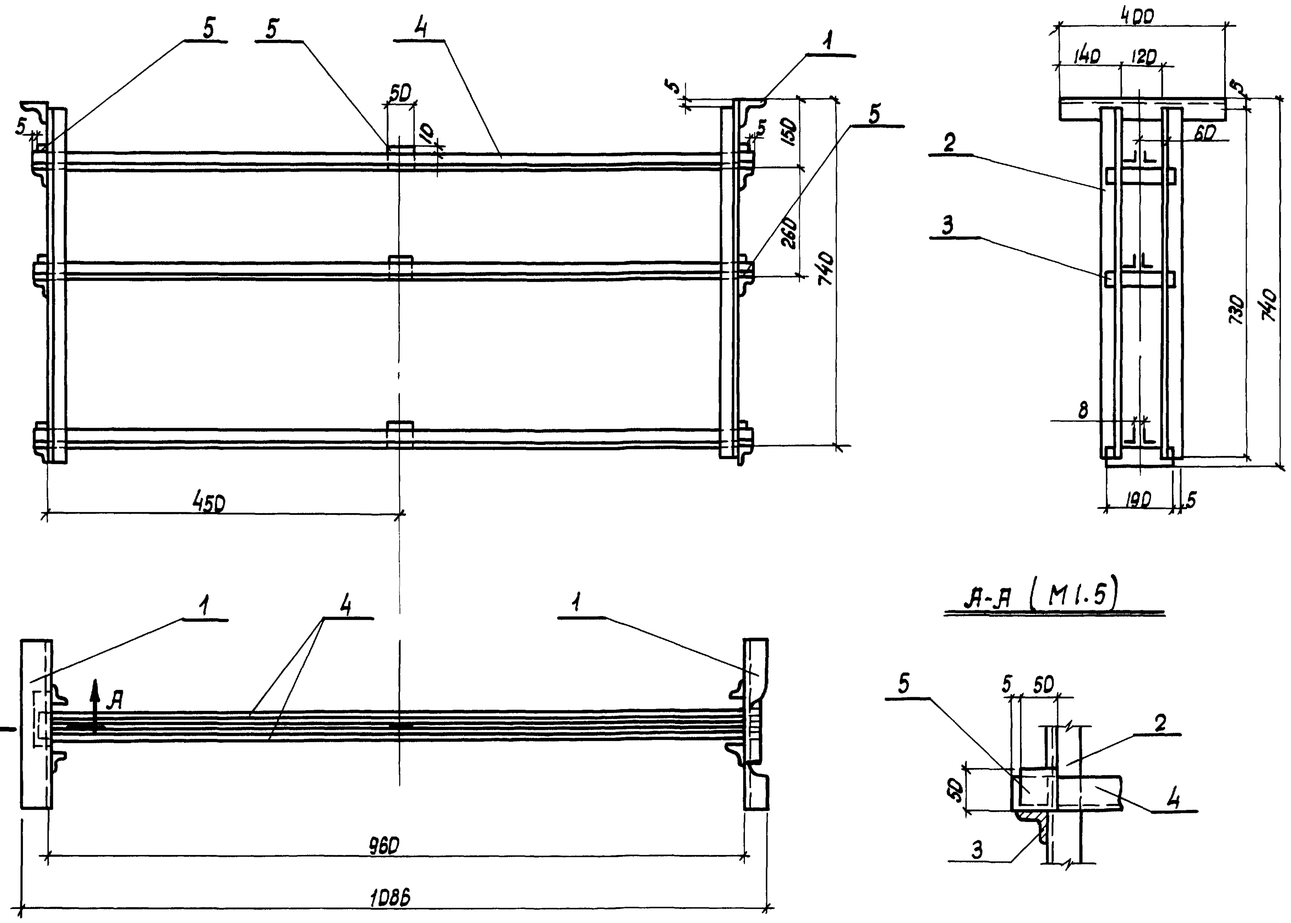

А-А (М1:5)

Примечание Конструкция сварная Варить электродом марки Э-42

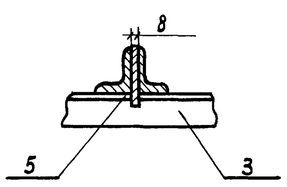

А-А
М1:5

Общий вес ≈ 36 кг

N поз	Наименование	Обозначен материала сортамент	N чертежа тех данные и размер	Кол	Общий вес	Примечан
5	Планка	Полоса 50×8	ℓ=50	6	2.4	
4	Уголок	L40×40×4	ℓ=980	4	17.2	
3	Уголок	L40×40×4	ℓ=485	4	4.8	
2	Уголок	L40×40×4	ℓ=380	4	3.2	
1	Уголок	L63×63×6	ℓ=695	2	7.8	

Спецификация
на металлоконструкцию над автотрансформ ТР-100/30М

Общий вес ≈ 93 кг

N п/п	Наименование	Обозначен материал сортамент	N чертеж тех данные размеры	Кол	Вес кг: Лист	Вес кг: Общ	Принеч
5	Пластина	Полоса 50×8	ℓ=50	18	0.2	3.6	
4	Уголок	L40×40×4	ℓ=1070	12	5.6	67.2	
3	Уголок	L40×40×4	ℓ=190	12	0.6	7	
2	Уголок	L40×40×4	ℓ=730	4	2.5	10	
1	Уголок	L63×63×6	ℓ=400	2	2.3	4.6	

Спецификация
на металлоконструкцию на регуляторе РТМ-30

Нач эл отд	Шорова				
Гл инж пр	Онельчук				
Рук группы	Розовский	Розовский	Розовский		
Разработал	Розовский	Розовский	Розовский		
Проверил	Орлович	Орлович	Орлович		
Копировал	Фульман	Фульман	Фульман		

Укрнипиагропромсельстрой

N 7019/III

1976	Сельский дом культуры со зрительным залом на 300 мест	Постановочное освещение. Конструкция на раме и под автотрансформатором	Типовой проект 264-12-155	Альбом III	Лист ЭЛ-60

Поворотный ролик тросовой передачи (М1.1)

Общий вид (М1:1)

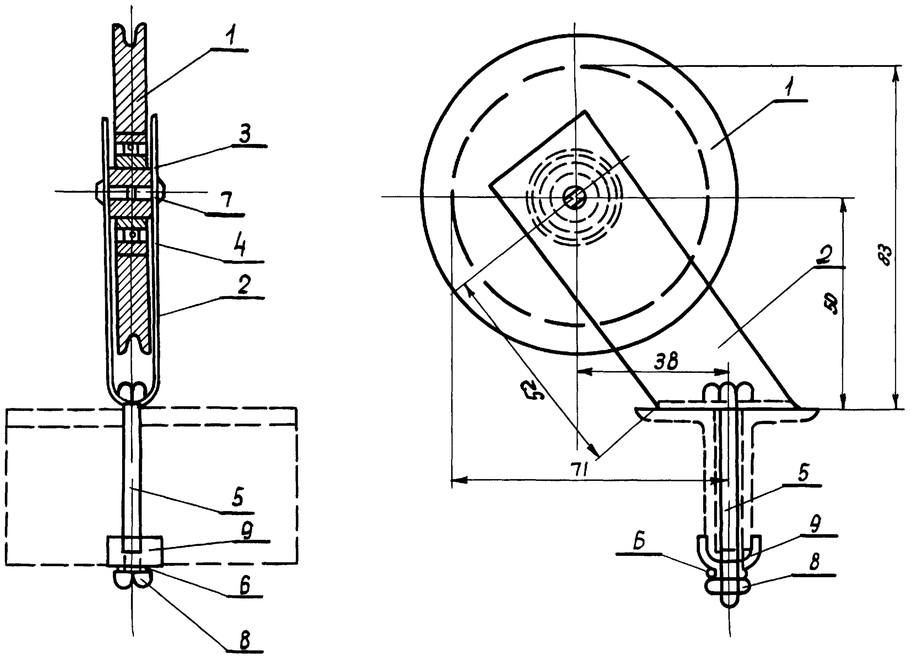

Втулка ролика (поз 3)

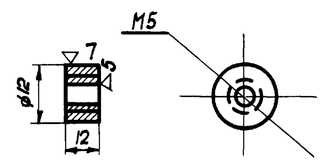

Скоба (поз 9)

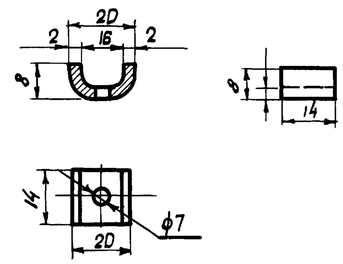

Диск ролика (поз 1)

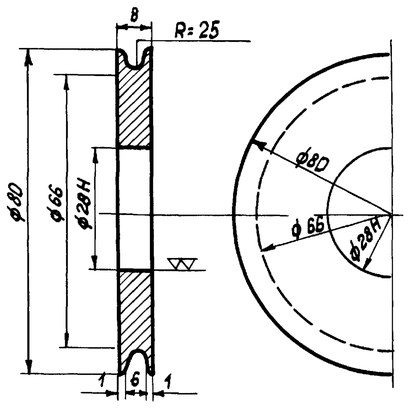

Скоба для крепления ролика (поз 2)

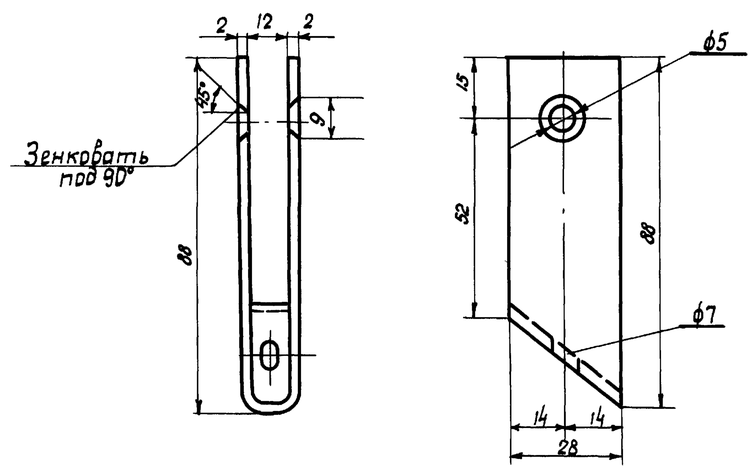

NN поз.	ГОСТ N черт	Наименование	Кол	Матер.	Вес в кг Ед	Вес в кг Общ	Примеч.
9		Скоба	1	ст лист δ=2мм	0.08	0.01	
8	ГОСТ 5915-70	Гайка М6	1	ст			
7	ГОСТ 17475-72	Винт с потайной головкой М 5×6	2	ст.			
6		Шайба пружинная ø6	1	ст			
5	ГОСТ 7805-70	Болт М6×20	1	ст			
4		Шарикоподшипник радиальный однорядный	1	ст	1.05	1.05	A=28 d=12
3		Втулка ролика	1	ст кругл ø12мм	0.007	0.007	
2		Скоба для крепления ролика	1	ст лист δ=2мм	0.08	0.01	
1		Диск ролика	1	ст 20	0.4	0.4	Токарн обраб

Спецификация

N7019/III

1976	Сельский дом культуры со зрительным залом на 300 мест	Постановочное освещение Поворотный ролик тросовой передачи	Типовой проект 264-12-155	Альбом III	Лист ЭЛ-61

Укрпроектсельстрой

Нач. эл. отд. Шорев
Гл. инж. пр. Ольельчук

Рук. группы Обрицкий
Разработал Обрицкий
Проверил Орлович
Копировал Мульмон

Планшетная штепсельная коробка

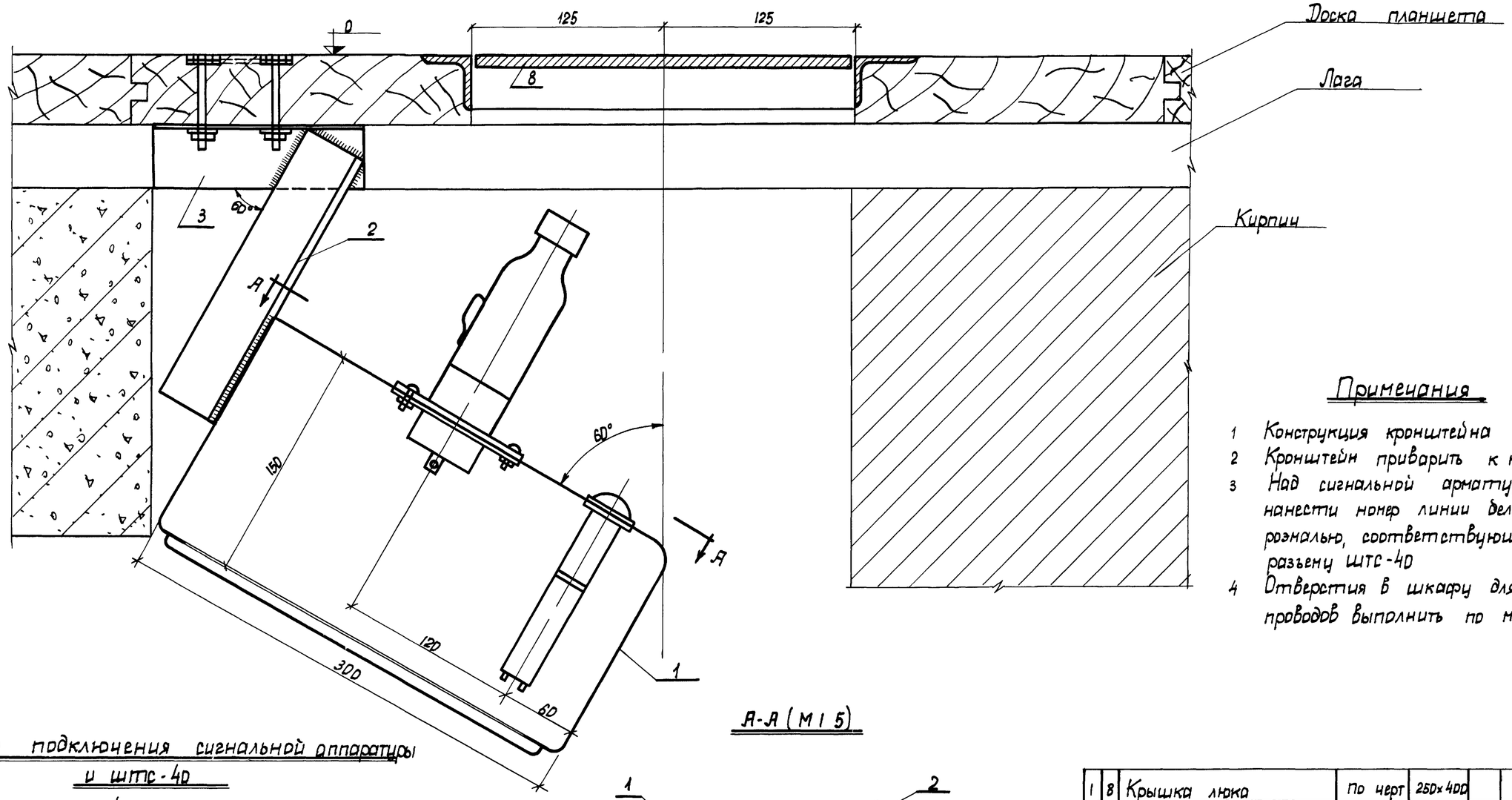

Примечания

1. Конструкция кронштейна сварная
2. Кронштейн приварить к коробке
3. Над сигнальной арматурой нанести номер линии белой нитроэналью, соответствующий разъему ШТС-40
4. Отверстия в шкафу для входа проводов выполнить по месту

Схема подключения сигнальной аппаратуры и ШТС-40

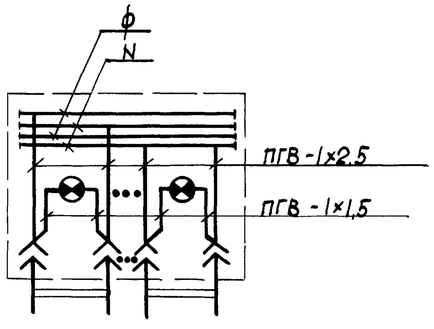

Над сигнальной арматурой нанести белой нитроэналью маркировку линий (на монтаже)

А-А (М 1:5)

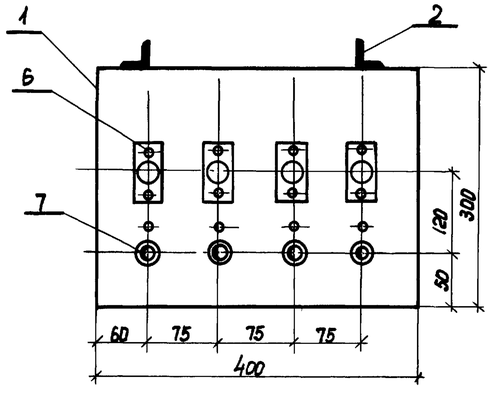

Количест	Н.Н. позиц	Наименование	Обозначен материал сортамент	№ чертежа технич данные	1 шт	Общ	Примеч
					Вес кг		
1	8	Крышка люка	по черт	250×400			СН лист ЭЛ-
4	7	Арматура сигнальная	СС 3-220	~220В			колпачок зеленый
4	6	Разъем штепсельный	ШТС-40	40А			
8	5	Квадратная шайба	Ст полос 40×4	ℓ=40			
8	4	Болт с гайкой и шайбой	М 8×50				
4	3	Деталь кронштейна	∠40×40×4	ℓ=140	0.34	1.36	
4	2	Деталь кронштейна	∠40×40×4	ℓ=170	0.44	1.64	
1	1	Шкаф со штепсельными разъемами	ПУЭН-1				ПЭМЗ г Пушкин

Спецификация — Вес: Без оборуд / С оборуд кг

Инв N 7019/III

1976	Сельский дом культуры со зрительным залом на 300 мест	Постановочное освещение Установка коробки со штепсельными разъемами под бетонным перекрытием планшета	Типовой проект 264-12-155	Альбом III	Лист ЭЛ-62

Укрниипроэкзельстрой

Гл. инж. проекта		Обрывкой	
Разработал		Обрывкой	
Проверил		Орлович	
Копировал		Фильман	
Нач. эл. отд.			
Гл. инж. пр.			

Коробка для установки на галереях и для выносного софита (М 1:5)

Фасад

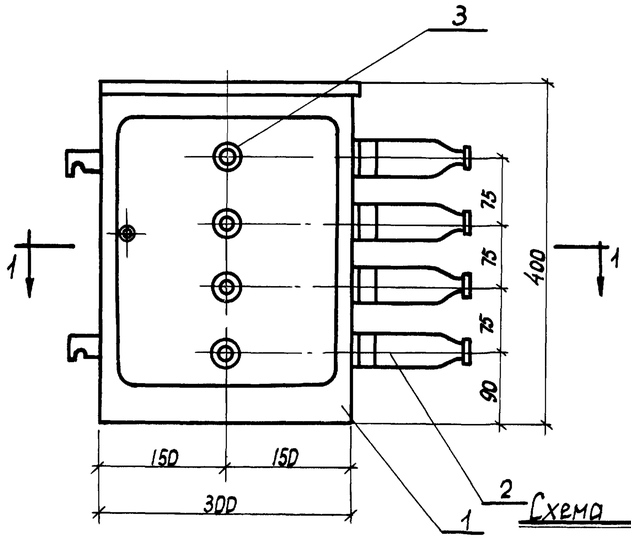

1-1

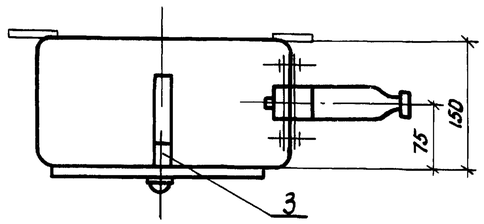

Схема присоединения

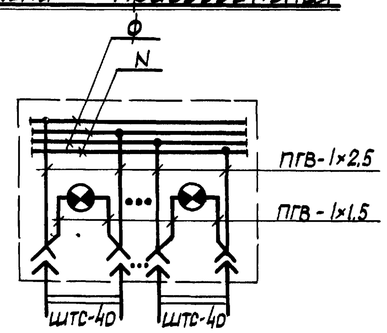

Примечания

1. Разметку отверстий в шкафу для подвода труб электропроводки произвести по месту
2. Подводка к сигнальной арматуре на дверце шкафа выполняется гибким проводом марки ПГВ-500, сеч 2,5 мм (на монтаже)
3. Маркировку линий нанести белой нитроэмалью

Колич	N поз	Наименование	Обознач материал сортамент	N черт тех данные и разм	1 шт	Общ	Примеч
	4	Провод марки ПГВ-500	l=2,0м	сеч 2,5мм			
4	3	Сигнальная арматура	СС-3-220	~220В			колпачек желтый
4	2	Штепсельный разъем	ШТС-40	4ОА,250В	0,55	2,2	"Гостелсвет"
1	1	Шкаф	Я 122О	300×400×150	12,0	12,0	ПЭМ3
		Спецификация			Вес	без оборуд / с оборудов	кг

Коробка для выносных боковых прожекторов (М 1:5)

Фасад

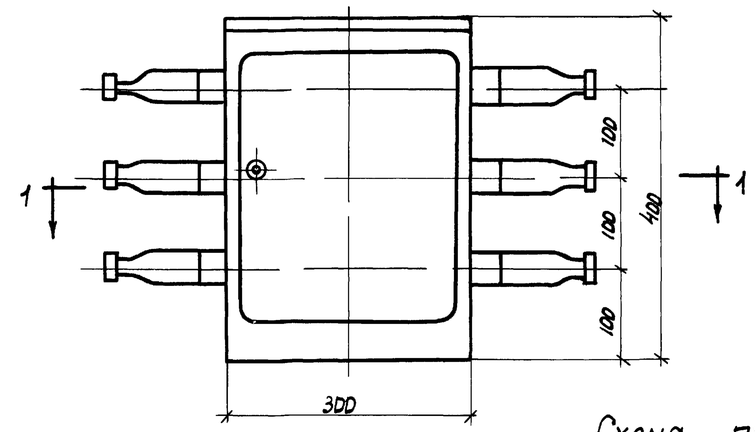

1-1

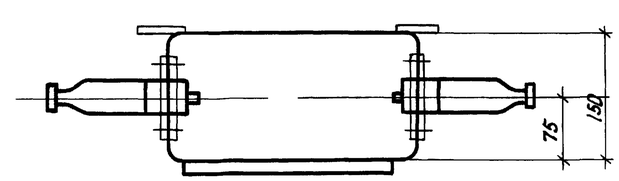

Схема присоединения

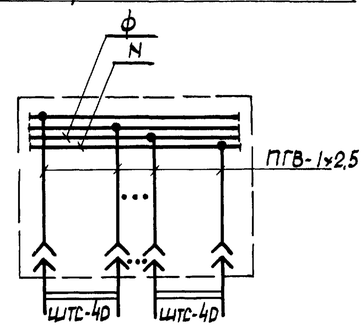

Примечание

Разметку отверстий в шкафу для подводки труб электропроводки произвести по месту

Колич	N поз	Наименование	Обознач материалы и сортам	N черт тех данные и размеры	1 шт	Общ	Примеч
6	2	Штепсельный разъем	ШТС-40	4ОА,250В	0,55	4,4	Гостелсвет
1	1	Шкаф	Я 122О	300×400×150	12,0	12,0	ПЭМ3
		Спецификация			Вес	без оборуд / с оборудов	кг

N 7019/III

1976	Сельский дом культуры со зрительным залом на 300 мест	Постановочное освещение Штепсельные коробки на 4 и 6 разъемов ШТС-40	Типовой проект 264-12-155	Альбом III	Лист ЭЛ-63

Архитектурно-конструктивный раздел

Нач эл отд Шрага, Гл инж пр Ольшан

Рук группы Обрицкий, Разработ Обрицкий, Проверил Ольшан, Контролер Ольшан

Колосниковая клеммная коробка на 24 зажима

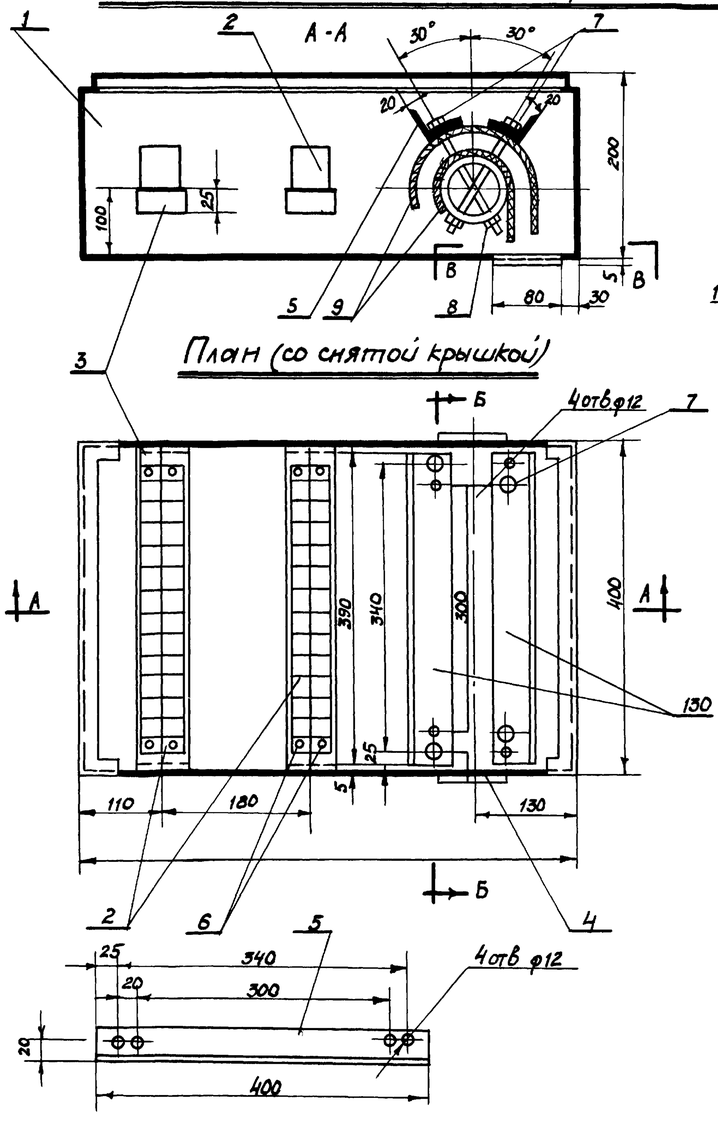

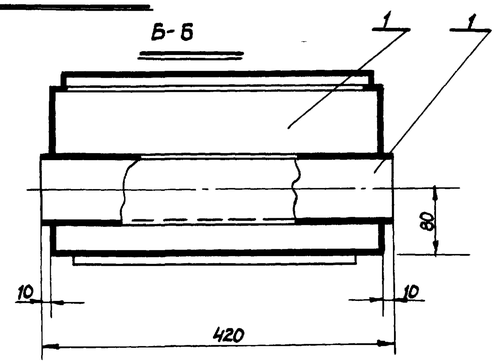

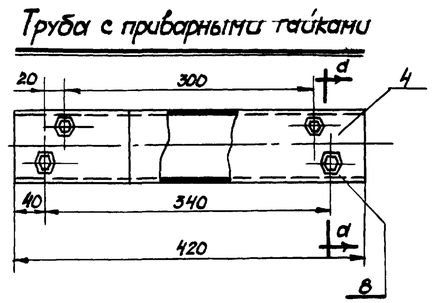

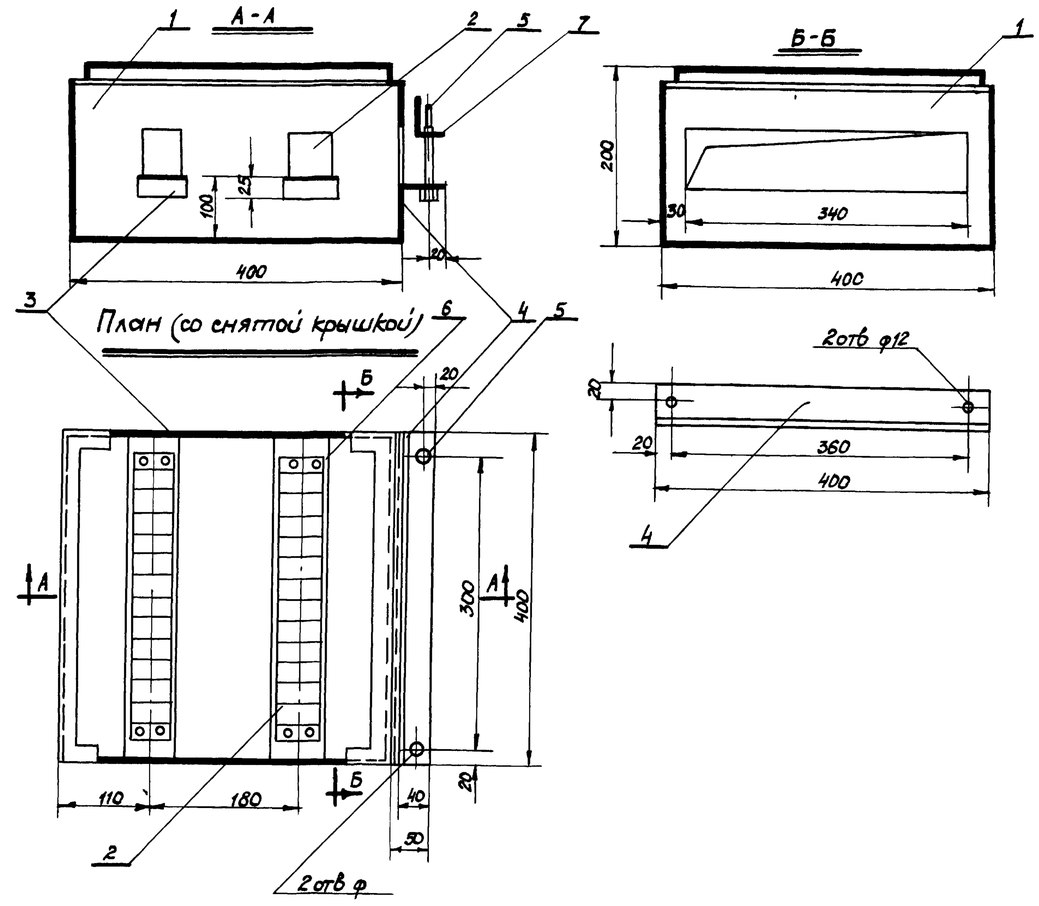

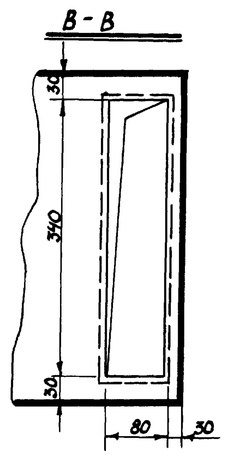

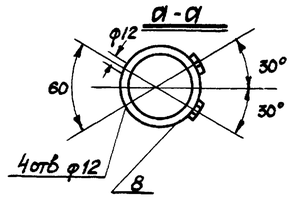

№ позиций	Наименование	Обозначен материала сортамент	№ чертежа техн данные размер мм	К-во	Общ вес кг	Примеч
9	Резиновая прокладка	Резина теплостойкая δ=3мм	210×210	2	—	
8	Гайка приварная	N10		4	—	
7	Болт, шайба	М10×150		4	—	
6	Винт, гайка, шайба	М5×15		8	—	
5	Уголок прижимной	L40×40×4	390	2	2.0	
4	Труба водогазопроводная	ЦМ80	420	1	3.9	
3	Скоба	лента ст 3×50	442	2	1.0	
2	Набор прижимов	КН6012		2	—	
1	Ящик протяжной ЯП6Ч2	У998		1	14.8	изделие ГЗМ

Спецификация

№ позиций	Наименование	Обозначен материала сортамент	№ чертежа техн данные размер мм	К-во	Общ вес кг	Примеч
7	Болт, гайка, шайба	М10-50		2	—	
6	Болт, гайка, шайба	М3-5			—	
5	Уголок подвижной	L40×40мм	400	1	10	
4	Уголок приварной	L50×50мм	400	1	15	
3	Скоба			2	10	
2	Набор зажимов	КН8012		2	—	
1	Ящик протяжной	У997			110	

Спецификация

1976	Сельский дом культуры со зрительным залом на 300 мест	Постановочное освещение. Колосниковая и софитная клеммная коробки Конструкция	Типовой проект 264-12-155	Альбом III	Лист ЭЛ-64

N 7019/III

Укрниипроходансельстрой
Нач эл отд Гл инж пр
Шрага Онелочук
Рук группы Разработ Проверил
Савицкий Спектор Савицкий Коваленко
Копиров

Технические условия на изготовление гибких сценических лент

1 Для изготовления гибких лент применяется провод установочный гибкий по ГОСТ 2052-075 марки ПРГ-500 сеч от 2.5 до 25 мм²

2 Для наружного защитного чехла применять авиационный брезент марки „Авизент" Как исключение разрешается применение брезента других марок, но в каждом случае следует приобретать материал с максимальной плотностью

3 Расчет заготовки брезента для изготовления гибкой ленты Расчет длины заготовки куска брезента для гибкой ленты берется равной длине по проекту ℓ_1 (рис 1) На каждый метр длины дается припуск 12-15см необходимый на усадку материала при его обработке

Пример По проекту длина гибкой ленты, обшиваемой брезентом -15метров припуска будет равен 15×0.15=2.25 метра Длина всего куска будет составлять 15.0+2.25=17.25м

Ширина заготовок брезента для ленты расчитывается по формуле

$h_1=[(h\times2)+(h\times2\times0.15)]+0.06$, где h=ширина ленты в метрах (определяется на основании материалов проекта), 2-коэффициент, предусматривающий обшивку ленты с двух сторон, 0.15-коэффициент, учитывающий усадку полотнища брезента по ширине в метрах, 0.06 припуск по ширине полотнища, необходимый на запах, в метрах

В данном примере ширина полотнища брезента для обшивки ленты будет равна (см рис 1и) 0.38+0.06+0.06=0.5 метра

4 До начала изготовления гибкой ленты брезент и пеньковый канат предварительно пропитываются химическим противопожарным составом (по указанию управления пожарной охраны) После пропитки брезент просушивают и проглаживают Одновременно просушивают и канат

5 По краям гибкой ленты вшивают качественный канат, имеющий наименьшее растяжение Диаметр пенькового каната берется в 1.5раза больше провода наибольшего сечения, но не менее 10-12мм

6 Пропитанные брезент и канат заготавливают нужной длины для гибкой ленты в соответствии с расчетами на основании данных проекта заготовки брезента и каната подвешивают с грузом на одном конце и держат в подвешанном состоянии 20-25 часов Величина груза для брезента и каната 25-30 кг

7 Заготовка провода ПРГ-500.

Провода для гибкой ленты нарезаются отрезками равной длины, с учетом вшитой части и свободных концов (по проекту длина вшитой части 10м и свободных концов по 1.5м итого-13м) и укладываются на козлы (рис 1и 2) Провода меньшего сечения занимают середину ленты

Последующие провода укладываются симметрично по возрастающему к краям сечению (рис 3) По краям гибкой ленты укладывается пеньковый канат (рис 3)

(Продолжение см лист ПО-32)

Рис 1

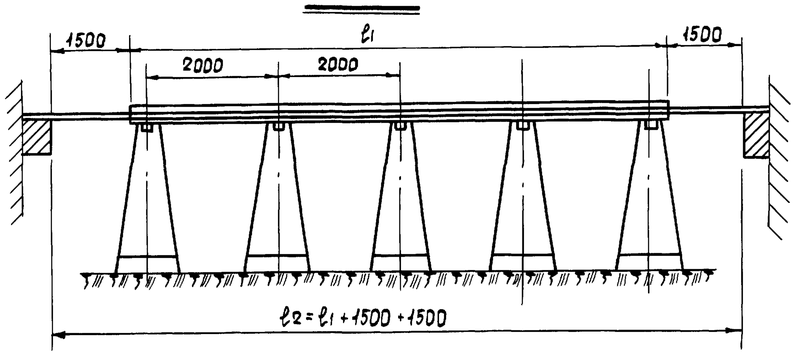

Рис 2

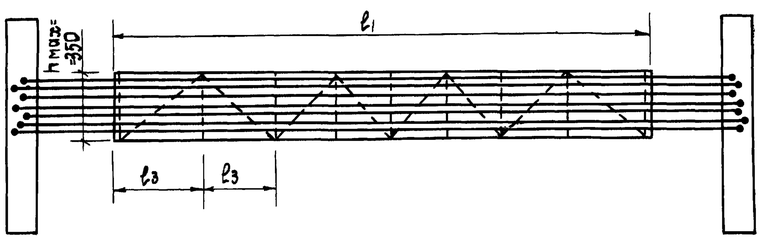

Рис 3

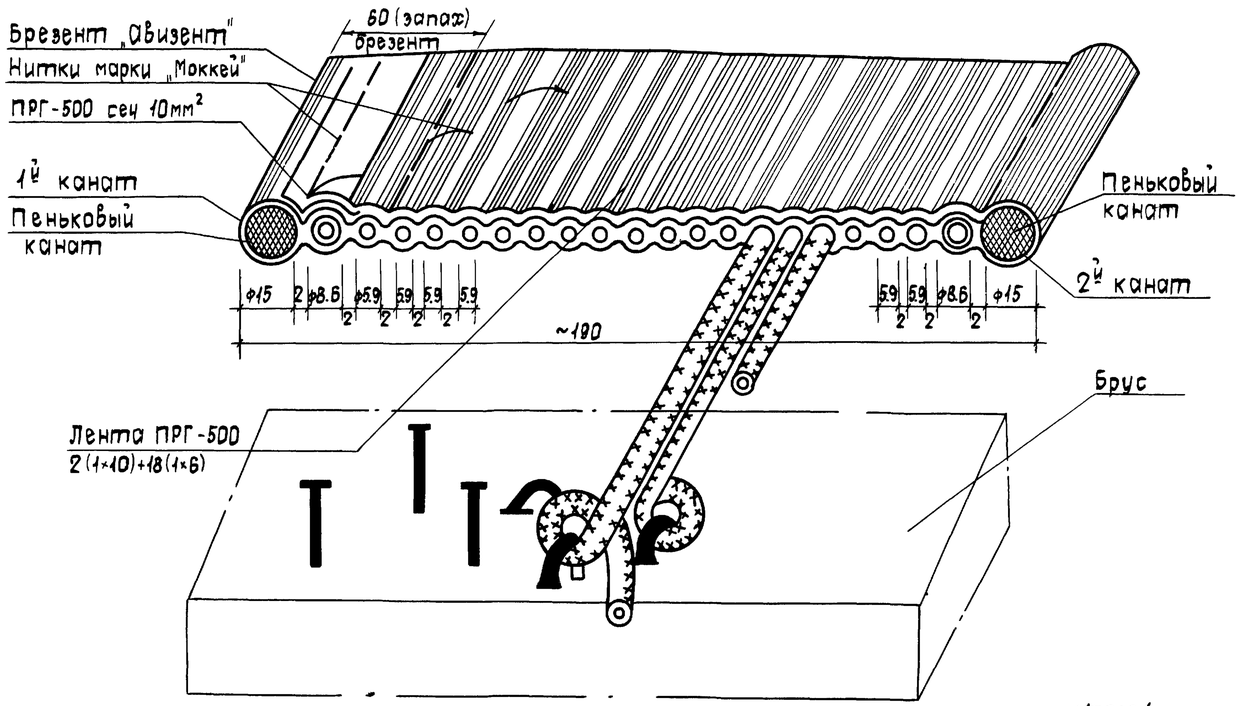

N7019/III

1976	Сельский дом культуры со зрительным залом на 300 мест	Постановочное освещение Технические условия для изготовления гибких сценических лент Лист 1	Типовой проект 264-12-155	Альбом III	Лист ЭЛ-65

Гл инж пр Ростомельская; Нач эл отд Шрага; Рук группы Разработал Савицкий; Проверил Савицкий; Копировала Орлова; Инженер Омельчук

Ленинградпроекгражданстрой

Технические условия на изготовление гибких сценических лент
(продолжение)

8. Натяжка и укладка провода

Берутся два деревянных бруска сеч 100×100мм и длиной 1000мм Оба бруска должны быть прочно закреплены Первоначально закрепляют на одном бруске провода и пеньковый канат Между проводами сохраняют зазор 2мм (рис 3) После закрепления проводов и каната приступают к их выправке. Провода проглаживают способом протяжки через тряпку, удерживаемую в руках Запрещается выправлять провода способом ударов об пол во избежание нарушения изоляции. После выправки провода тщательно осматриваются на разрыв и качество изоляции По окончании осмотра проводов производят их прозвонку. После определения качества проводов их закрепляют на противоположном бруске, соблюдая строгую параллельность проводов с сохранением 2мм зазора Провода должны иметь одинаковую натяжку по всей длине ленты.

9 Сшивка гибкой ленты

Брезент протягивают под провода и раскладывают на козлах, оставляя равные концы проводов с обеих сторон, не подлежащих обшивке Свободные концы проводов нужны для дальнейшего монтажа в клеммовых коробках (рис 12) С одной стороны полосу брезента шириной 60мм завертывают на провода и прошивают по первому промежутку между проводом и канатом, т е обшивают канат по всей длине брезента. Затяжку ниток делают с учетом небольшого вдавания брезента в пазы-промежутки Брезент должен прилегать к канату и проводам, однако в случае сильной затяжки ниток готовая лента потеряет гибкость Слабая затяжка ниток тоже нежелательна. В этом случае будет движение провода в брезенте После прошивки одного каната брезент расправляют и накладывают на верх ленты, не нарушая порядок раскладки проводов. Положенный брезент прошивают вдоль второго каната оставшийся брезент брезента прошивают вторично у первого каната, наложенного на запах После окончания прошивки канатов делают разметку поперечных швов с шагом, равным ширине ленты b_3 (рис 2) По намеченной разметке прошивают ленту поперечными швами Последующая прошивка по диагонали между поперечными швами (рис 2) Иглу следует вкалывать в брезент вертикально и быть уверенным, что игла не задела и не нарушила изоляцию провода

Порча изоляции провода приведет к переделке гибкой ленты Соединение ниток между собой должно делаться с полной гарантией на прочный узел

Сшитую ленту снимают с креплений, отрезая провода рядом с бруском Оставляют свободные необшитые концы проводов и пеньковых канатов с обеих сторон длиною не менее одного метра

10 Монтаж софитной ленты.

Софитную ленту затаскивают на софитную ферму, находящуюся в подвешенном состоянии Один ее конец протягивают через корзину в клеммную софитную коробку, закрепляют и разделывают концы проводов в соответствии с проектом Перегибы ленты фиксируют, т е осаживают с таким расчетом, чтобы радиус изгиба был не менее 50мм и не более 80мм, учитывая сечения проводов ленты Свободный конец ленты закрепляют там и разделывают концы Места расположения колосниковой коробки определяют отвесом В этом случае отвес должен находиться в центре корзины, а расположение шнура на колосниках является местом спуска гибкой ленты (рис 4) Для удобства эксплуатации софитная ферма в нижнем положении устанавливается на 0,5м от планшета сцены

11 Проверка и испытание ленты

Ленту, находящуюся на козлах, проверяют на гибкость и делают замер сопротивления изоляции проводов мегомметром на 500в (сопротивление должно быть не менее 0,5 мом) с составлением актов 1) на скрытые работы, 2) замера изоляции проводов После установки гибкой ленты на место вторично делают замер изоляции проводов с составлением акта

По окончании монтажных работ по подключению гибкой ленты к осветительной установке производят 100% включение установки через ленту и испытывают в продолжении 1.0-1.5 часа При удовлетворительной работе установки и гибкой ленты составляется акт сдачи-приемки установки с гибкой лентой в эксплуатацию Эксплуатационные испытания проводятся в присутствии представителя заказчика и инспектора управления пожарной охраны

12 Все работы по монтажу выполняются согласно „Правилам устройства электроустановок" изд 1966г

Рис 4

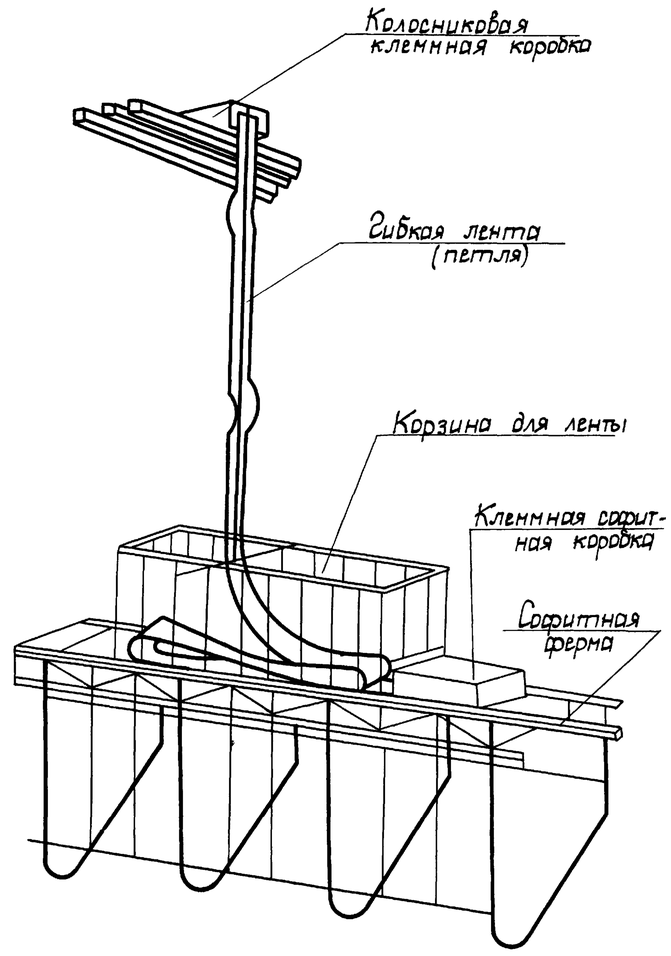

Данные провода ПРГ-500

NN п/п	Наименование	Сечение мм²	Диаметр мм
1	Провод медный гибкий ПГВ-500	2,5	4,8
2	——— " ———	4	5,3
3	——— " ———	6	5,9
4	——— " ———	10	8,6

N 7019/III

1976	Сельский дом культуры со зрительным залом на 300 мест	Постановочное освещение Технические условия на изготовление гибких сценических лент Лист 22	Типовой проект 264-12-155	Альбом III	Лист ЭЛ-66

Укрниипроэкспортсельстрой

Нач. эл отд		Гл инж. пр			
Рук группы	Шрогер	Разработал	Онельчук	Проверил	Копировал
Гл. специалист	Рабицкий	Спектор	Рабицкий	Ульман	

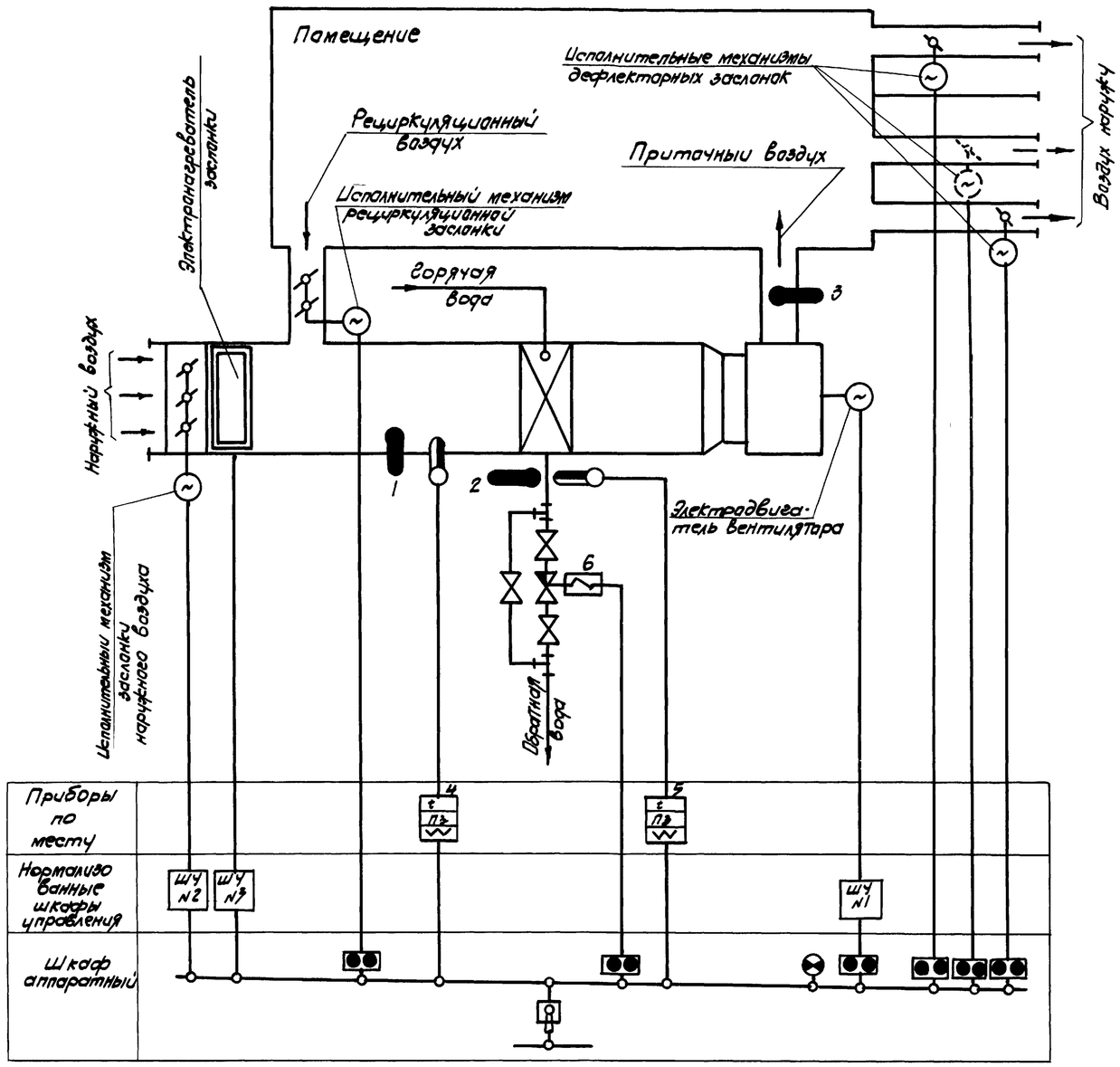

Примечание

Схема выполнена для приточной системы ПС-1
Для системы ПС-2 Схема аналогична со следующими изменениями:
Для ПС-1 устанавливаются в зрительном зале три дефлекторные и одна рециркуляционная заслонки,
для ПС-2-две дефлекторные заслонки в спортзале
Рециркуляционной заслонки для ПС-2- нет

Пояснительная записка

В подвале в помещении вентиляционной камеры расположены две приточные системы
Все электроприемники каждой приточной системы сблокированы между собой, схемой предусмотрена автоматическая защита от замерзания каждой системы
Пуск и остановка приточных систем осуществляется из венткамеры со щита ША
В воздухопроводы вытяжных систем врезаны шибера с электроприводом, которые сблокированы с приточными системами При включении приточных систем шибера открываются, после отключения - закрываются. Нажатием на кнопку „Пуск" включается электрообогрев заслонки наружного воздуха, автоматически открывается вентиль на обратном трубопроводе теплоносителя, и по истечении трех минут, после прогрева калорифера и заслонки, включается вентилятор и открываются заслонки на наружном и рециркуляционном воздуховодах. При включении вентилятора приточной системы ПС-1 (ПС-2) одновременно открываются три (две) дефлекторные заслонки
В случае понижения температуры теплоносителя ниже 70°с при работающей вентсистеме вентилятор отключается. При неработающей вентсистеме и понижении температуры воздуха в камере калорифера ниже +3°с автоматически открывается клапан на теплоносителе в целях прогрева калорифера.
Пусковая аппаратура приточных систем расположена в нормализованных шкафах управления типа ШУ, представляющих собой законченные заводские изделия

1976	Сельский дом культуры со зрительным залом на 300 мест	Автоматизация приточных систем Технологическая схема автоматизации	Типовой проект 264-12-155	Альбом III	Лист ЭЛ-67

N 7019 1/III

Гл. инж. проекта Савицкий, Нач. отд. Сидорова, Гл. спец. Савицкий, Рук. груп. Сидоров, Разработ. Сидоров, Проверил Сидоров, Нач. отд. Широва, Ст. инж. пр. Ямельчук, Контролер Сидоров, Утвержден Элельбим

Укрсельпроектстрой

NN позиции по принц схеме	Общесоюзный шифр изделия	Наименование параметра, среда и место отбора импульса	Предельное значение параметра	Место установки	Наименование и характеристика	Тип, модель	К-во по проекту: На I агрегат	К-во по проекту: На все агрегаты	Факт треб изделий (заполн строкой)	Завод изготовитель	Стоимость по смете: Един	Стоимость по смете: Общ	Примечание
1	2	3	4	5	6	7	8	9	10	11	12	13	14
1		Температура воздуха перед калорифером	-30°С -+35°С	В воздуховоде перед калорифером	Термометр технический тип Б угол 90°, N2, пределы измерения от -35° до +50°С, длина верхней части 220мм длина нижней части 450мм цена деления шкалы 0,5°С в оправе типа А по ГОСТу 3029-59	Б90° N2-0,5°-220-450мм ГОСТ 2823-73	1	2		Клинский манометровый завод			
2		Температура обратного теплоносителя	70°С	Трубопровод обратного теплоносителя	Термометр технический типа А, N3, пределы измерения от 0°-100°С, длина верхней части 220мм, длина нижней части 160мм цена деления шкалы 1°С в оправе типа Б по ГОСТу 3029-59	А N3-1а-220-160мм ГОСТ 2823-73	1	2		—"—			
3		Температура приточного воздуха	+18°С -20°С	В воздуховоде после вентилятора	Термометр технический тип Б угол 90° N1, пределы измерения от 0-50°С, длина верхней части 220мм длина нижней части 450мм цена деления шкалы 0,5°С, в оправе типа А по ГОСТу 3029-59	Б90° N1-0,5°-220-450мм ГОСТ 2823-73	1	2		—"—			
4		Температура воздуха перед калорифером	-30°С -+40°С	Камеры перед калорифером	Терморегулирующее устройство дилатометрическое электрическое с размыкающимися контактами Диапазон настройки регулируемой температуры от -30°С до +40°С	ТУДЭ-1	1	2		Завод „Теплоавтомат" г Харьков			
5		Температура обратного теплоносителя	0°С -+100°С	Трубопровод обратного теплоносителя	Терморегулирующее устройство дилатометрическое электрическое с размыкающимися контактами Диапазон настройки регулируемой температуры от 0°С до +100°С	ТУДЭ-2	1	2					
6		Регулирование теплопроизводительности калорифера		Трубопровод обратного теплоносителя	Вентиль запорный с электромагнитным приводом и эл магнитной защелкой Напряжение переменного тока 220в Диаметр условного прохода 50мм	15кч 877бр-СВВ	1	2		Ленинградский арматурный завод им Лепсе			

Рук группы Савицкий; Разработ Сапобарь; Проверил Савицкий; Копировала Ростомельская

Нач эл отд Шрага; Гл инж пр Отельчук

Укрпитграждансельстрой

N7019/III

1976	Сельский дом культуры со зрительным залом на 300 мест	Автоматизация приточных систем Заказная спецификация приборов и средств автоматизации	Типовой проект 264-12-155	Альбом III	Лист ЭЛ-68

Принципиальная схема управления приточной системой ПС-1

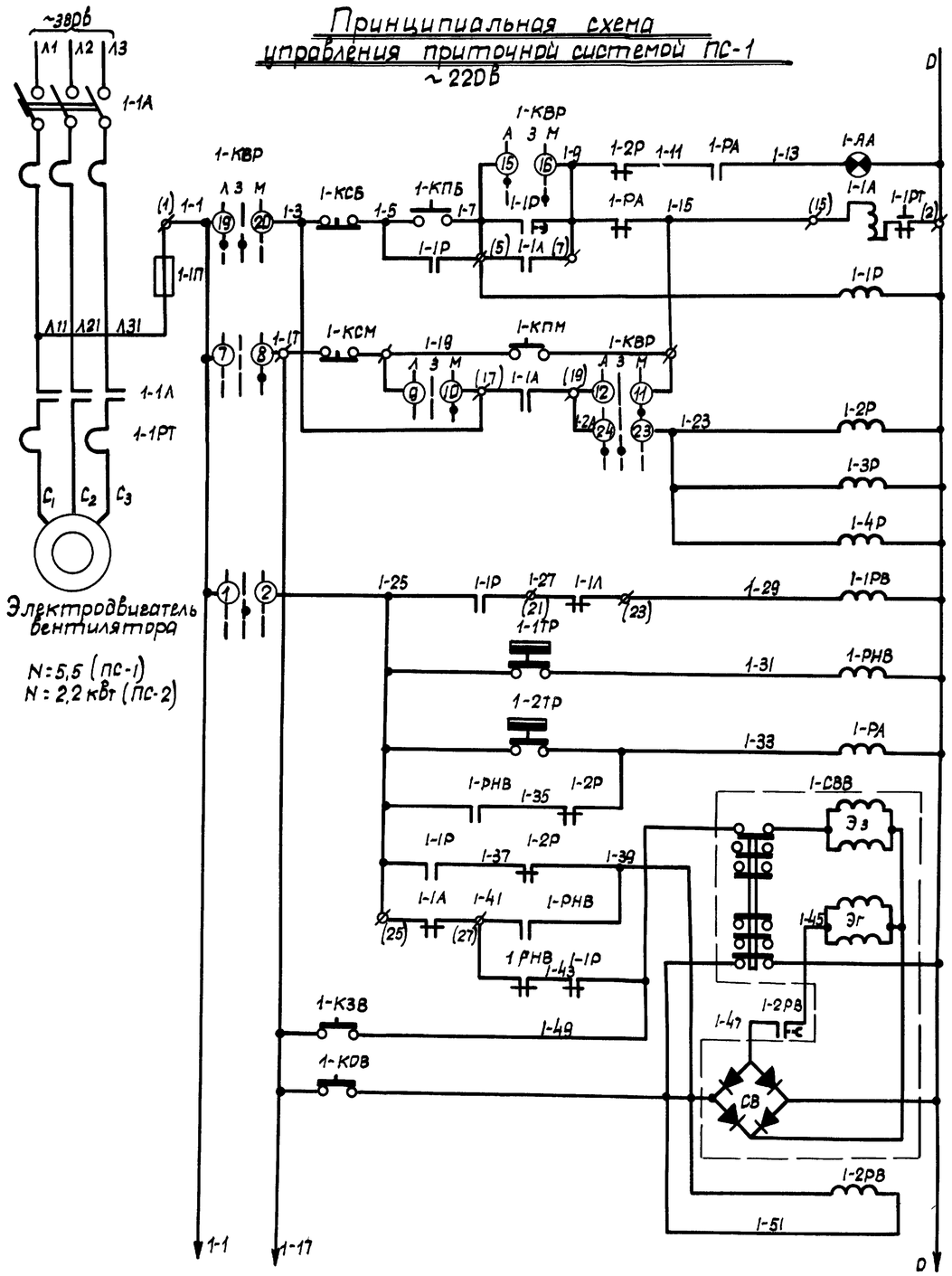

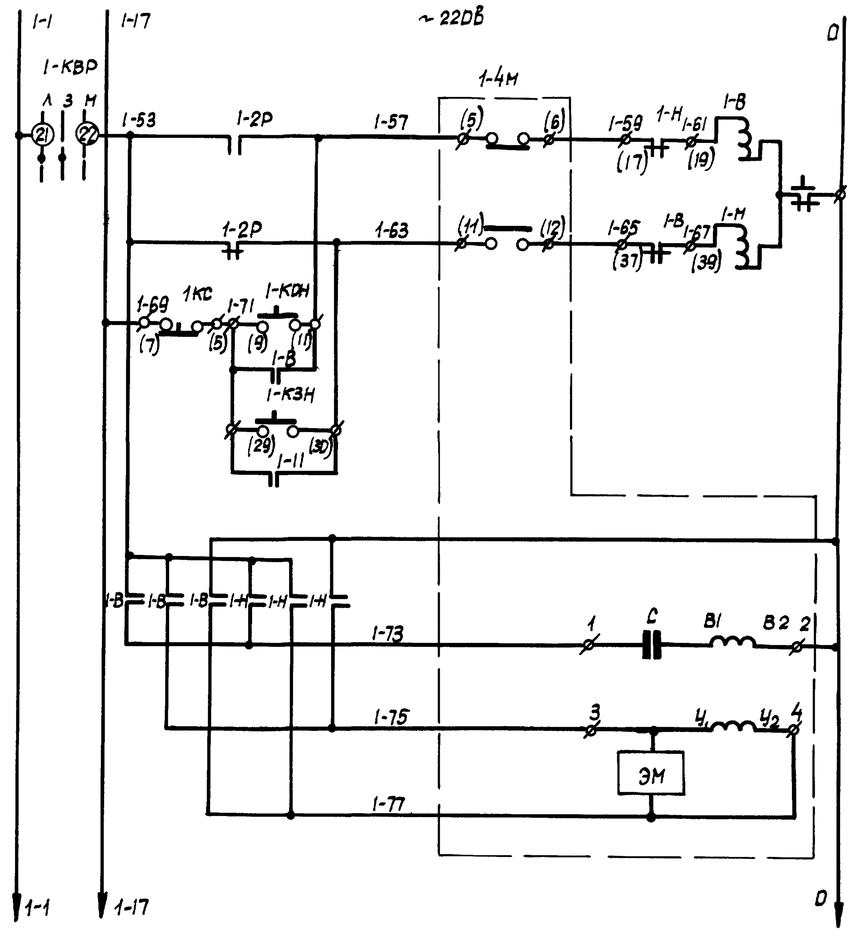

Питание	
Аварийная сигнализация	
Сблокированное	Управление электродвигателем вентилятора
Деблокированное	
Реле размножения контактов пускателя	
Реле времени	
Регулятор температуры воздуха перед калорифером	
Регулятор температуры обратного теплоносителя	
Открытие / Закрытие	Автоматическое
Ручное	Управление вентилем обратного теплоносителя

Открытие / Закрытие	Автоматическое
Ручное	Управление исполнительным механизмом наружного воздуха
Исполнительный механизм	

Диаграмма работы контактов

1-КВР

УП БЗ1В - СПЭ

Ч/Ч секций	Ч/Ч контактов		Положение выключателей: Автоматическое, Лето зима -45°		0		+45°	
	Л	П	Л	П	Л	П	Л	П
I	1	2			X	X		
II	3	4			X	X		
III	5	6			X	X		
IV	7	8					X	X
V	9	10					X	X
VI	11	12					X	X
VII	13	14					X	X
VIII	15	16	X	X				
IX	17	18	X	X				
X	19	20	X	X	X	X		
XI	21	22	X	X	X	X		
XII	23	24	X	X	X	X		

1-1ТР

ТУДЭ-1

Обозначение контактов	ТП-ра воздуха перед калорифером
1	-30° +3° +40°

1-2ТР

ТУДЭ-2

Обозначение контактов	ТП-ра обратного теплоносителя
1	0° +30° +100°

Примечания:

1. Экспликация электроаппаратуры приведена на листе ЭЛ-71
2. Настоящая схема выполнена для приточной системы ПС-1
3. Для приточной системы ПС-2 схема аналогична с соответствующей заменой индекса маркировки аппаратуры и цепей „1" на „2"

1976г	Сельский дом культуры со зрительным залом на 300 мест	Автоматизация приточных систем. Принципиальная схема управления	Типовой проект 264-12-155	Альбом III	Часть ЭЛ-69

N7019/III

Укрниипроектсельстрой

Нач. эл. отд. Шрагер; Ст. инж. пр. Онельчик; Рук. гр. Сидорова; Разработал Савицкий; Проверил Савицкий; Копировал Дульман

Принципиальная схема управления воздушными заслонками ~220 вольт

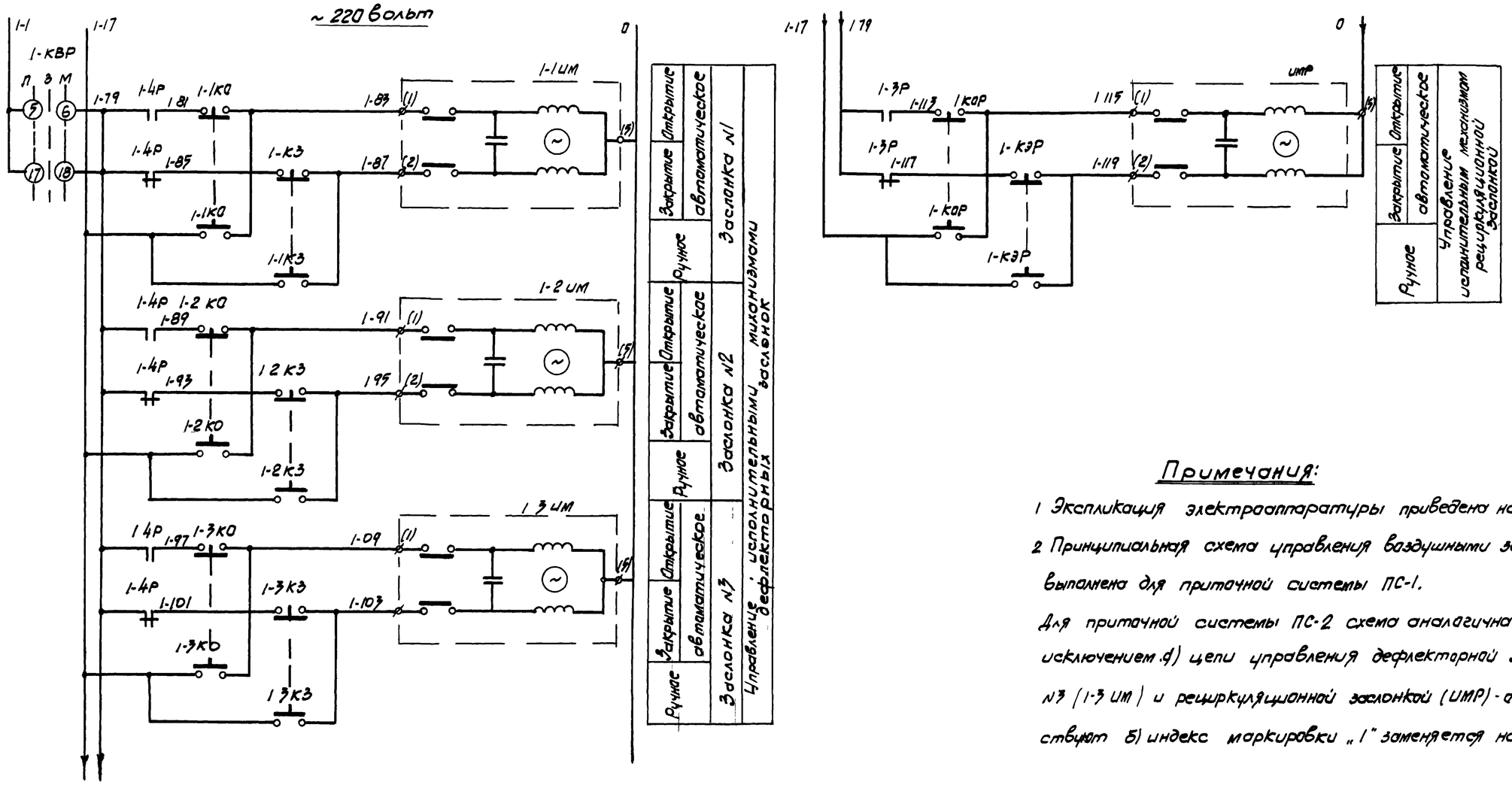

Примечания:

1 Экспликация электроаппаратуры приведена на листе ЭЛ-71

2 Принципиальная схема управления воздушными заслонками выполнена для приточной системы ПС-1.

Для приточной системы ПС-2 схема аналогична за исключением а) цепи управления дефлекторной заслонкой №3 (1-3 ИМ) и рециркуляционной заслонкой (ИМР) - отсутствуют б) индекс маркировки „1" заменяется на „2"

1976	Сельский дом культуры со зрительным залом на 300 мест	Автоматизация приточных систем Принципиальная схема управления заслонками	Типовой проект 264-12-155	Альбом III	Лист ЭЛ-70

N 7019 1/III

Украинпроагропромсельстрой

Нач. отд.		
Гл. инж. пр-та		
Рук. группы	Радзиевский	
Ведущий инж.	Сидорук	
Инженер	Савицкий	
Инженер	Элькбаум	
Шрифт	Ильичук	
Копировал		

Принципиальная схема управления электронагревателя воздушной заслонки ЭТ-1 ~220в

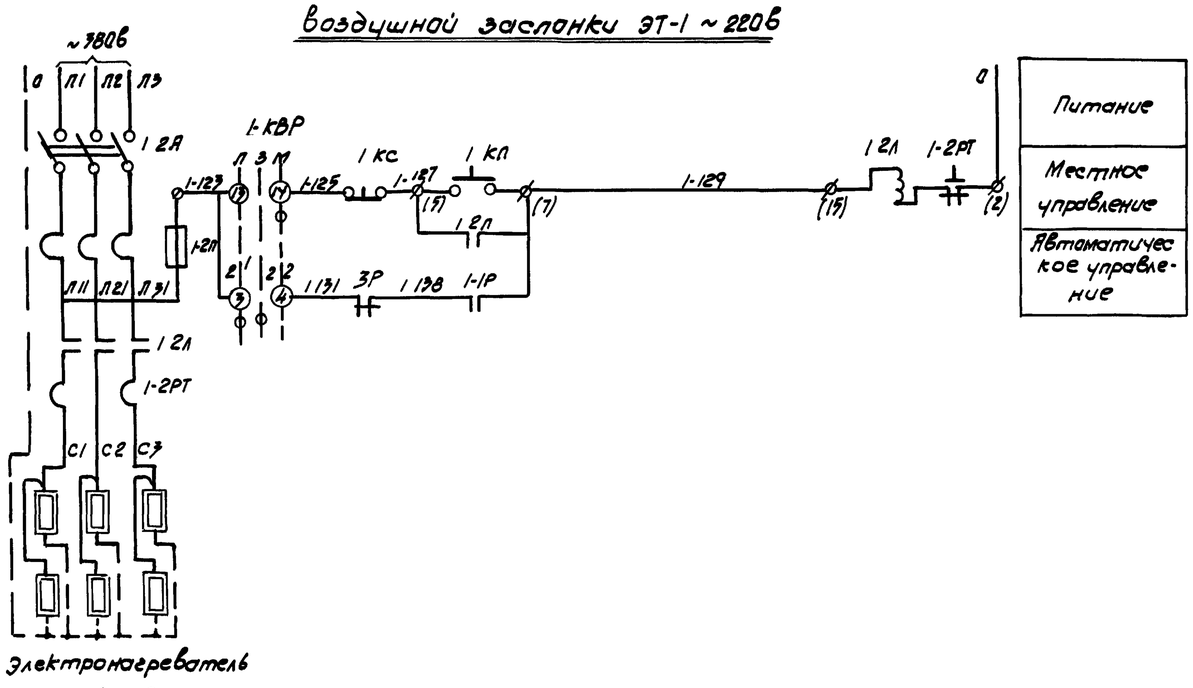

Электронагреватель
N=4.5квт

Примечания

1 Принципиальная схема управления электрообогревом воздушной заслонки выполнена для приточной системы ПС-1, для приточной системы ПС-2 схема аналогична с заменой маркировочного индекса „1" на „2"

2 На настоящем листе приведена экспликация аппаратуры для приточной системы ПС-1. Экспликация аппаратуры для приточной системы ПС-2 аналогична, за исключением: а) тип шкафа 2 ШУ N1 -ШУ 5101-03В2У (Uк=220, Iн=6.3а, Iр=8а).

3 Тип шкафа 2-ШУ N3 -ШУ 5101 03В2У (Uк-220в Iн=6.3а, Iр=8а)

4 Аппаратура нормализованных шкафов управления, отмеченная* не используется

9	1-ЛА	Арматура сигнальная с красной линзой с лампой типа РН4 220-10	АС 220		"	1	
8	1-КВР	Универсальный переключатель с револьверной рукояткой для установки на панели толщиной 25мм	УП 5316 - С179		"	1	
7	1-КЗВ, 1 КОВ 1 КЗР, 1-КОР 1-КО, 1-1КЗ 1-2КО, 1-2КЗ 1 3КО, 1 3КЗ 1-КПВ, 1 КСВ	Пост управления кнопочный	ПКЕ-112 2	2з; 2р комп	шт	6	
	1-РА; 1 РНВ 1-1Р-1-4Р	Реле промежуточное	РПУ-2 УХ 2233	Uк=220в	"	6	
5	1-2РВ	То же	РВП-22 3221-0044	Uк=220в	"	1	
4	1-1РВ	Реле времени электропневматическое	РВП-22-3222-0034-4	Uк=220в	шт	1	
		Шкаф аппаратный 1 ША					
	1 КС 1-КП	Кнопка управления	КСГ1-12	2з, 2р комп	"	1	Комплектно со шкафом управления
	1-2П	Предохранитель	ПРС-6-П	Iпл.в=6а	"	1	
	1-2Л	Пускатель магнитный	ПМЕ-112	Uк=220в Iн=10а	"	1	
	1 2П	Автоматический выключатель	АК63 - 3МГ	Iр=12.5а	"	1	
3		Шкаф управления	ШУ 5101 -0382П		шт	1	
		Шкаф управления 1-ШУ-N3					
	1-КОН, 1-КЗН 1-КС	Кнопка управления	КСГ1-	2вит	"	1	Комплектно со шкафом управления
		Предохранитель	ПРС 6-П	Iпл 6=6а	"	1	
	1-В 1-Н	Пускатель магнитный	ПМЕ-114	Uк=220в Iн=6а	"	1	
		Автоматический выключатель	АК63-3МГ	Iр=8а	"	1*	
2		Шкаф управления	ШУ 5401-0382Н		шт	1	
		Шкаф управления 1-ШУ-N2					
	1-КСМ 1-КПМ	Кнопка управления	КСП-12	2з+2р комп	"	1	Комплектно со шкафом управления
	1-1П	Предохранитель	ПРС 6-П	Iпл.в=6а	"	1	
	1-1П	Пускатель магнитный	ПМЕ-212	Uк=220в Iн=12.5а	"	1	
	1-1А	Автоматический выключатель	АК63-3МГ	Iр=16а	"	1	
1		Шкаф управления	ШУ 5101-0382М		шт	1	
		Шкаф управления 1-ШУ N1					
N п/п	Обозначен по схеме	Наименование	Тип, марка	Тех х-ка	Ед изм.	к-во	Примеч

Экспликация электроаппаратуры приточной системы ПС-1

N 7019/III

1976	Сельский дом культуры со зрительным залом на 300 мест	Автоматизация приточных систем. Принципиальная схема управления электронагревателями Экспликация	Типовой проект 264-12-155	Альбом III	Лист ЭЛ-71

УкрНИИпроектсельстрой

Рук. груп. Разработал Проверил Копировал Формат А1

Шрага Л. Амельчук

Нач. отдела Гл. инж. пр.

Сабинский Самойлов Ратьликий Эпельбаум

Общий вид шкафа аппаратного 1-ША (2-ША)

Задняя стенка шкафа (вид со снятой дверью) | Правая боковая стенка (вид со стороны монтажа) | Дверь шкафа (вид спереди)

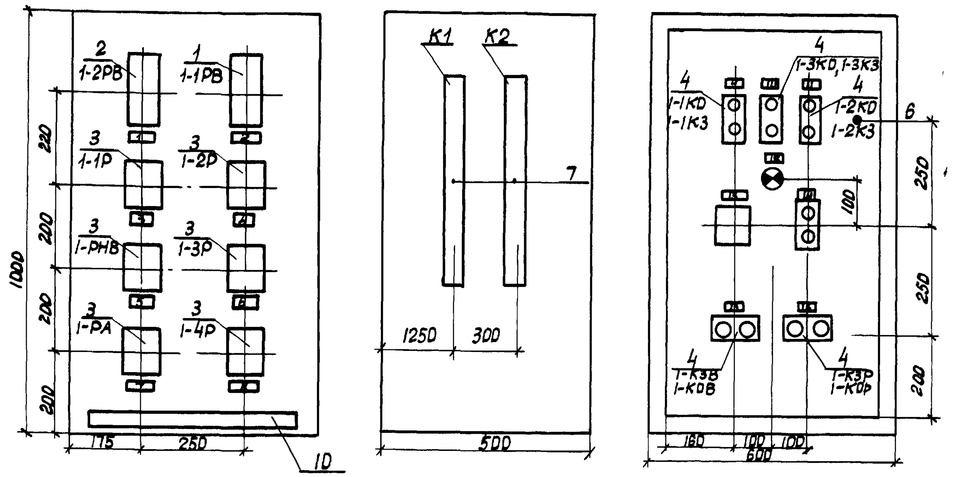

Примечания

1. По данному чертежу изготовить два шкафа с уплотнением
2. Маркировка аппаратуры на общем виде и в спецификации дана для приточной системы ПС-1.
3. Для системы ПС-2 кнопку 1-К ЗР (1-КОР) и 1-ЗКО (1-ЗКЗ) исключить

Перечень надписей в рамках	
NN рамки	Текст надписей
1	1-1РВ
2	1-2РВ
3	1-1Р
4	1-2Р
5	1-РНВ
6	1-3Р
7	1-РА
8	1-4Р
9	Дефлектор N1
10	Дефлектор N3
11	Дефлектор N2
12	Лето-зима- местное
13	Авария
14	Блокировано П1 Пуск Стоп
15	Вентиль Открыто закрыто
16	Рециркуляционная заслонка Пуск Стоп

NN поз	Обознач по схеме	Наименование	Тип марка	Техн характ	Ед изм	К-во	Примечан
12		Провод медный гибкий сеч 1,5 кв мм			-"-	50	
11		Полоса перфорированная			м	10	
10		Оконцеватель маркировочный	ОКН		-"-	60	
9		Рамка для надписей 55×20 мм	РПМ		-"-	10	
8	К1, К2	Набор зажимов	КН-1030	Jн = 10а	-"-	2	
7	ША	Щит шкафной наладгабаритный	ЩШМ	1000×600×500	шт	1	ГОСТ 3244-68
Спецификация монтажных материалов шкафа 1-ША							
6	1-ЛА	Арматура сигнальная с красной линзой с лампой типа РНЦ-220/0	АС-220		-"-	1	
5	1-КВР	Универсальный переключатель для установки на панели толщиной до 25мм Рукоятка револьверной формы	УП-5316 С179		-"-	1	
4	1-1КО (1-1КЗ) 1-2КО (1-2КЗ) 1-3КО (1-3КЗ) 1-КПО (1-КПЗ)	Пост управления кнопочный	ПКЕ-112-2		-"-	6	
3	1-1Р–1-4Р 1-РА, 1-РНВ	Реле промежуточное переменного тока с передним присоединением проводов в кожухе	РПУ-2-36 2223	Uк=220В	-"-	6	Шифр 2ПР 309 145, 782
2	1-2РВ	Реле времени электропневматическое	РВП-22-3222 00УЧ	Uк:220В	-"-	1	исп 4
1	1-1РВ	Реле времени	РВП-22-3221 00УЧ	Uк:220В	шт	1	исп 2
Перечень электроаппаратуры шкафа 1-ША							

N7019/III

1976	Сельский дом культуры со зрительным залом на 300 мест	Автоматизация приточных систем Шкаф аппаратный 1-ША (2-ША) Общий вид	Типовой проект 264-12-155	Альбом III	Лист ЭЛ-72

Инв. № подл. | Подпись и дата | Взам. инв. №

Нач. эл. отд. Гинзбург | Гл. инж. проекта Шорина | Дик. гр. Дзагурова | Проверил Копыловский | Шорина / Ожельчук | Общицкий | Скворцов | Орлинский | Ульман

Монтажная схема шкафа аппаратного 1-ШЛ

Задняя стенка шкафа (вид со снятой дверью)

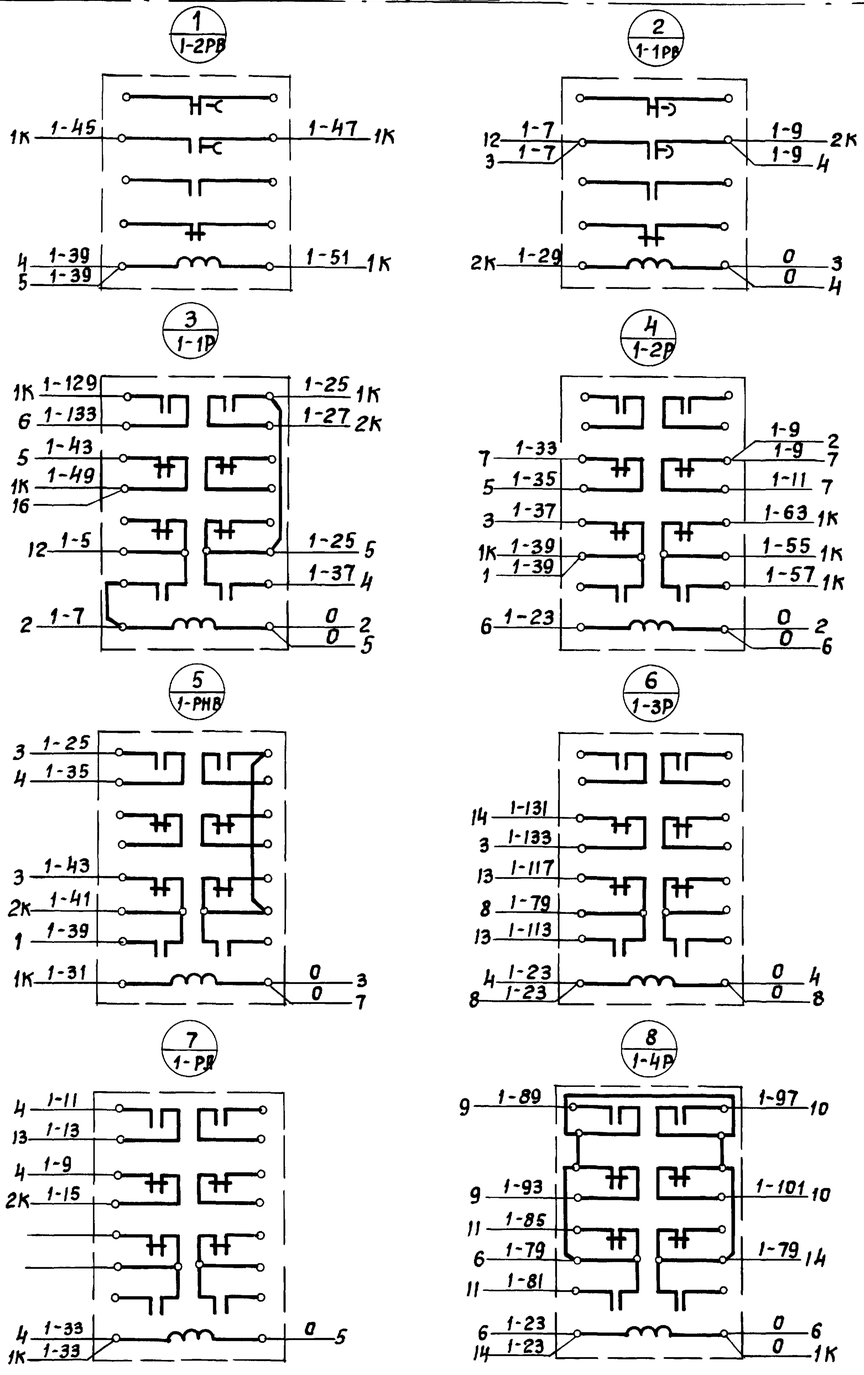

Правая боковая стенка (вид со стороны монтажа)

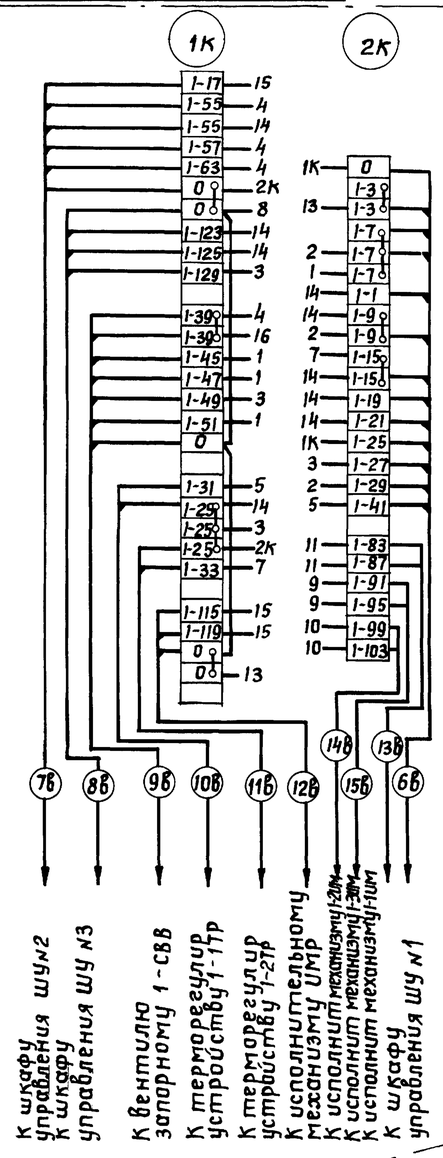

Дверь шкафа (вид со стороны монтажа)

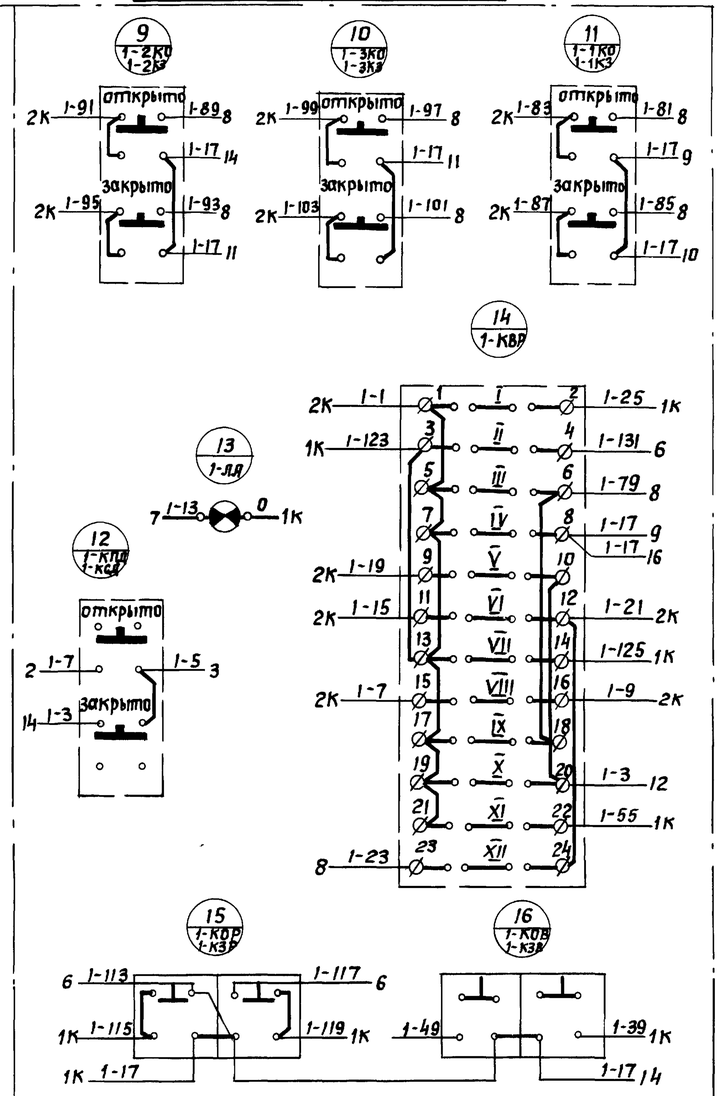

Примечания

1. Настоящая схема выполнена для приточной системы ПС-1
2. Для приточной системы ПС-2 схема аналогична с заменой маркировочного индекса „1" на „2" (например 1-2Р, 1-113, 2ШУ-1 и т д заменяются на 2-2Р, 2-113, 2ШУ-2 и т д соответственно)
3. В схеме для ПС-2 кнопки 1-КОР (1-1КЗР) и 1-3КО (1-3КЗ) отсутствуют

N 7019/10

1976	Сельский дом культуры со зрительным залом на 300 мест	Автоматизация приточных систем Шкаф аппаратный Монтажная схема	Типовой проект 264 12-155	Альбом III	Лист ЭЛ-73

Согласовано

Рук гр эл	Савицкий	
Разработ	Солодарь	
Проверил	Савицкий	
Копировал	Куц	
Шрага	Омельчук	
Нач эл отд		
Гл инж пр		

УкрНИИПграждансельстрой

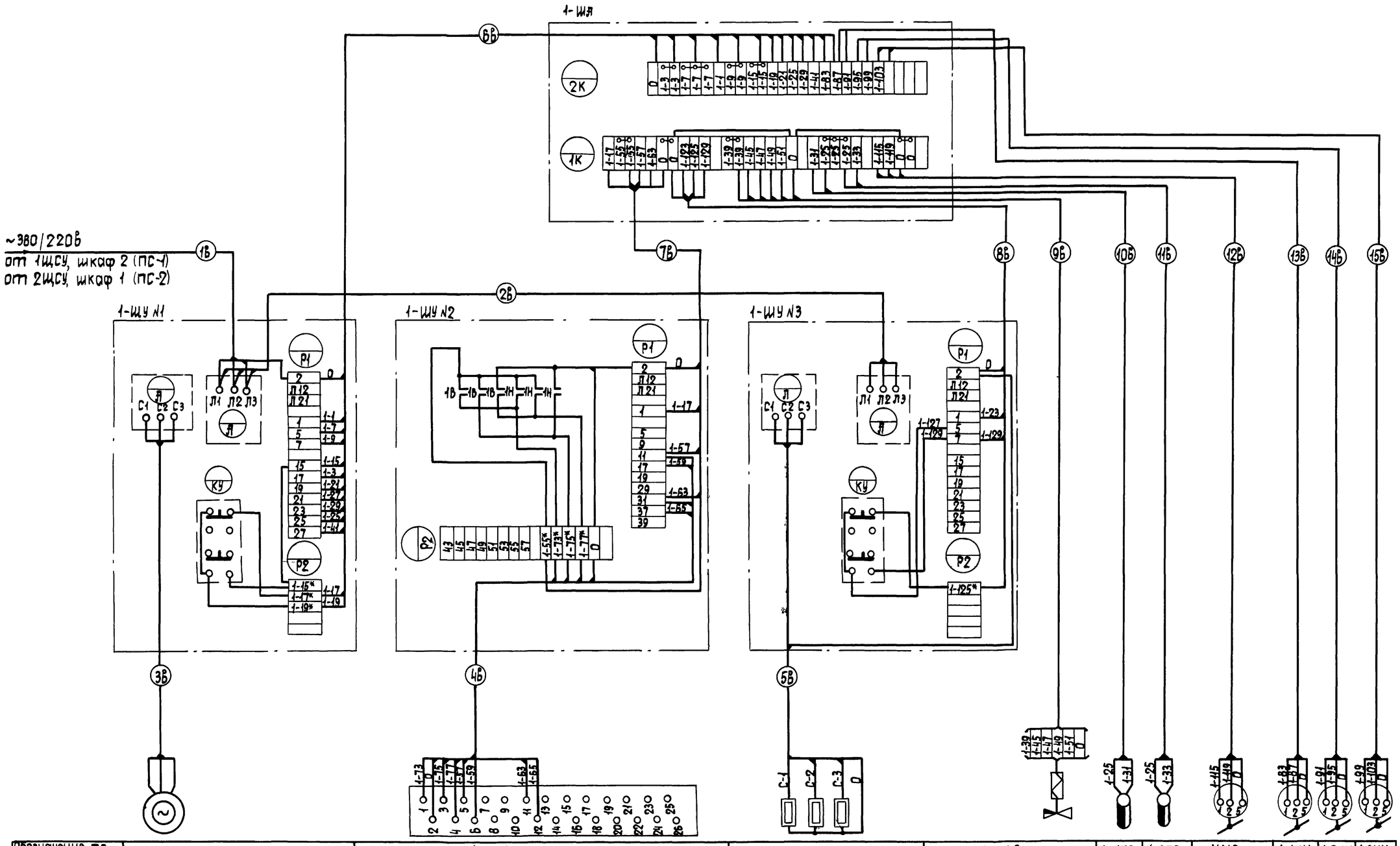

Обозначение по схеме	1-В	1-ИМ	1-ЭТ	1-СВВ	1-1ТР	1-2ТР	ИМР	1-1ИМ	1-2ИМ	1-3ИМ
N N позиции				6	4	5				
	Управление электродвигателем приточной системы	Управление исполнительным механизмом заслонки наружного воздуха	Управление электронагревателем заслонки наружного воздуха	Управление вентилем на трубопроводе теплоносителя	Терморегулятор		Управление исполнительными механизмами заслонок			
							Рециркуляционной	Дефлекторных		

Примечания:

1 Настоящая схема выполнена для приточной системы ПС-1

2 Для приточной системы ПС-2 схема аналогична, но с заменой маркировочного индекса „1" на „2" (например 1-ШЯ, 1-13, 1-19 и т д на 2-ШЯ, 2-13; 2-19 и т д соответственно) Номера труб см по кабельному журналу, Лист ЭЛ-33

3 Исполнительные механизмы заслонок 1-ЗИМ и ИМР-только для приточной системы ПС-1

4 В зоне монтажа произвести коммутацию отдельных цепей шкафов ШУ в соответствии с настоящим чертежем и чертежами эл-

5 Клеммы * демаркировать

N 7019/III

1976	Сельский дом культуры со зрительным залом на 300 мест	Автоматизация приточных систем Схема внешних соединений	Типовой проект 264-12-155	Альбом III	Лист ЭЛ-74

Жрниипграждансельстрой

Нач эл отд		Гл инж пр	
Рук группы		Разработ	Шрага
Проверил		Копировал	Ответчик
Гл специалист			

Принципиальная схема управления задвижкой

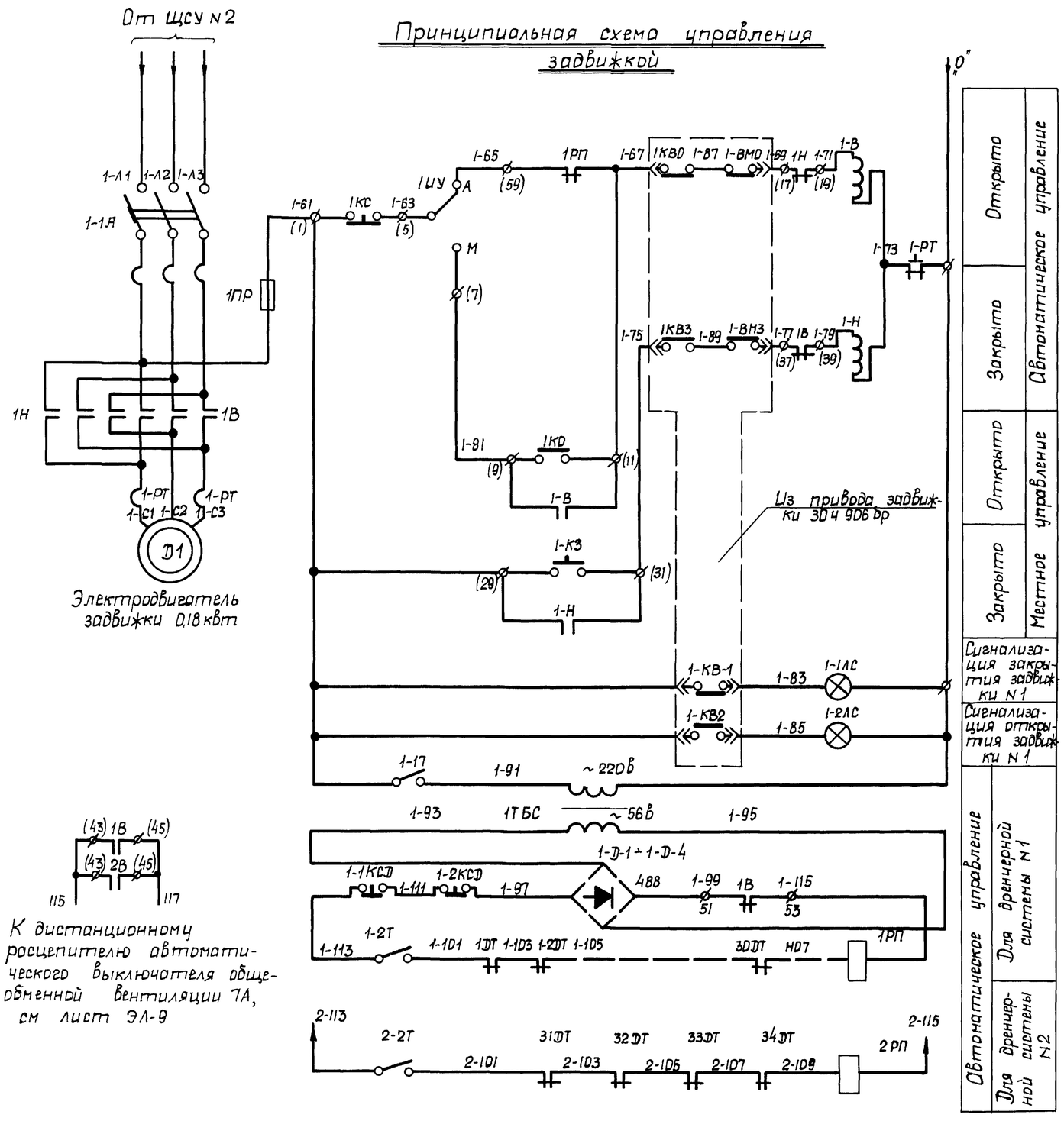

К дистанционному расцепителю автоматического выключателя общеобменной вентиляции 7А, см лист ЭЛ-9

Примечания

1. На данном чертеже приведена схема дренчерной системы N1 для I галереи, II галереи, колосников
2. Схема дренчерной системы N2 для портала сцены аналогична. При этом в маркировках цепей и обозначениях аппаратов индекс „1" меняется на „2"
3. Знак в скобках соответствует заводской маркировке клемм
4. В экспликации указаны материалы для двух дренчерных систем

NN п/п	Обозначен по схеме	Наименование	Тип марка	Тех характ	Ед изм	Кол-во	Примечание
9	1-1,1-2КСД 2-1,2-2КСД	Пост управления кнопочный	ПКЕ-612-1		"	4	
8	1ДТ-34ДТ	Датчик температуры	ДТЛ	Iн=100ма	"	34	
		По месту					
7	1-Д1-1Д4 2Д1-2Д4	Диод кремниевый	Д-226Б	Uобр 100В Iпр-400ма	"	8	
6	1РП-2РП	Реле РПУ-2-31002-3 постоянного тока	РПУ-2	Uк=48В	"	2	
5	1ТБС-2ТБС	Трансформатор	ТБС2-0005	U1=~220В U2=~56В Iн=5,5В	"	2	
4	1-1Т,1-2Т,2-1Т 2-2Т	Тумблер	ТВТ-1		"	4	
3	1-1ЛС,1-2ЛС, 2-1ЛС,2-2ЛС	Табло световое малое	ТСМ	U=~220В	"	4	
		Шкаф автоматики дренчерных систем ШАД					
2	ВМО,ВНЗ КВО,КВЗ КВ1,КВ2	Конечные выключатели электрозадвижки					Комплектно с электрозадвижкой
	1ШУ-2ШУ	Пакетный переключатель	ППН3-10/N2		"	2	Комплектно со шкафом управления ШУ 5402-03В2А
	1КО-2КО 1КЗ-2КЗ 1КС-2КС	Кнопка управления	КСГ1-12		"		
	1ПР-2ПР	Предохранитель	ПРС-6-П	Iпл.в=6А	"	2	
	1В÷2В 1Н÷2Н	Пускатель магнитный	ПМЕ-114	~220В Iн.э 12А	"	2	
	1Я÷2Я	Выключатель автоматический	АК-63-3МГ	Iр=16А	"	2	
1	ШУ N1 ШУ N2	Шкаф управления	ШУ5402-03В2А	~380/220	шт	2	
		Шкафы управления дренчерными задвижками					

Экспликация

1976	Сельский дом культуры со зрительным залом на 300 мест	Автоматизация дренчерных систем. Принципиальная схема управления	Типовой проект 264-12-155	Альбом III	Лист ЭЛ-75

N 7019/III

Укрниипроахсельстрой

Рук группы	Розработал	Проверил
Шрага	Ольчук	
Нач эл отд	Сл инж пр	
Савицкий	Спектор	Сарицкий
Ковальская		

Монтажная схема

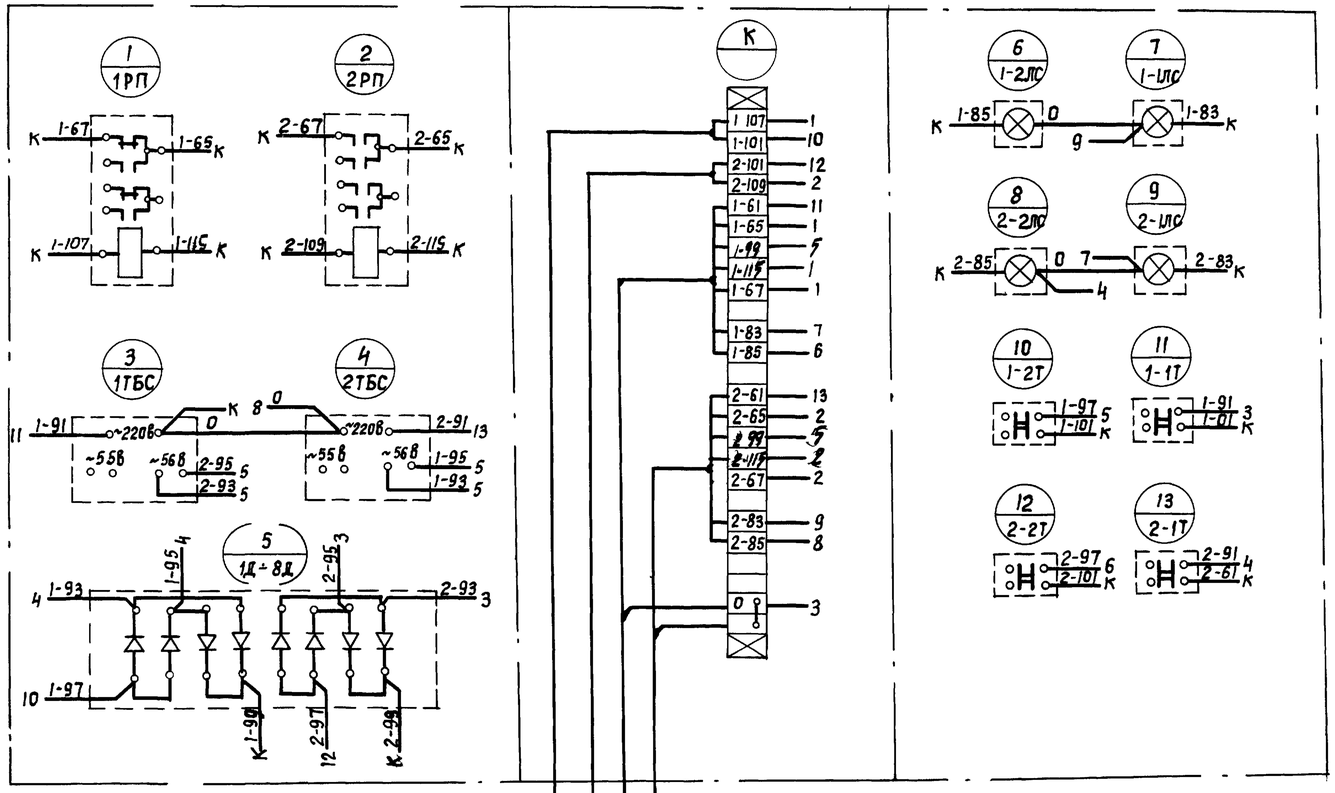

Общий вид щита автоматики М 1:10

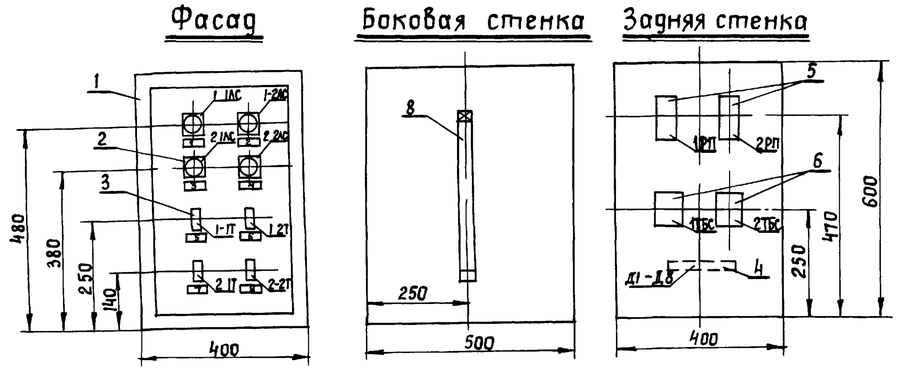

Надписи в табло

Надписи в рамках

Номер табло	Надпись	Кол.	Номер рамки	Надпись
1	Задвижка №1 закрыта	1	5	Включение трансформатора 1ТБС
2	Задвижка №1 открыта	1	6	Включение ДТ дренчерной секции №1
3	Задвижка №2 закрыта	1	7	Включение трансформатора 2ТБС
4	Задвижка №2 открыта	1	8	Включение ДТ дренчерной секции №2

ТРП 2 (1×0.5) т15 — к датчикам температуры дренчерной системы №1 1÷30ДТ — 1Д

ТРП 2 (1×0.5) т.15 — к датчикам температуры дренчерной системы №2 31÷34ДТ — 2Д

ПВУ (1×1.5) т 20 — к шкафу управления ШУ №1 — 3Д

ПВУ (1×1.5) т 20 — к шкафу управления ШУ №2 — 4Д

Примечания.

1. Принципиальную схему управления дренчерными секциями см лист ЭЛ-75

10		Оконцеватель маркировочный			шт	40	
9		Провод медный гибкий сеч 15 кв мм	ПГВ		м	40	
8		Набор зажимов	КН-1025	Iн=10А е=434	"	1	
7		Рамка для надписи	РПМ-55	58×18мм	"	8	
6	1ТБС-2ТБС	Трансформатор	ТБС-2-0.09	U_1=~220В U_2=~56В	"	2	с отв.~55В
5	1РП-2РП	Реле РПУ-2-310023	РПУ-2	U_2=48В	"	2	
4	1Д-8Д	Диоды кремниевые	Д-226-6	Uобр=100В Iпр=40мА	"	8	
3	1-1Т, 1-2Т, 2-1Т, 2-2Т	Тумблер	ТВ1-1	~220В	"	4	
2	1-1ЛС, 1-2ЛС, 2-1ЛС, 2-2ЛС	Табло световое малое	ТСМ	U=~220В	"	4	Лампа РНЦ-220-10
1	ШАД	Щит шкафной малогабаритный	ЩШМ	600×400×500	шт	1	ГОСТ 5244-68
N п/п	Обозначение	Наименование	Тип	Технич характ	Ед изм	К-во	Примечания

Спецификация

N 7019/III

1976	Сельский дом культуры со зрительным залом на 300 мест	Автоматизация дренчерных систем. Общий вид шкафа автоматики ШАД	Типовой проект 264-12-155	Альбом III	Лист ЭЛ-76

Согласовано

Савицкий, Спектор, Савицкий, Куц

Рук группы, Разработал, Проверил, Копировал

Шрага, Омельчук

Нач отдела, Гл инж пр.

УкрНИИПграждансельстрой

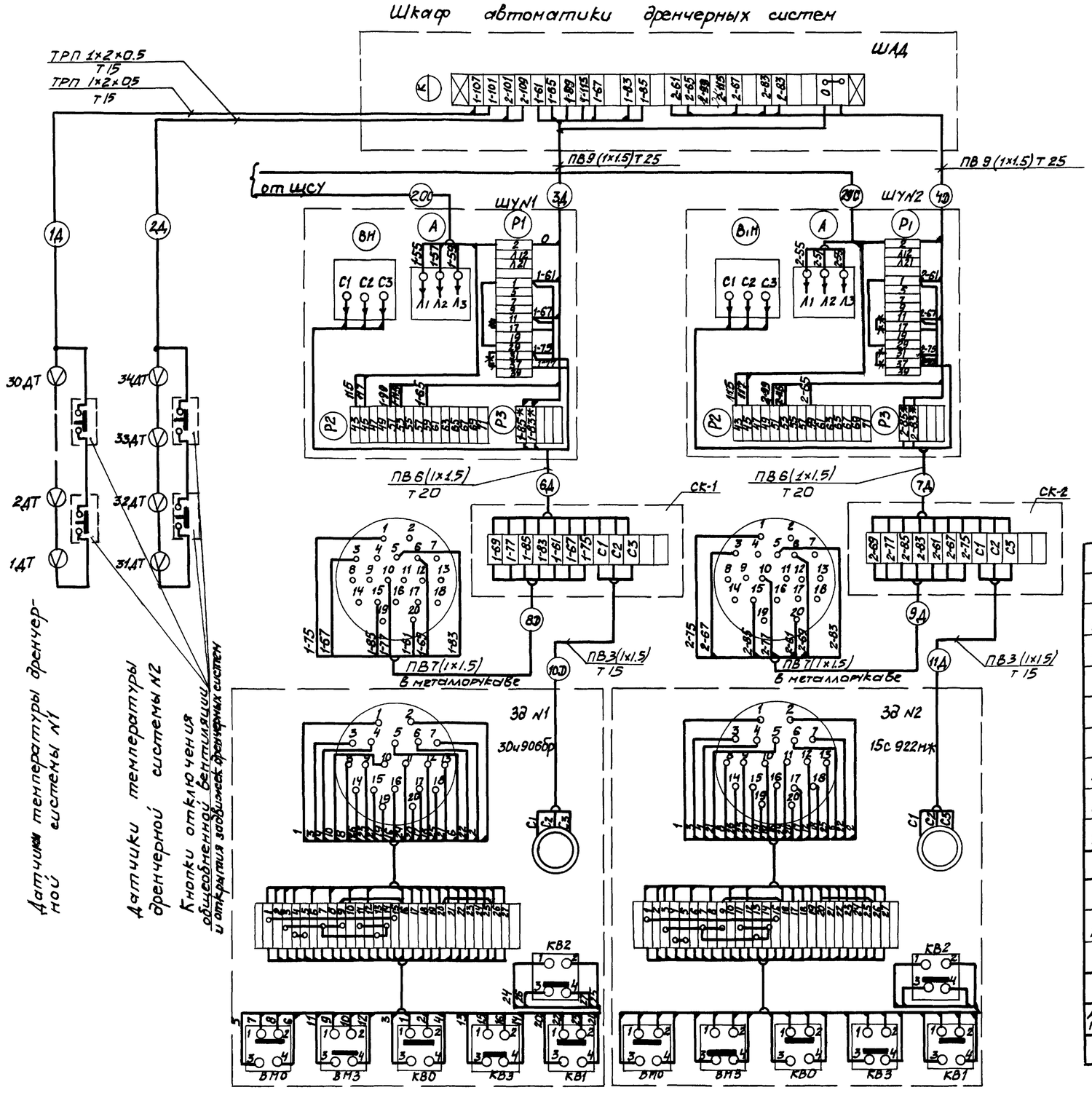

Примечания

1. Настоящий лист рассматривать совместно с чертежами ЭА, ЭА
2. В зоне монтажа произвести перекоммутацию отдельных цепей ШУ в соответствии с настоящим чертежом

Условные обозначения

* Демаркировать

—— Демонтировать

—— Проложить вновь

10		Рукав гибкий металлический	РЗ-Ц-Х	ГОСТ 3575-47	"	3	
9		Тоже, dy=15			"	18	
8		Тоже, dy=20			"	50	
7		Труба стальная тонкостенная водогазопровод.	ГОСТ 3262-62	dy=25 мм	"	5	
6		Провод с медной жилой ø 0.5 мм	ТРП	1×2×0.5	"	190	
5		Провод медный сеч 1.5 мм²	ПВ		"	95	
4	СК-1-СК-2	Коробка соединительная	СК-12		"	2	
3	1АТ-30АТ 31АТ-34АТ	Датчик температуры	ДТЛ	Iн=100 ма	"	34	
Аппаратура установленная по месту							
2	ШУN1 ШУN2	Комплектный шкаф управления	ШУ5402 03В2А		"	2	
1	ШАД	Щит шкафной малогабаритный	ЩШМ	800×400×500 ГОСТ 3244-68	шт.	1	см лист ЭЛ-76
Шкафы управления							
N N п/п	Обозн. по ПД	Наименование	Тип марка	Технич. хар-ка	Ед. изм.	К-во	Примеч.

Спецификация

N7019/III

1976	Сельский дом культуры созрительным залом на 300 мест	Автоматизация дренчерных систем. Схема внешних соединений	Типовой проект 264-12-155	Альбом III	Лист ЭЛ-77

Хрн ин ГПИ Сантехпроект

Нк эл отд			
Гл инж пр			
Рук группы	Шрага	Ольельчук	Копиров
Разработал	Сурин	Проверил	Жеж
Фелг	Савицкий	Спектор	Савицкий

План крыши

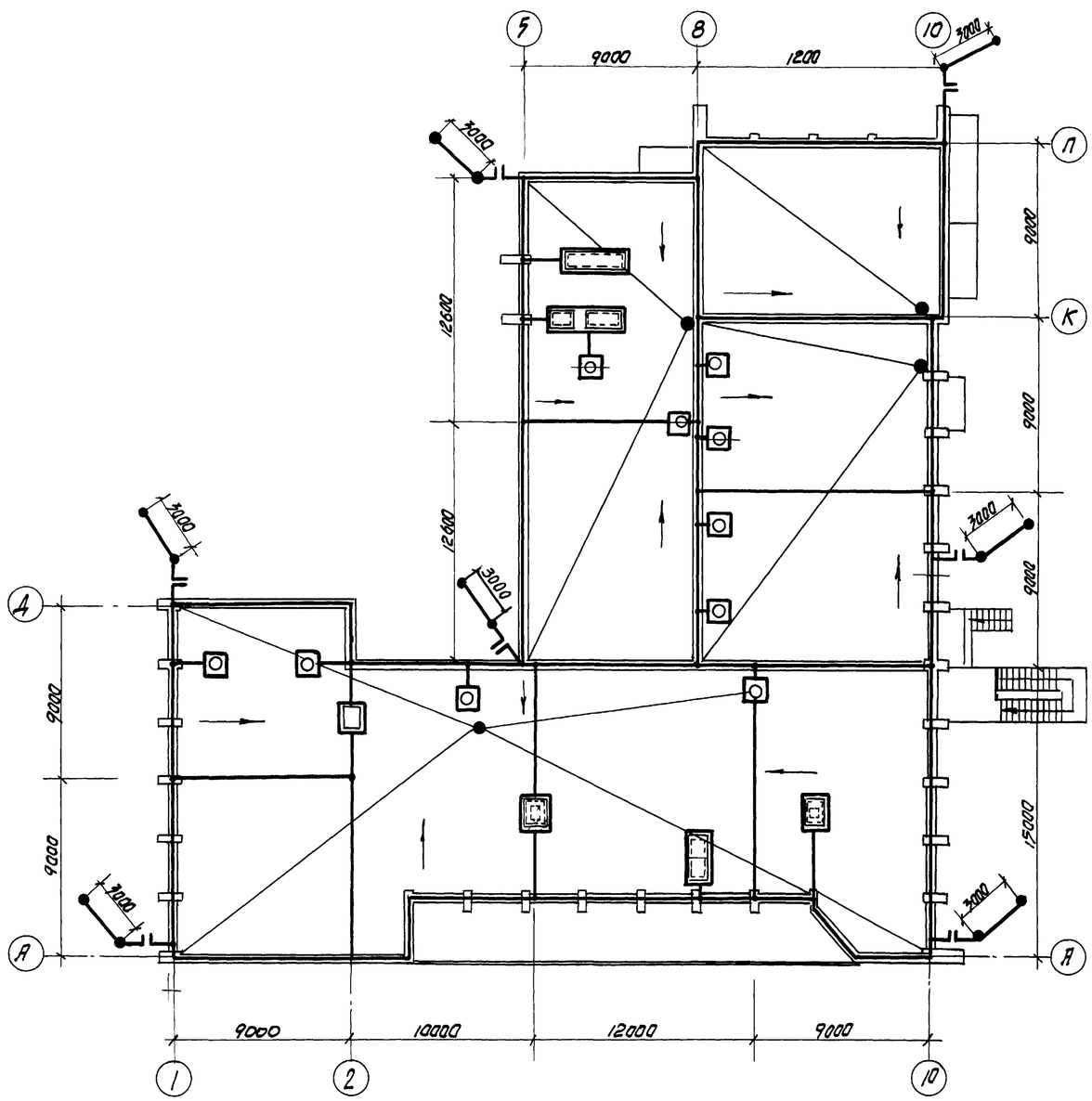

Примечания

1. Для молниезащиты здания прокладывается металлическая сетка из стальной проволоки Ф8мм. Размеры ячеек сетки указаны на чертеже. Узлы сетки соединяются при помощи сварки.
2. Выступающие части кровли (вентиляционные шахты) во избежание разрушения молнией защищаются молниеприемниками, выполненными из стальной проволоки Ф8мм. Соединения молниеприемников с металлической сеткой выполняются сваркой.
3. Для присоединения молниезащитной сетки к электродам заземления выполняется 6 токоотводов из стальной проволоки Ф8мм. Контуры заземления выполняются комбинированными, состоящими из вертикально забитых в землю стальных электродов Ф-19мм длиной 5м, соединенных горизонтально проложенной в земле на глубине 0.7м. полосовой сталью 40х4мм.
4. Выбор типа и количества электродов заземления произведен для условного грунта (суглинок) с удельным сопротивлением 1×10^4 ом см² и уточняется при привязке проекта. Сопротивление растеканию тока каждого контура заземления не должно превышать в любое время года 30ом.
5. Для проверки величины сопротивления растеканию тока заземлителей предусматриваются разъемные соединения (см. данный чертеж), которые необходимо выполнить на всех токоотводах на высоте 1.5м от земли.
6. Токоотводы защищают от механических повреждений стальными уголками 25х25х3мм на 1.4м от поверхности земли.
7. Все монтажные работы выполнить в соответствии с ПУЭ, СН 305-69.

Конструкция разъемов токоотводов

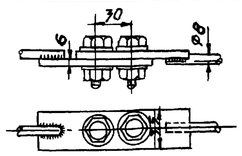

Таблица выбора заземлителей

Грунт	Удельное сопротивление грунта (ом. см)	Заземлитель состоящий из уголков, соединенных полосовой сталью	
		Длина полосовой стали	Количество эл-тов
Глина	$0.6 \cdot 10^4$	—	1
Суглинок	$1 \cdot 10^4$	3	2
Чернозем	$2 \cdot 10^4$	9	3
Супесок	$4 \cdot 10^4$	12	4
Песок	$7 \cdot 10^4$	18	5

Условные обозначения

Условные обозначения	Наименование
	Металлическая сетка
	Металлический токоотвод
	Стержневой заземлитель из круглой стали
	Молниеприемник

Спецификация

N N п/п	Наименование материалов	ГОСТ тип	Ед изм	Колич	Примеч.
7	Шайба стальная черная под шестигранную гайку	ГОСТ 11371-68	шт	24	
6	Гайка черная (шестигранная)	ГОСТ 5915-70	шт	12	
5	Болт получистый с шестигранной головкой М12 Р=27мм	ГОСТ 7798-70	шт	12	
4	Сталь круглая Ф12мм	ГОСТ 2590-71	м/кг	60/54	
3	Проволока стальная Ф8мм	ГОСТ 2590-71	м/кг	420/164	
2	Сталь полосовая 40х4	ГОСТ 103-57	м/кг	24/30	
1	Сталь угловая 25х25х3	ГОСТ 8509-72	м/кг	50/10	

Согласовано: Рук. гр. арх. Кузьмина; Рук. гр. ОВ Мартынов; Рук. гр. ВК Лев; Гл. инж. Самойленко; Рук. гр. Бриль; Рук. гр. Лев; Рук. гр. Элеьберин; Рук. гр. Рафаэлян; Проверил Копировало; Шрайер Омельчук; Нач. эл. отд. Эл. инж. пр.

Укрпромстройпроект

1976	Сельский дом культуры со зрительным залом на 300 мест	Молниезащита	Типовой проект 264-12-155	Альбом III	Лист ЭЛ-78

N 7019/III

Состав
слаботочной части проекта

NN п/п	Наименование чертежа	NN листа	NN страниц
1	Состав слаботочной части проекта. Технические указания	СУ-1	82
2	Технические указания	СУ-2	83
3	Спецификация оборудования и основных материалов	СУ-3	84
4	Скелетная схема слаботочных устройств Условные обозначения	СУ-4	85
5	План размещения оборудования радиотрансляционной установки.	СУ-5	86
6	Блок-схема кабельных соединений радиотрансляционной установки	СУ-6	87
7	Кабельная таблица радиотрансляционной установки	СУ-7	88
8	План слаботочных сетей подвала	СУ-8	89
9	План слаботочных сетей 1го этажа в осях „А-Г"	СУ-9	90
10	План слаботочных сетей 2го этажа в осях „А-Г"	СУ-10	91
11	План слаботочных сетей 1го и 2го этажей в осях „Г-П"	СУ-11	92
12	Пожарная сигнализация Схема внешних соединений Спецификация Скелетная схема	СУ 12	93
13	Переходное устройство для включения микрофонных кабелей	СУ-13	94
14	Щиток с разъемами для радиотрансляционной установки	СУ-14	95
15	Подпольный шкафчик с 2мя микрофонными разъемами	СУ-15	96
16	Шкаф слаботочных устройств	СУ-16	97
17	Кронштейн для установки звуковой колонки	СУ-17	98

Технические указания

Слаботочная часть рабочих чертежей сельского дома культуры со зрительным залом на 300 мест разработана на основании утвержденного технического проекта и архитектурно-строительной части проекта

Проектом предусматривается

1 Телефонизация
2 Электрочасофикация
3 Радиофикация
4 Телевидение
5 Звукофикация
6 Автоматическая пожарная сигнализация

I Телефонизация

Телефонная сеть здания включается в телефонную сеть Министерства связи в соответствии с техническими условиями ввод в здание выполняется кабелем в асбестоцементной трубе диаметром 109мм предусматриваемой архитектурно-строительной частью проекта

Емкость кабельного ввода - 10×2 Марка кабеля должна решаться проектом внешней связи

Для подключения телефонных аппаратов на 2м этаже в монтажном шкафу слаботочных устройств устанавливается телефонная распределительная коробка типа КРТП-10

Устройство монтажного шкафа предусмотрено в архитектурно-строительной части проекта

Абонентская проводка к телефонным аппаратам прокладывается в стояках и открыто по стенам проводом марки ТРП 1×2×0.5 Телефонный стояк выполняется стальной электросварной трубой

Места установки телефонных аппаратов указаны на планах этажей

II Электрочасофикация

Первичные электрочасы типа ПКЛЭ-24 устанавливаются в помещении звукоаппаратной на 2м этаже

В помещениях дома культуры устанавливаются вторичные электрочасы.

В качестве ответвительных коробок используются универсальные коробки типа УК-2П

Электрочасовые проводки выполняются проводом марки ПРППМ 2×1.2 по стенам скрыто под штукатуркой и в стояках

III Радиофикация

В здании дома культуры оборудуется внутренняя распределительная сеть, которая подключается к радиотрансляционной сети Министерства связи

На крыше здания устанавливается трубостойка типа РС-I габаритом 0.8м

Опорное крепление для установки трубостойки, предусматривается архитектурно-строительной частью проекта

Вертикальная прокладка по стоякам выполняется проводом марки ПТПЖ 2×1.2 в стальной электросварной трубе

Распределительная сеть - скрыто в слое штукатурки проводом ПТПЖ 2×1.2 В качестве оконечных устройств используются розетки с плоскими контактами типа У-86РМ

Радиорозетки устанавливаются в металлических подштукатурных коробках типа КП-4 с декоративной крышкой У-89ЛМ

Ответвительные универсальные коробки типа УК-2П размещаются на каждом этаже в шкафах слаботочных устройств, ограничительные типа УК-2С - в местах ответвлений к комнатным проводкам

Трассы абонентских проводок и места установки громкоговорителей, типа 0.25ГД-II приведены на планах этажей

IV Телевидение

Для приема телевизионных передач в здании оборудуется телевизионная сеть На крыше устанавливаются телевизионные антенны ЛТвК

Конструктивное выполнение антенн, в зависимости от числа принимаемых каналов и частотного диапазона, выбирается при привязке проекта Электрическое соединение антенн разных частотных диапазонов осуществляется в коробке фильтра сложения сигналов типа КФСТ-IV Телевизионная сеть выполняется в стояке совместно с радиосетью коаксиальным кабелем марки РК-75-4-15 с установкой распределительных коробок типа КРТ-6 в шкафах слаботочных устройств

Для электропитания унифицированного телевизионного оборудования УТО переменным током напряжением 220В электрической частью проекта предусматривается установка штепсельной розетки

Необходимость установки УТО определяется в привязке проекта

N7019/III

1976	Сельский дом культуры со зрительным залом на 300 мест	Состав слаботочной части проекта Технические указания	Типовой проект 264-12-155	Альбом III	Лист СУ-1

Укрниитпроектсельстрой

Рук группы / Разработал: Шрага, Омельчук / Проверил: Тетерук, Бух, Тетерук, Костомельская / Копировала

Нач эл отд / Гл инж пр

Звукофикация

Звукоусиление со сцены зрительного зала, оркестровой ямы и гимнастического зала, а также музыкальное сопровождение спектаклей, концертов и трансляция танцевальных программ предусматривается с использованием двух радиотрансляционных установок типа ТУ-50м

Радиотрансляционное оборудование размещается на 2м этаже в помещении звукоаппаратной

Радиотрансляционная установка позволяет проводить передачу с микрофонов динамического типа, звукоснимателя и трансляционной сети

Коммутация микрофонных линий обеспечивается при помощи щитков с разъемами, а коммутация выходных линий в зрительный зал и на сцену, вестибюль, фойе и спортивный зал – линейным щитком

Контроль передачи осуществляется посредством контрольного громкоговорителя

Сеть звукофикации предусмотрена на передачу звуковой частоты напряжением 30 вольт

Микрофонные линии выполняются кабелями марки КММ-2, КММ-5 и КММ-7, сеть звукофикации – кабелем марки ПРППМ 2×1.2, цепи коммутации радиоузла – кабелем марки РВШЭ-1 Микрофонные линии и линии сети звукофикации в пределах сцены, зрительного зала, оркестровой ямы и звукоаппаратной прокладываются в стальных водогазопроводных трубах, а в остальных местах – в электросварных трубах

В пределах фойе и вестибюля линии звукофикации прокладываются по стенам под штукатуркой

В качестве излучателей акустической мощности применяются звуковые колонки типа 15 кз-1 (на 10вт)

План расположения оборудования, блок-схема кабельных соединений и кабельная таблица радиотрансляционной установки приведены соответственно на листах СУ-5, СУ-6 и СУ-7; места установки звуковых колонок на листах СУ-9, СУ-11

Все металлические нетоковедущие части оборудования радиотрансляционной установки и электрочасофикации подлежат заземлению

VI Пожарная сигнализация

Настоящий раздел разработан на основании архитектурно-строительной части проекта, в соответствии с „Рекомендациями по применению электрической пожарной сигнализации" и техническими условиями ВМСН-14-73

Система электрической пожарной сигнализации предназначена для централизованного обнаружения загорания и сообщения о месте его возникновения на пункт наблюдения. В качестве приемного устройства в каридоре на 1м этаже предустривается установка концентратора малой емкости „Комар-Сигнал 12АМ" Фиксирование сигналов осуществляется одновременным включением общестанционной лампы, номерных ламп, присвоенных каждому лучу, звонком и счетчиком

Питание концентратора – от сети переменного тока в случае пропадания напряжения, автоматически включается резервное питание от другой группы переменного тока через выпрямитель КВ-24м

В качестве пожарных извещателей применяются тепловые извещатели типа ДТЛ

Датчики устанавливаются на потолке защищаемых помещений на расстоянии не более 2метров от стенки и 4метров между собой

Абонентские сети – проводом марки ТРП 1×2×0.5 открыто с креплением скобами и скрыто под штукатуркой

Общие указания

Работы по монтажу и эксплуатации слаботочный устройств и сетей должны выполняться в строгом соответствии с действующими правилами и нормами Министерства связи СССР

Нач. эл. отд.		Шрага	Рук. гр-пы	Теверук			
Гл. инж. пр.		Омельчук	Разработал	Бых			
			Проверил	Теверук			
			Копировал	Стельмащук			

Укрниипроекторсельстрой

1976	Сельский дом культуры со зрительным залом на 300 мест	Технические указания	Типовой проект № 264-12-155	Альбом III	Лист СУ-2

N7019/III

№ п/п	Наименование	Тип, марка	Ед изм	Кол	Завод-изготовитель	ГОСТ	Примечание
1	2	3	4	5	6	7	8
	Телефонизация						
1	Аппарат телефонный	ТАН-70	шт	3	телефонный з-д г Пермь		
2	Коробка телефонная распределительная	КРТП-10		1	з-д Промсвязь г. Алтырка	ГОСТ 8525-67	
4	Шкаф слаботочных устройств			1			изготовляется по чертежу лист СУ-16
4	Провод телефонный распределительный с медными жилами и полиэтиленовой изоляцией, однополярный	ТРП 1х2х0.5	м	250		ГОСТ 6436-65	
5	Кабель телефонный в полиэтиленовой изоляцией в поливинилхлоридной оболочке с медными жилами	ТПП 10х2х0.5	—"—	25			
6	Труба стальная электросварная с наружным диам 59мм		м	30		ГОСТ 10704-63	
7	Тоже диам 32мм		— —	10		—"—	
8	Тоже диам 26мм		—"—	5		—"—	
	Электрочасофикация						
1	Часы электропервичные	ПКЛ 3-24	шт	1	з-д эл часов г Ленинград	ГОСТ 7412-68	
2	Блок питания	БП 24-1	— —	1			
3	Часы электровторичные	ВП-300-24-2кх	—"—	12	тоже	тоже	
4	Тоже	ВП 400-24-9к	—"—	5	—"—	— —	
5	Коробка универсальная ответвительная	УК-2П	—"—	15	з-д Промсвязь г Алтырка	ГОСТ 10040-62	
6	Коробка подштукатурная	КП-1	—"—	17			
7	Кабель с медными жилами в полиэтиленовой изоляции	ПРППМ 2х1.2	м	300		ТУ16-505045 70	
8	Труба стальная электросварная с наружным диам. 26мм		м	10		ГОСТ 10704-63	
9	То же диам 32мм		"	15		— —	
	Радиофикация						
1	Трубостойка	РС-I	шт	1		ГОСТ 8715-68	
2	Трансформатор абонентский	ТАГ-10ТМ	—"—	1	з-д „Промсвязь"		
3	Громкоговоритель абонентский	0.25 ГД-II	—"—	17		ГОСТ 5961-66	
4	Розетка штепсельная с плоскими контактами	У-86РМ	—"—	17		СТУ 104241-62	
5	Крышка декоративная	У-89ЛМ	—"—	17			
6	Коробка универсальная ответвительная для радиотрансляционных линий	УК-2П	—"—	3		ГОСТ 10040-62	
7	Тоже, ограничительная	УК 2С	—"—	14		—"—	
8	Коробка подштукатурная	КП-4	—"—	17			

1	2	3	4	5	6	7	8
9	Провод трансляционный с полиэтиленовой изоляцией	ПТПЖ 2х1.2	м	250		ГОСТ 10254-75	
10	Провод для радиофикации атмосферостойкий одножильный	ПВЖ 1х1.4	—"—	10			
11	Проволока круглая диаметром 8мм		м	5		ГОСТ 14085-68	для молниезащиты
12	Труба стальная электросварная диам 59мм		—"—	10		ГОСТ 10704-63	
13	То же, 26мм		—"—	15		—"—	
	Звукофикация						
1	Радиотрансляционный узел	ТУ-50М	к-т	2			
2	Магнитофон	„Тембр-2"	шт	1			
3	Микрофон динамический	МД-66а	—"—	8			
4	То же	МД-52А	—"—	2			
5	Стойка микрофонная	11Я-13	—"—	4			
6	Колонка звуковая	15КЗ-1	—"—	7			мощн 10Вт
7	Кронштейн для звуковой колонки		—"—	7			см лист СУ 17
8	Розетка штепсельная	РШР-1	—"—	3	з-д „Промсвязь" г. Алтырка	МРТУ-45 1147 67	
9	Коробка универсальная ограничительная	УК-2С	—"—	4	—"—	ГОСТ 10040-62	
10	То же, ответвительная	УК-2П	—"—	3	—"—	то же	
11	Щиток с разъемами		—"—	4			см лист СУ 14
12	Напольный шкафчик с 2 микрофонными разъемами		—"—	7			см лист СУ 15
13	Разъем штепсельный (микрофонный)	ШРЗ-РП3	—"—	9			для напольных шкафчиков
14	Переходное устройство для включения микрофонных кабелей		—"—	2			см лист СУ 13
15	Кабель с медными жилами с полиэтиленовой изоляцией	ПРППМ 2х1.2	м	350		ТУ-16 505 СУ5 70	
16	Кабель микрофонный	КММ-2	—"—	200		ТУ-15-ОБ-447-69	
17	То же	КММ-5	—"—	100		—"—	
18	—"—	КММ 7	—"—	5		—"—	
19	Провод в резиновой оболочке экранированный	РВШЭ-1	—"—	5		ГОСТ 5783-69	
20	Кабель силовой	АНРГ-500 1х6	—"—	15		ГОСТ 433-73	для заземления
21	Труба стальная (водогазопроводная диам 59мм		м	20		ГОСТ 3262-75	
22	То же 47мм		—"—	60		то же	
23	—"— 32мм		—"—	20		—"—	
24	—"— 26мм		—"—	70		—"—	
25	Труба стальная электросварная диам 26мм		—"—	10		ГОСТ 10704-63	
26	Автоматическая противопожарная заслонка	АЗШ	шт.	1	з-д „Кинап" г. Киев		из комплекта АЗШ
27	Электропитающее устройство	12ЭПУ-1	—"—	1	—"—		
	Телевидение						
1	Антенна приемная телевизионная	АТВК	шт	2			
2	Коробка фильтра сложения телесигналов	КФСТ-IV	—"—	1			
3	Коробка распределительная	КРТ-6	—"—	2			
4	Унифицированное телевизионное оборудование в корпусе КТУ-4А	УТО	—"—	1			
5	Кабель коаксальный	РК-75-4-15	м	10		ГОСТ 11326-22-71	

Примечание

Спецификация на оборудование и основные материалы по пожарной сигнализации см. лист СУ-12

N7019/III

1976	Сельский дом культуры со зрительным залом на 300 мест	Спецификация оборудования и основных материалов	Типовой проект № 264-12-155	Альбом III	Лист СУ-3

Укрниигражданстрой

Нач. отд. Цирога; Гл. инж. пр. Омельчук; Рук. гр. Разработал Тетерук; Проверил Тетерук; Контролёр Стельмащук

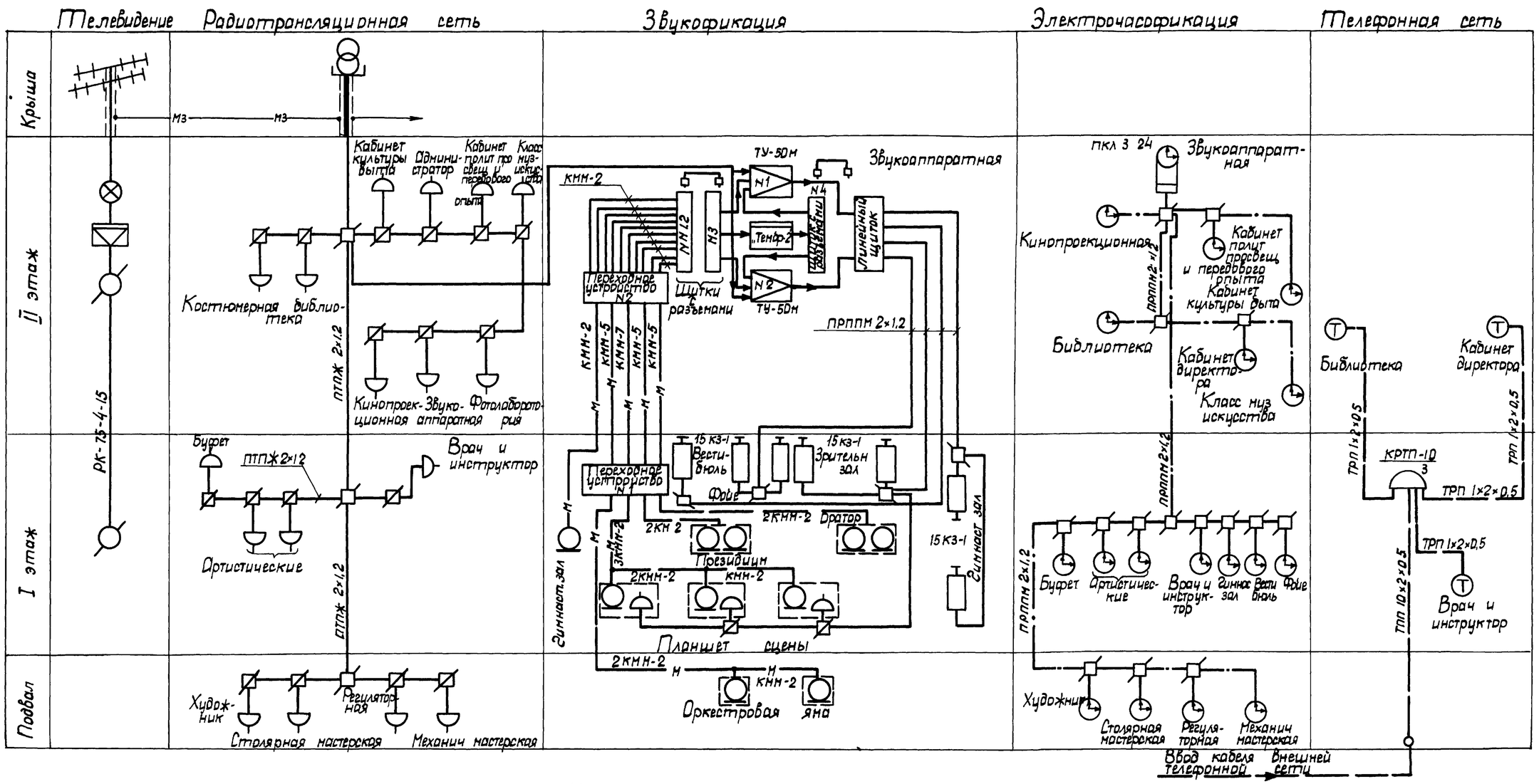

Условные обозначения

- Трубостойка радиотрансляционной сети
- Радиотрансляционный узел
- Магнитофон
- Трансформатор абонентский
- Электропервичные часы
- Антенны телевизионные приемные
- Коробка фильтра сложения телевизионных сигналов
- Унифицированное телевизионное оборудование в корпусе КТ-4А
- Звуковая колонка
- Электровторичные часы
- Телефонный аппарат АТС
- Розетка штепсельная радиотрансляционной сети
- Коробка распределительная телевизионная (КРТП-10 / 3)
- Коробка телефонная распределительная с указанием количества занятых пар
- Провода и кабели в стояке направляются сверху вниз или снизу вверх
- Коробка ответвительная (универсальная)
- Коробка ограничительная (универсальная)
- Разъемы микрофонные в подпольной коробке
- МЗ — Провод молниезащиты
- Кабель телевизионной сети провода сетей радиовещания и звукофикации
- М — Кабель микрофонных линий
- Кабель телефонной сети
- Провод телефонной сети
- Провод электрочасовой сети

N 7019/III

1976	Сельский дом культуры со зрительным залом на 300 мест	Скелетная схема слаботочных устройств Условные обозначения	Типовой проект 264-12-155	Альбом III	Лист СУ

Украинпроагропромсельстрой

Нач эл. отд. Ел инж. пр

Рук гр. Разработал Проверил Контролер

Шрага Онельчук

Тетерук Тетерук Мульман

Разрез по I-I

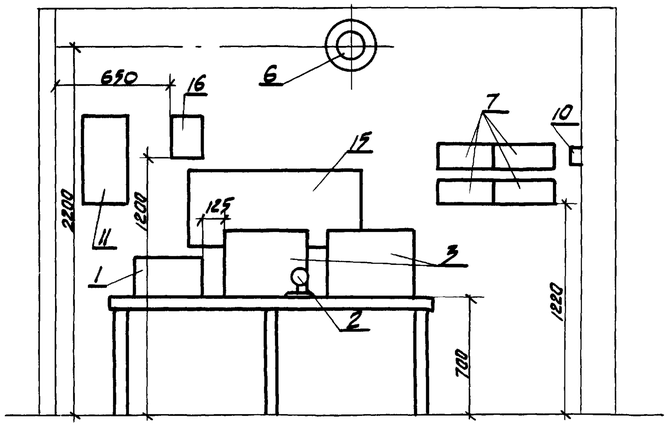

Выкопировка из плана II этажа

М 1:25

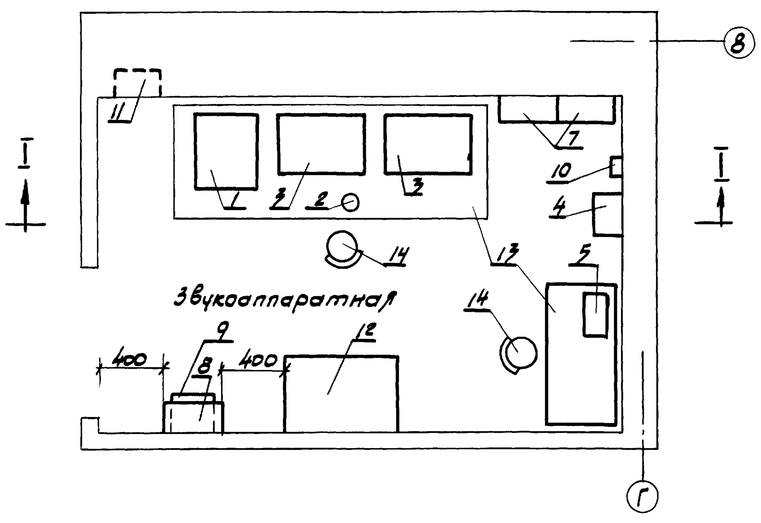

Экспликация оборудования

NN поз	Наименование	Тип	Един изм	К-во	Примечание
1	Магнитофон	„Тембр-2"	компл	1	
2	Микрофон	МД-59	шт	1	
3	Радиотрансляционная установка	ТУ-50м	компл	2	Входит в сос-
4	Линейный щиток		шт	1	тав оборудо-
5	Измеритель линии	ИЛ-58	"	1	вания трансляци
6	Громкоговоритель	10 ГРД-5	"	1	онной установки
7	Щиток с разъемами		"	4	ТУ-50М см лист СУ-14
8	Электропервичные часы	ПКЛ 3-24	компл	1	
9	Блок питания	БП-24-1	шт	1	
10	Переходное устройство N2 для включения микрофонных кабелей		"	1	см. лист СУ-13
11	Щиток силовой с вольтметром на 250в	ЩК-15П	"	1	предусматривается электрической частью проекта
12	Шкаф для инструмента		"	1	
13	Стол		"	2	
14	Стул		"	2	
15	Смотровое окно с противопожарной заслонкой	ПЗШ	"	1	изготовить на з-де „Кинап" г Киев
16	Электропитающее устройство	12 ЭПУ-1	"		из комплекта ПЗШ

Примечания

1. Прокладка проводов для оборудования звукофикации и электрочасофикации в помещении звукоаппаратной производится в стальных водогазопроводных трубах с наружным диаметром 32мм и 26мм. по стене
2. Блок питания БП-24-1 устанавливается под электропервичными часами
3. Питание электропитающего устройства 12 ЭПУ-1 осуществляется от силового щитка типа ЩК-15п
4. На силовом щитке ЩК-15п вместо счетчика устанавливается вольтметр переменного тока со шкалой 0-250в.

Гл. инж. пр.	Укрупгипросельстрой				
Нач. эл. отд.					
Рук. групп	Тетерчук				
Разработал	Был				
Проверил	Тетерчук				
Шрага	Эпельбаум				
Ответ.					
Контроль	Ольгин				
Копировал					

N 7019/III

1976	Сельский дом культуры со зрительным залом на 300 мест	План размещения оборудования радиотрансляционной установки в звукоаппаратной	Типовой проект 264-12-155	Альбом III	Лист СУ-5

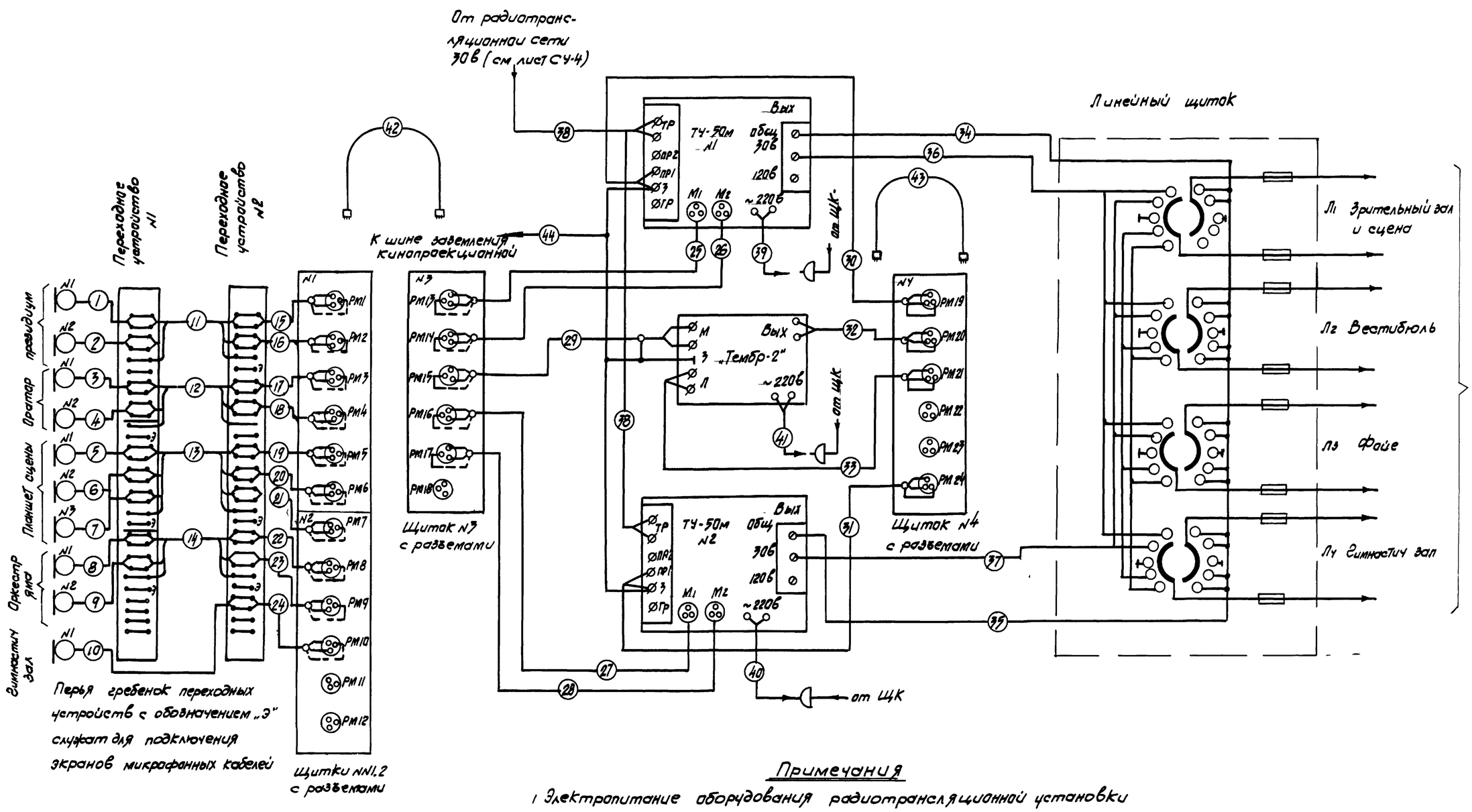

Примечания

1 Электропитание оборудования радиотрансляционной установки осуществляется от силового щита, который устанавливается в звукоаппаратной. Подключение силового щита к электросети и установка штепсельных розеток предусматривается электрической частью проекта

2 План расположения оборудования см. лист СУ-5

3 Кабельная таблица см лист СУ-7

4 Переходное устройство №1 устанавливается на I этаже (см листы СУ 4- и СУ-11)

1976	Сельский дом культуры со зрительным залом на 300 мест	Блок-схема кабельных соединений радиотрансляционной установки	Типовой проект 264-12-155	Альбом III	Лист СУ-6

N7019/III

Согласовано: Рук. гр арх. Куратова; Рук. гр. сантех. Брыль

Тетерук, Тетерук, Отто, Рук группы, Разработал, Проверил, Капиравал, Шрага, Омельчук, Нач эл. отд., Гл. инж. пр-за

УкрНИИПграждансельстрой

NN цепей	Назначение цепи	Трасса От	Трасса До	Марка и емкость кабеля	Кол кусков	Средняя длина куска, м	Общая длина, м	Способ прокладки	Примечания
1	Микрофонная линия	Микрофона N1 президиума	Переходное устройство N1	КММ-2	1	—	—	в стальной водогазопроводной трубе	Учтено в линейной части
2	То же	микрофона N2 президиума	— " —	КММ-2	1	—	—	— " —	— " —
3	— " —	микрофона N1 оратора	— " —	КММ-2	1	—	—	— " —	— " —
4	— " —	микрофона N2 оратора	— " —	КММ-2	1	—	—	— " —	— " —
5	— " —	микрофона N1 планшета сцены	— " —	КММ-2	1	—	—	— " —	— " —
6	— " —	микрофона N2 планшета сцены	— " —	КММ-2	1	—	—	— " —	— " —
7	— " —	микрофона N3 планшета сцены	— " —	КММ-2	1	—	—	— " —	— " —
8	— " —	микрофона N1 оркестровой ямы	— " —	КММ-2	1	—	—	— " —	— " —
9	— " —	микрофона N2 оркестровой ямы	— " —	КММ-2	1	—	—	— " —	— " —
10	— " —	микрофона спортзала	переходное устройство N2	КММ-2	1	—	—	— " —	— " —
11	— " —	переходное устройство N1	— " —	КММ-5	1	—	—	— " —	— " —
12	— " —	— " —	— " —	КММ-5	1	—	—	— " —	— " —
13	— " —	— " —	— " —	КММ-7	1	—	—	— " —	— " —
14	— " —	— " —	— " —	КММ-5	1	—	—	— " —	— " —
15-20	— " —	Переходное устройство N2	Щиток N1 с разъемами	КММ-2	6	2	12	— " —	— " —
21-24	— " —	— " —	Щиток N2 с разъемами	КММ-2	4	2	8	— " —	
25-26	— " —	Щиток N3 с разъемами	ТУ-50М N1 входы М1 и М2	КММ-2	2	3	6	— " —	
27-28	— " —	— " —	ТУ-50М N2 входы М1 и М2	КММ-2	2	2	4	— " —	
29	Входная линия магнитофона	— " —	"Тембр-2" вход "М"	РВШЭ-1	1	5	5	— " —	
30	Входная линия ТУ-50М N1	Щиток N4 с разъемами	ТУ-50М N1 "ПР-1"	РВШЭ-1	1	3	3	— " —	
31	Входная линия ТУ-50 N2	— " —	ТУ-50М N2 "ПР-1"	РВШЭ-1	1	3	3	— " —	
32	Выходная линия магнитофона	— " —	"Тембр-2" "Вых"	РВШЭ-1	1	5	5	— " —	
33	Входная линия магнитофона	— " —	"Тембр-2" "П"	РВШЭ-1	1	6	6	— " —	
34	Выходная линия ТУ-50М N1	ТУ-50М N1 общ.	Линейный щиток	ПРППМ-2×12	1	4	4	— " —	
35	Выходная линия ТУ-50М N2	ТУ-50М N2 30В	То же	ПРППМ-2×12	1	5	5	— " —	
36	Выходная линия ТУ-50М N1	ТУ-50М N1 общ.	— " —	ПРППМ-2×12	1	4	4	— " —	
37	Выходная линия ТУ-50М N2	ТУ-50М N2 30В	— " —	ПРППМ-2×12	1	5	5	— " —	
38	Входные линии ТУ-5М NN1,2	ТУ-50М N1,2 тр	РТ линия 30В	ПРППМ-2×1,2	1	8	8	— " —	
39	Линия электропитания 220В	ТУ-50М N1 220В	Розетка штепсельная		1	—	—	— " —	входит в комплект ТУ-50М.
40	То же	ТУ-50М N2 220В	— " —	— " —	1	—	—	— " —	То же
41	— " —	"Тембр-2" 220В	— " —	— " —	1	—	—	— " —	входит в комплект магнитофона
42	Цепи коммутации	Щитки N1,2 с разъемами	Щиток N3 с разъемами	РВШЭ-1	1	—	—	— " —	—
43	То же	Щиток N3 с разъемами	— " —	РВШЭ-1	1	—	—	—	—
44	Заземление	Аппаратура	Шина заземления кинопроекционной	ЯНРГ-500 1×6	1	15	15	открыто по стене	

Примечания

1 Блок-схему кабельных соединений см лист СУ-6

2 Технические указания см лист СУ-2

N7019/III

1976	Сельский дом культуры со зрительным залом на 300 мест	Кабельная таблица радиотрансляционной установки	Типовой проект 264-12-155	Альбом III	Лист СУ-7

Укрнииграждансельстрой

Нач отд Метерук; Гл инж пр Метерук; Рук гр Широга; Разработ Бутс; Проверил Метерук; Ответ. Ростомельская; Инженер Ольшанский; Контроль Ольшанская

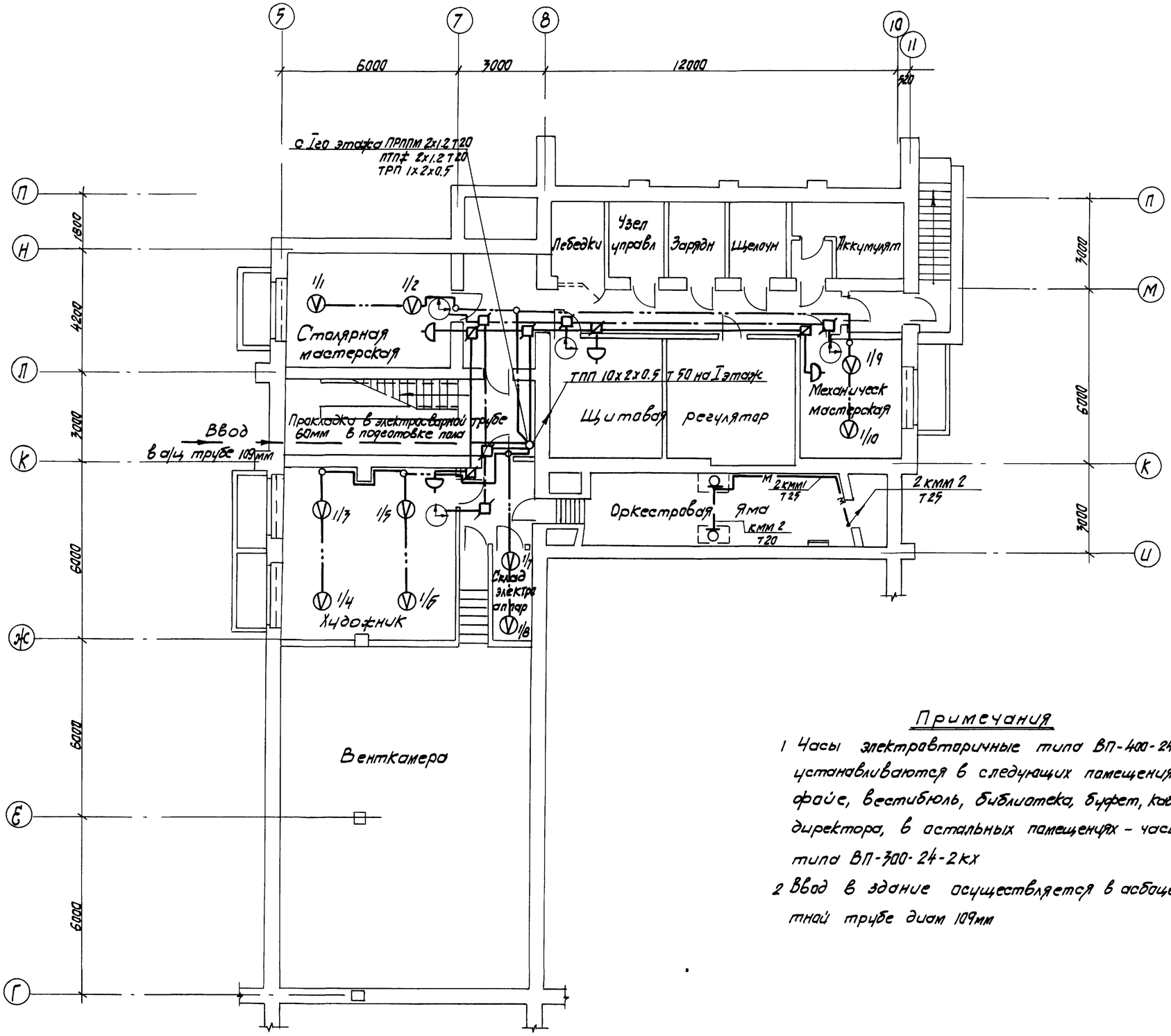

Примечания

1 Часы электровторичные типа ВП-400-24-9к устанавливаются в следующих помещениях фойе, вестибюль, библиотека, буфет, кабинет директора, в остальных помещениях – часы типа ВП-300-24-2кх

2 Ввод в здание осуществляется в асбоцементной трубе диам 109мм

1976	Сельский дом культуры со зрительным залом на 300 мест	План слаботочных сетей подвала	Типовой проект 264-12-155	Альбом III	Лист СЧ-8

N 7019/III

Согласовано: Рук гр арх. Скуратовский; Рук ГИП Брилль

Т/ночук Бул, Тетерук, Элельбочум; Рук ерчп Разработал, Проверил, Копировал; Шрага, Ямельчук; Нач зм отд, гл инж пр

Укрниигражданстрой

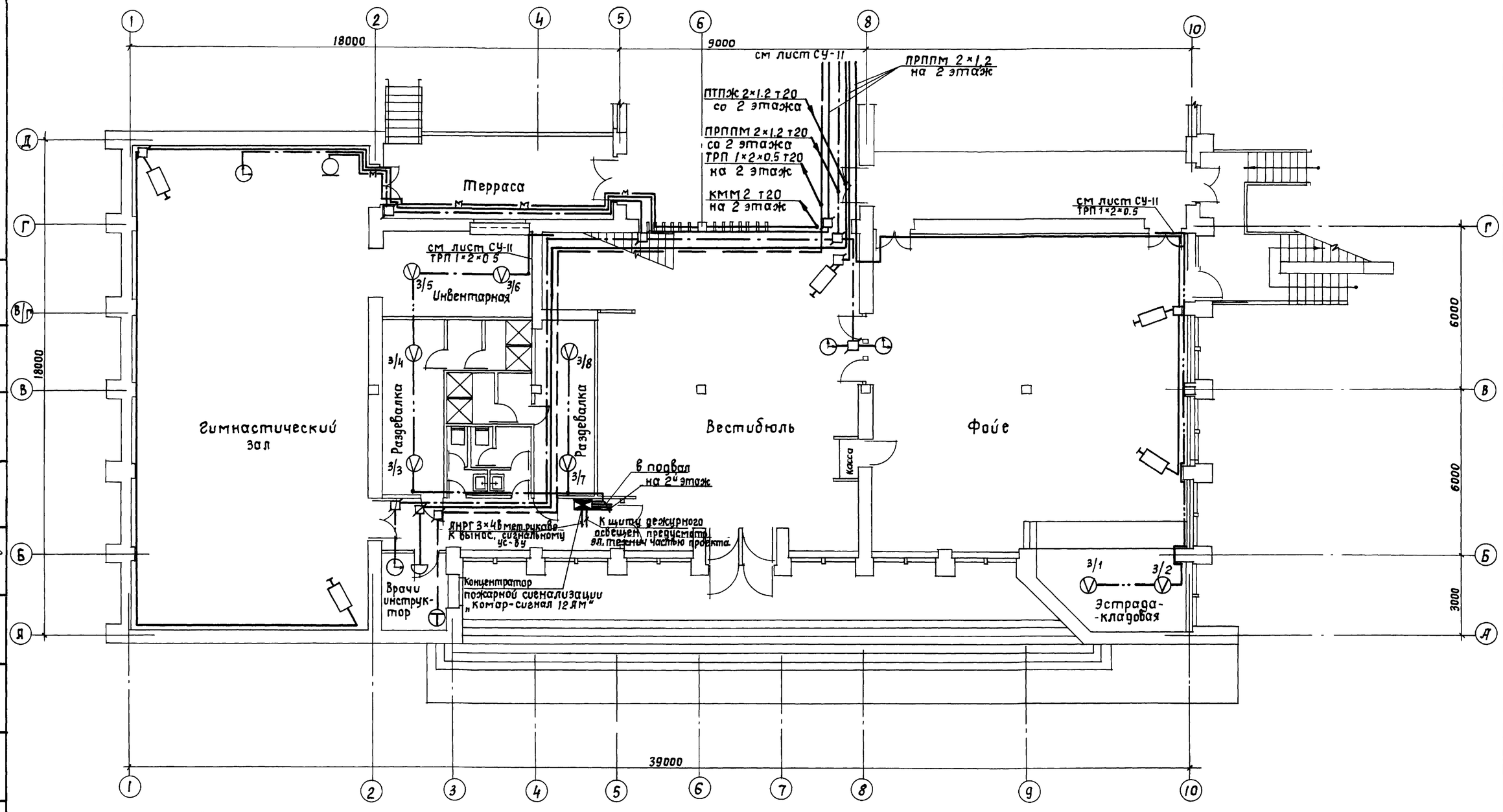

Схема плана

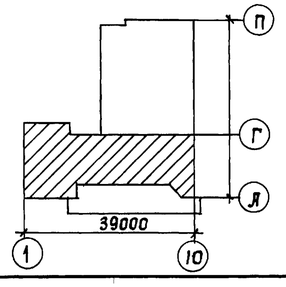

1976	Сельский дом культуры со зрительным залом на 300 мест	План слаботочных сетей I этажа в осях „Я"-„Г"	Типовой проект 264-12-155	Альбом III	Лист СУ-9

N7019/III

Согласовано: Рук гр арх. Скуратовский; Рук гр сант. Брыль

Петерук, Бых, Петерук, Куц

Рук группы, Разработал, Проверил, Копировал

Шрага, Омельчук

Нач эл отд, Гл инж пр

УкрНИИПроградансельстрой

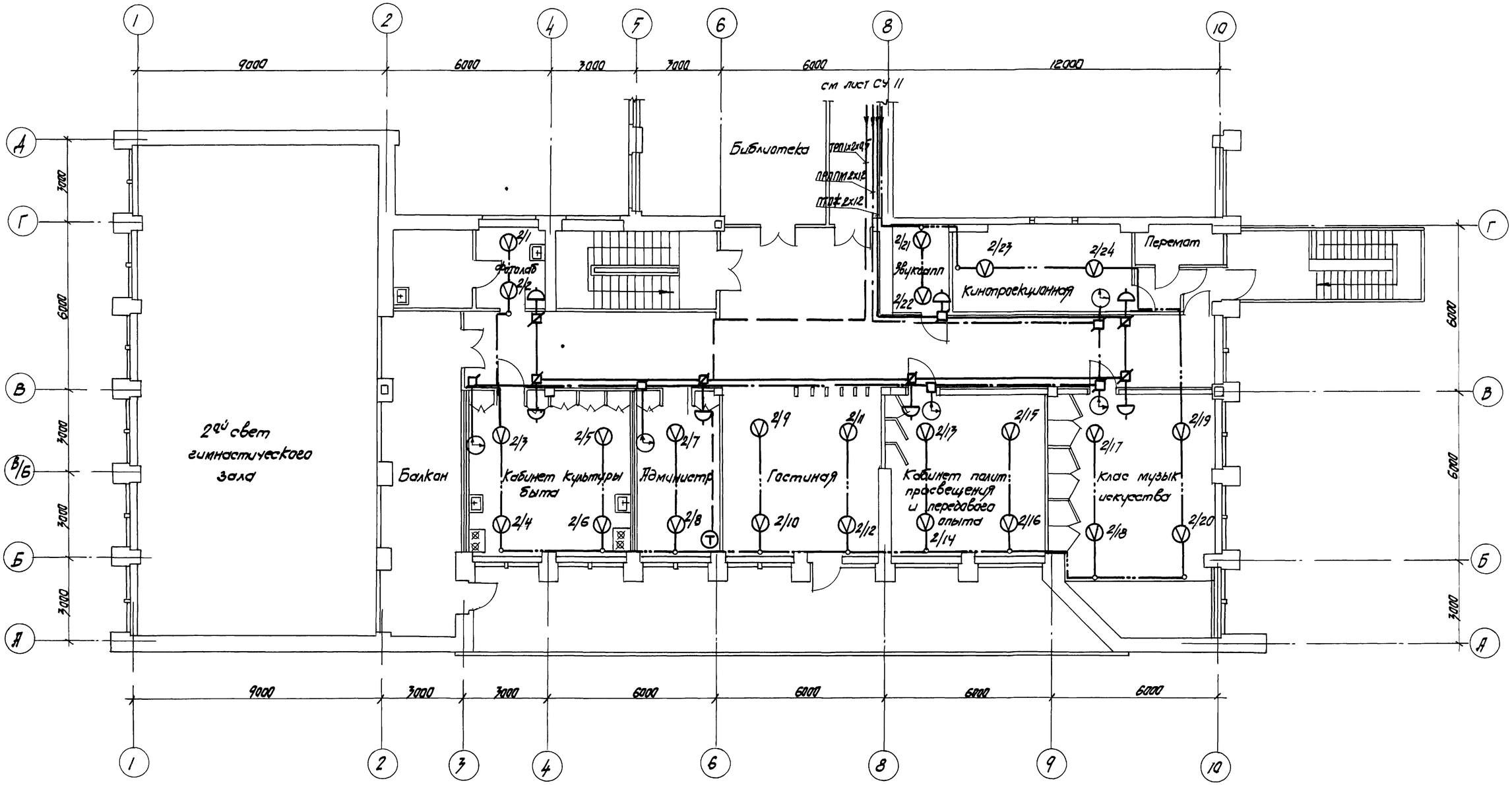

Схема плана

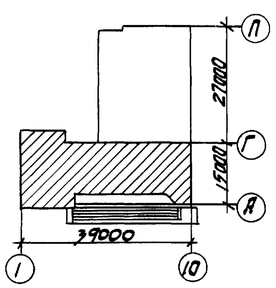

1976	Сельский дом культуры со зрительным залом на 300 мест	План слаботочных сетей II этажа в осях „А"„Г"	Типовой проект 264-12-155	Альбом III	Лист СУ-10

№7019/III

Согласовано
Рук. гр. отд. Скуратовская
Рук. гр. сант. Бролль

Тетерчук
Б.ч.х. Тетерчук
Электробыт

Рук. группы
Разработал
Проверил
Калиновская

Шрада
Омельчук

Нач. эл. отд.
Гл. инж. пр.

Укрпилграждансельстрой

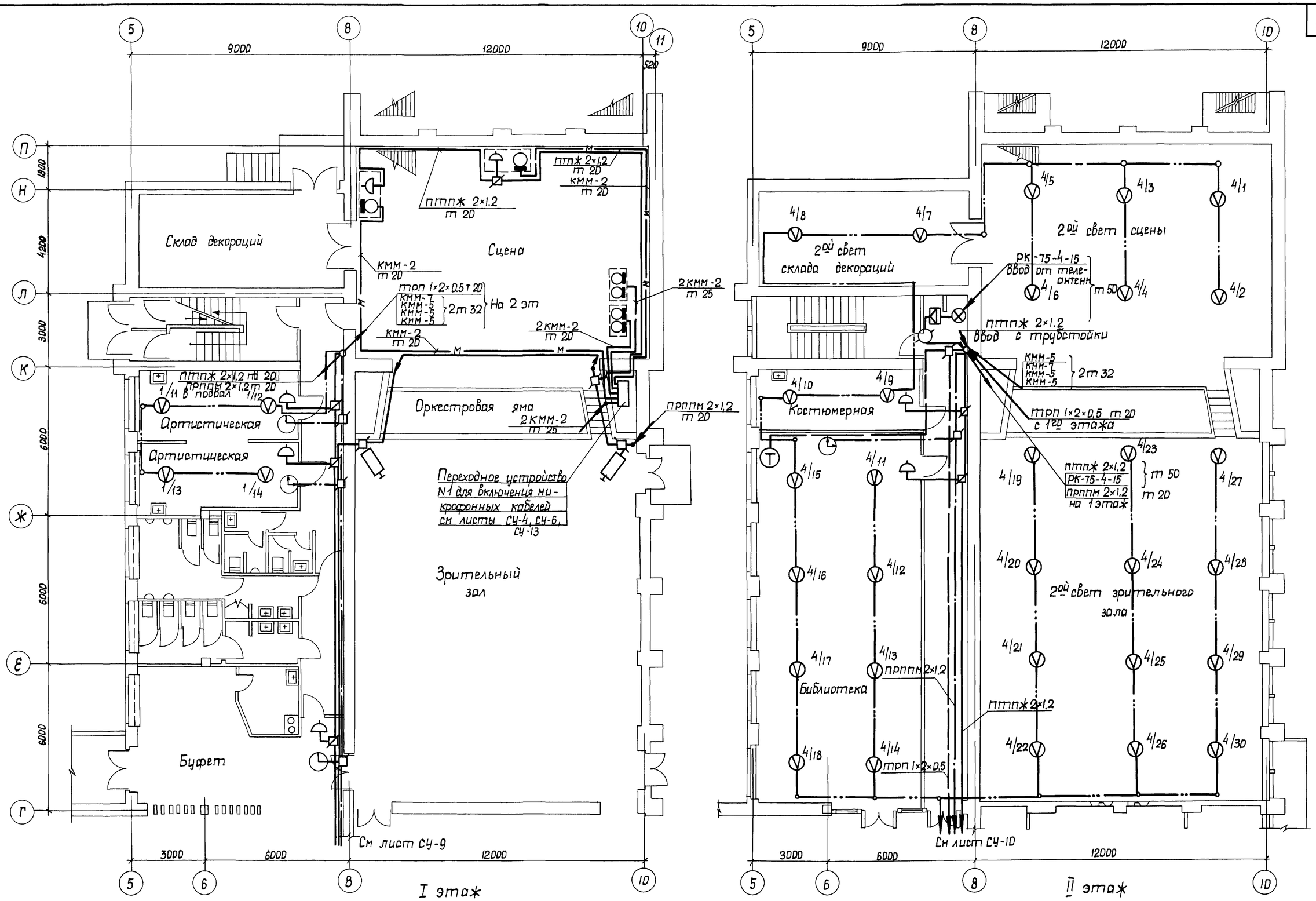

1976	Сельский дом культуры со зрительным залом на 300 мест	План слаботочных сетей 1и 2 этажей осях „Г"–„П"	Типовой проект 264-12-155	Альбом III	Лист СУ-11

N 7019/III

Согласовано: Курортбюро Брянск

Рук гр дох; Рук гр стат

Рук группы Тетерук; Бих; Тетерук; Тульман

Разработ Тетерук; Проверил Тульман; Копировал

Шрага; Онельчук

Нач эл отд; Гл инж пр

Укрниипроекдаонсельстрой

Спецификация оборудования и основных материалов

№№ п/п	Наименование	Тип, марка, ГОСТ	Ед. изм.	К-во
1	2	3	4	5
1	Концентратор малой емкости	„Комар" Сигнал-12АМ	шт	1
2	Выпрямитель	КВ-24м	—"—	1
3	Светильник сельскохозяйственный	ПСХ-75	—"—	1
4	Сирена сигнальная	СС-1	—"—	1
5	Датчик тепловой	ДТЛ	—"—	76
6	Коробка ответвительная	КО-1	—"—	10
7	Труба резиновая, диам 16 мм		м	15
8	Металлорукав диам. 25 мм	РЗ-Ц-Х	—"—	20
9	Кабель телефонный 10×12×0,5	ТПП	—"—	3
10	Провод телефонный 1×2×0,5	ТРП	—"—	350
11	Провод установочный	ПВ1×4	—"—	10
12	Кабель силовой	НРГ2×4	—"—	25
13	То же	АНРГ3×4	—"—	20
14	Коробка телефонная распределительная	КРТП-10	шт	1

Схема внешних соединений пожарной сигнализации

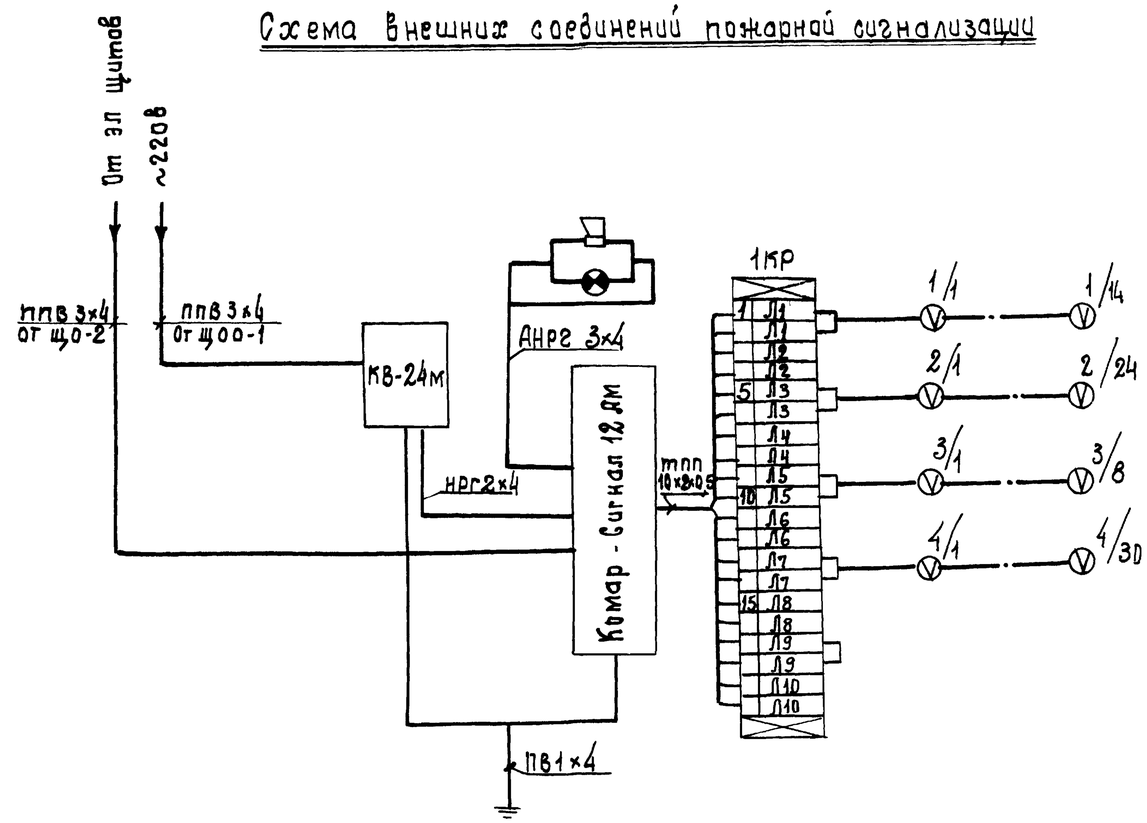

Скелетная схема

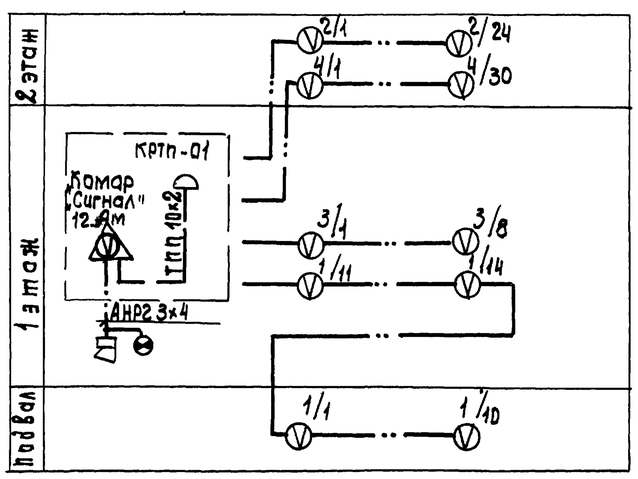

Условные обозначения

- Прибор пожарной сигнализации „Комар - Сигнал - 12 АМ"
- Датчик тепловой типа ДТЛ
- Сети пожарной сигнализации
- Выносное сигнальное устройство

1976	Сельский дом культуры со зрительным залом на 300 мест.	Пожарная сигнализация. Схема внешних соединений. Спецификация. Скелетная схема	Типовой проект 264-12-155	Альбом III	Лист СУ-12

№7019/III

Тетерук, Бух, Тетерук, Гостомельская — Рук. гр., Разработ., Проверил, Кн. чертил. — Шрага, Олельчук — Нач. эл. отд., Гл. инж. пр. — Укрниипроганнасельстрой

Общий вид М1 2

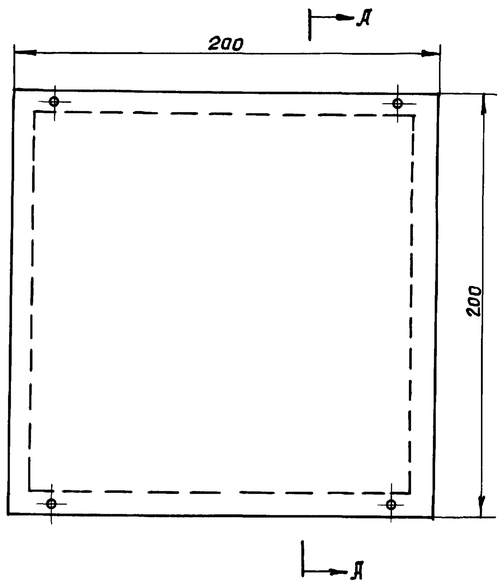

Разрез по Д-Д М1 2

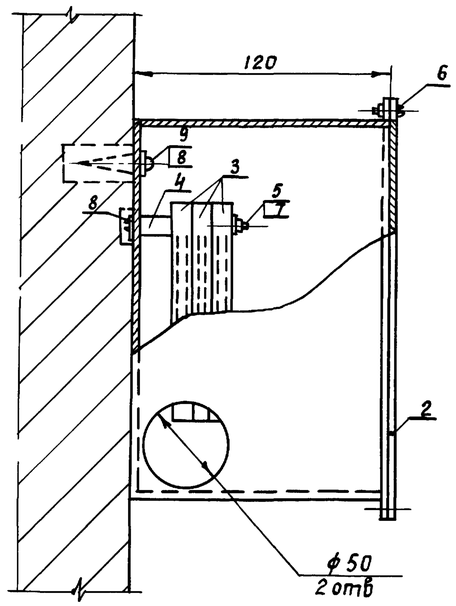

Развертка кожуха М1 5

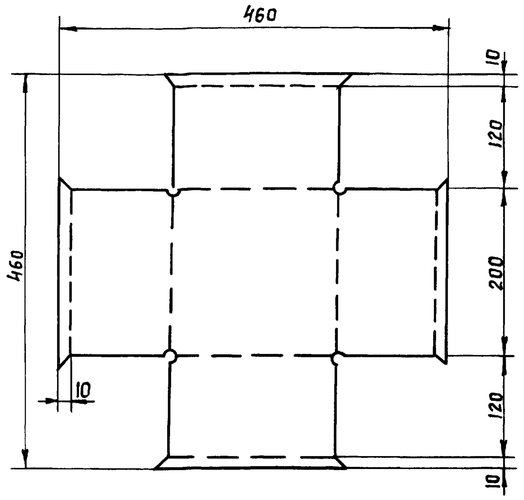

Втулка М2 1

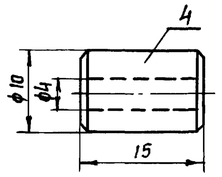

Кожух с гребенкой М1 2

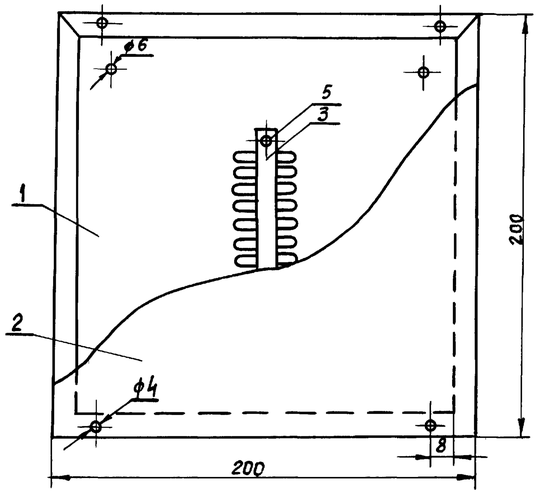

Крышка М1 2

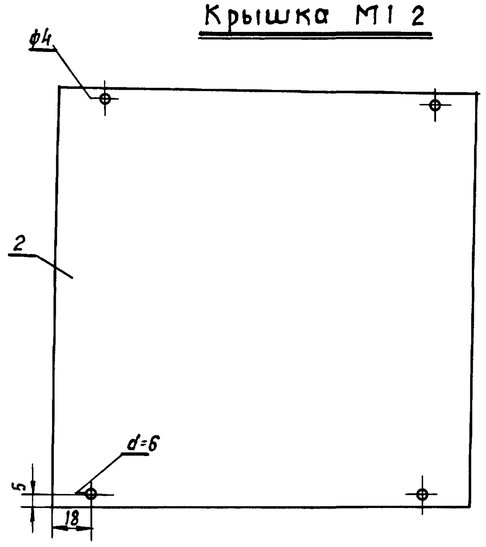

NN п/п	Наименование	ГОСТ материал	Ед изм	К-во	Вес 1шт (кг)	Общ вес (кг)
9	Шуруп 3×30	ГОСТ 1146-70	—"—	4		
8	Шайба 3	ГОСТ 11371-68	—"—	4		
7	Гайка М3	ГОСТ 5915-70	—"—	4		
6	Винт М3×10	ГОСТ 1476-64	—"—	4		
5	Винт М3×60	—"—	—"—	2		
4	Втулка	круг ГОСТ 2590-71 / ст3 ГОСТ 535-58	—"—	2		
3	Гребенка	ПП4 8.39-002	—"—	3		
2	Крышка	—"—	—"—	1		
1	Кожух	лист ГОСТ 5131-72 / δ 2мм Ст3 ГОСТ 535-58	шт	1		

Спецификация

Согласовано		
Тетерук	Бух	
Тетерук	Куц	
Рук группы	Разработал	Проверил	Копировал
Шрага	Омельчук	
Нач эл отд	Гл инж пр	

УкрНИИграждансельстрой

N 7019/III

1976	Сельский дом культуры со зрительным залом на 300 мест	Переходное устройство для включения микрофонных кабелей	Типовой проект 264-12-155	Альбом III	Лист СУ-13

Щиток с разъемами М1 2

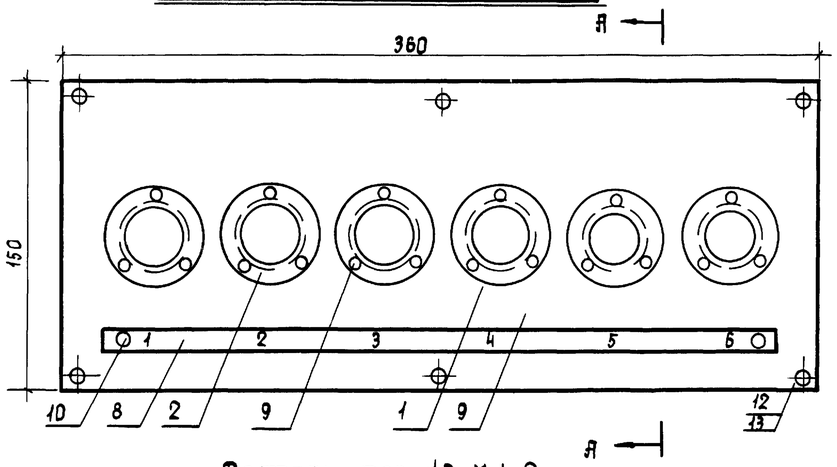

Разрез поА-А М1 2

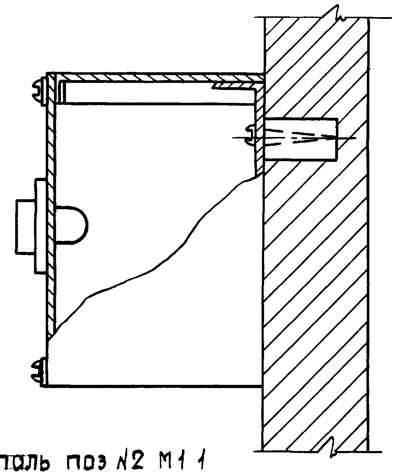

Деталь поз N7 М1·2

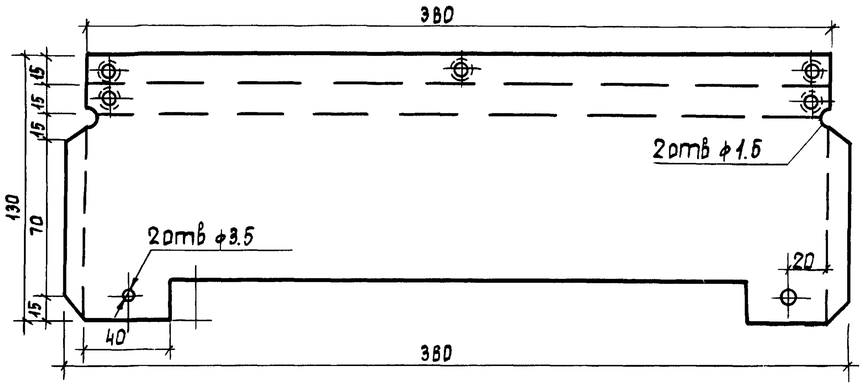

Деталь поз N3 М1 2

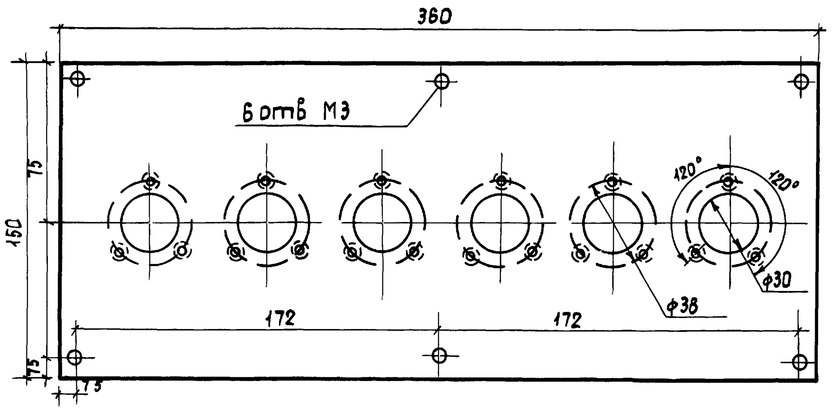

Деталь поз N2 М1 1

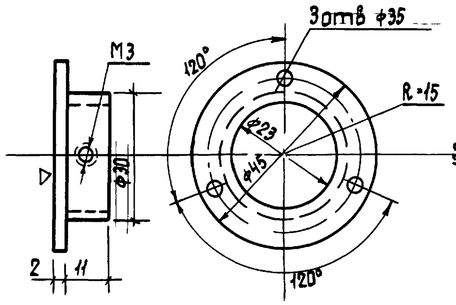

Деталь поз N6 М1 2

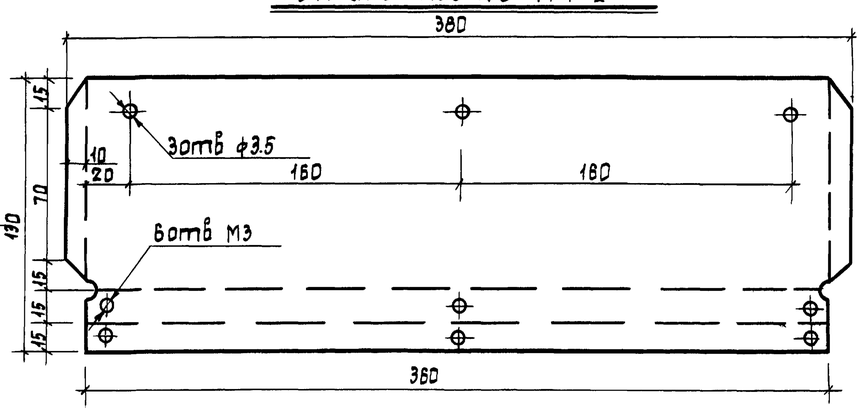

Деталь поз N5 М1 2

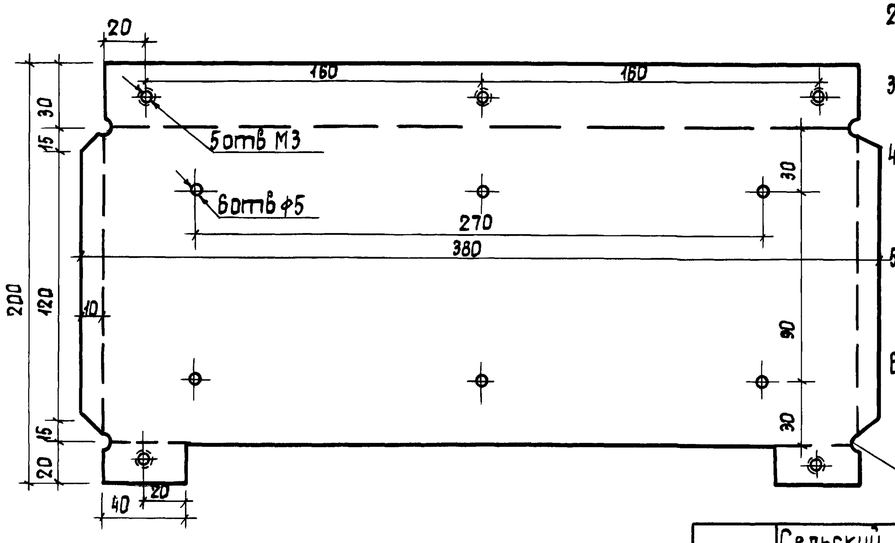

Примечания:

1. Заготовки стенок и дна кожуха сгибаются по пунктирным линиям и свариваются точечной электросваркой
2. Развертку отверстий панелей стенок и дна кожуха производить совместно
3. Шурупы для крепления щитка ввинчиваются на спиралях
4. После подгонки деталей сварные швы зачистить, щиток зашпаклевать и красить два раза светлой эмалевой краской
5. Надписи на планках гравируются с обратной стороны и заливаются черной краской
6. Спецификация составлена на 1щиток По данному чертежу изготовить четыре щитка

NN п/п	Наименование	ГОСТ материал	ед изм	К-во	Вес 1шт	Общ вес кг
13	Шайба 3	ГОСТ14371-68	—"—	9		
12	Шуруп М5×30	ГОСТ1146-70	—"—	9		
11	Винт М3×5 стопорный	ГОСТ1476-64	—"—	6		
10	Винт М2×6	ГОСТ17473-72	—"—	2		
9	Винт М3×10	ГОСТ5915-70	—"—	18		
8	Планка для надписей (310×10×2)	орг стекло	—"—	1		
7	Нижняя стенка кожуха (δ=1мм)	Ст 3	—"—	1		
6	Верхняя стенка кожуха (δ=1мм)	Ст 3	—"—	1		
5	Дно кожуха (δ=2мм)	Ст 3	—"—	1		
4	Боковая стенка (150×100×1)	Ст 3 δ=1мм.	—"—	2		
3	Панель	Ст лист δ=2мм.	—"—	1		
2	Фланец	Ст 3	—"—	6	0.15	0.9
1	Разъем штепсельный ШР3-РП3		шт	6		

Спецификация

N 7019/III

1976	Сельский дом культуры со зрительным залом на 300 мест	Щиток с разъемами для радиотрансляционной установки	Типовой проект 264-12-155	Альбом III	Лист СУ-14

Гл инж пр. Ермилов; Нач эл отд. Ермилов; Рук гр. Шорга; Разработал Ермельчук; Проверил Петерук; Копировал; Гл. бух. Петерук; Гостомельский Госгражданстройпроект

Подпольный шкафчик с двумя микрофонными разъемами

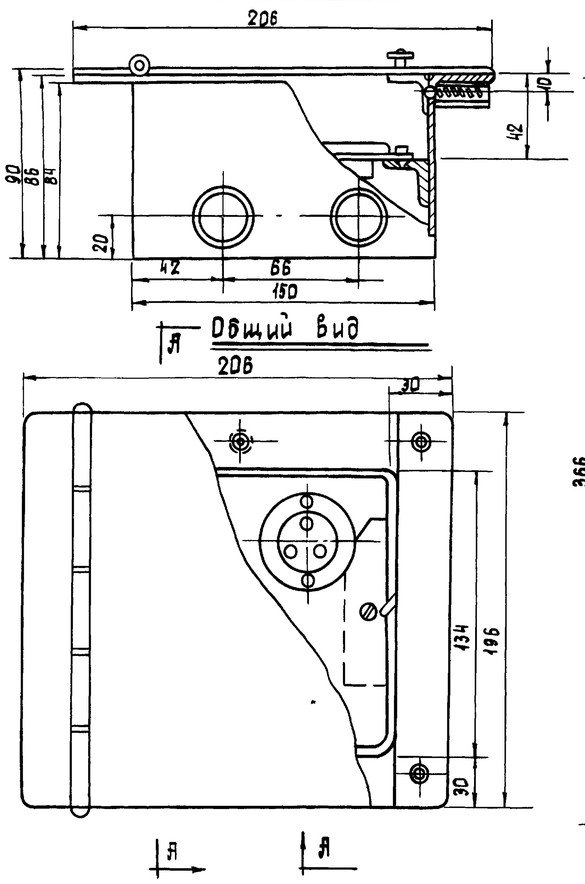

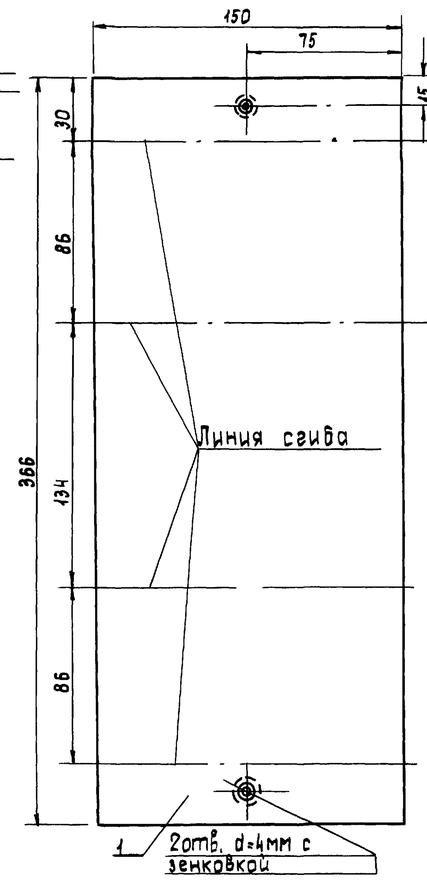

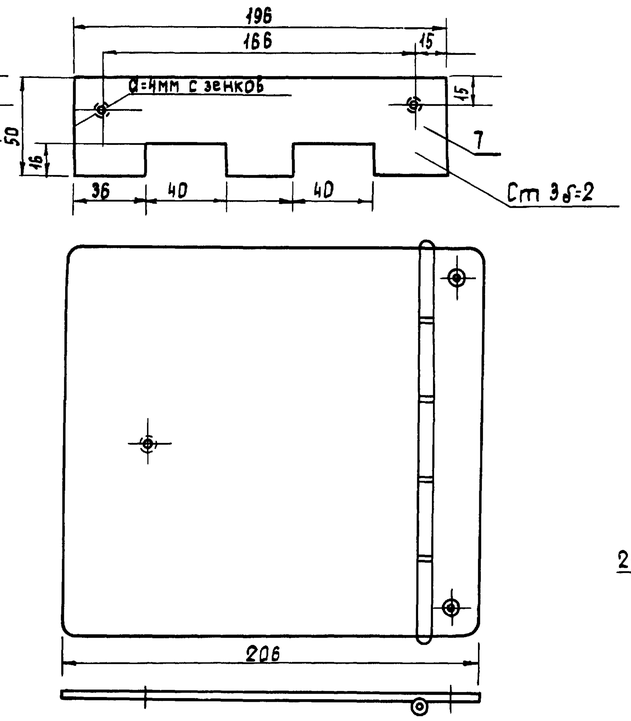

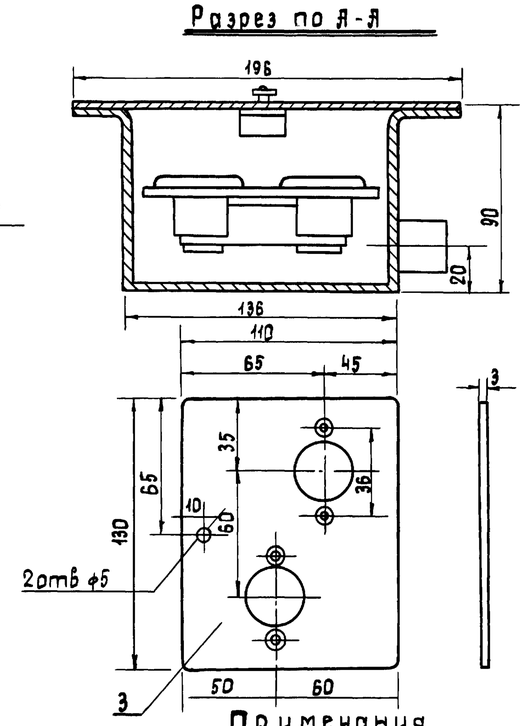

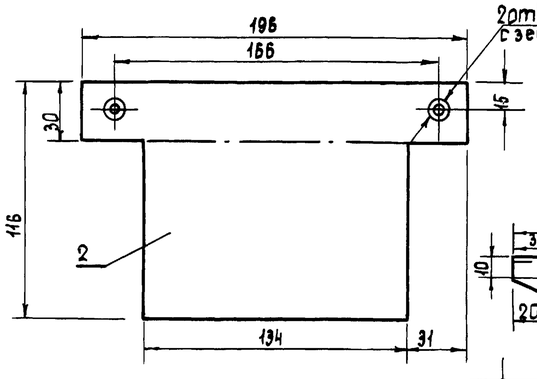

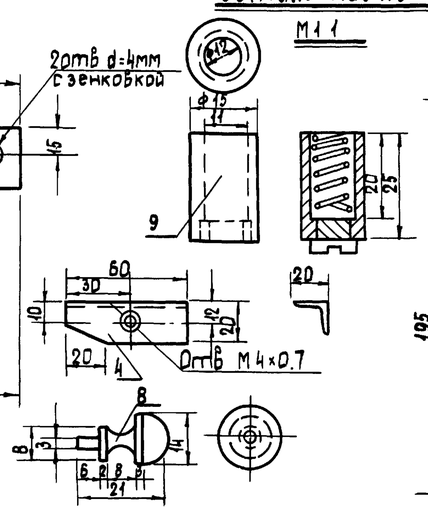

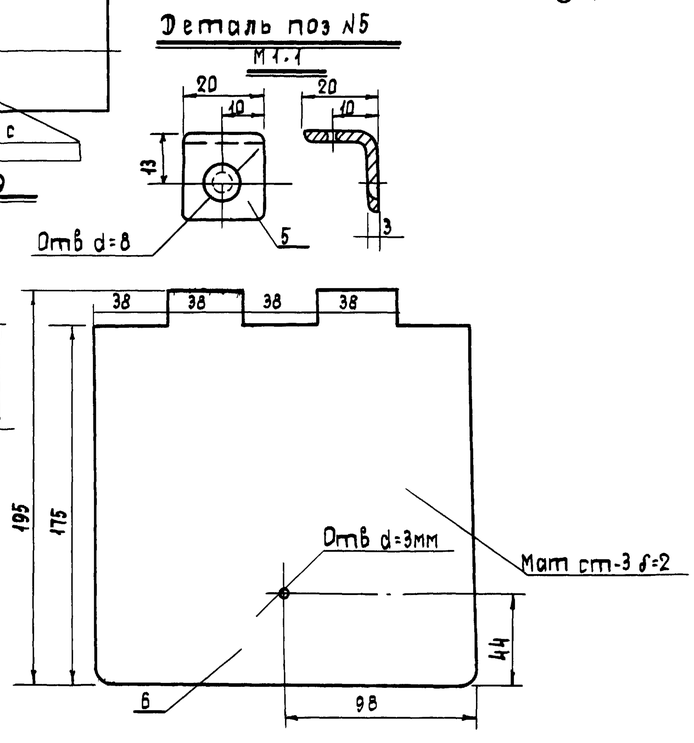

Примечания

1. Варить шкафчик электродами марки Э42 d=3.25
2. В поз №2 сверлить отверстие для замка сверлом d=100мм с заточкой под углом 45°
3. Спецификация составлена на один шкафчик По настоящему чертежу изготовить 7 экземпляров

NN п/п	Наименование	Обозначение	К-во	Масса шт	Масса общ	Примечание
9	Замок	—"—	1			
8	Ст круглая d=16мм l=25	—"—	1	0.02	0.02	Ручка
7	Ст листовая 196×50, δ=2	—"—	1	0.09	0.09	
6	Ст листовая 195×196, δ=2	—"—	1	0.52	0.52	
5	Ст листовая 20×40, δ=3	—"—	1	0.02	0.02	
4	Ст угловая 20×20×3	—"—	2	0.05	0.01	Одна полка срезается частично
3	Ст листовая 110×130, δ=3	—"—	1	0.36	0.36	
2.	Ст листовая 196×116, δ=2	—"—	2	0.3	0.6	
1	Ст листовая 366×150; δ=2	шт	1	0.85	0.85	

Спецификация

Инж.	Тетерук	Рук гр	Нач отд	Инженер
Разраб.	Буз	Разработ.	для инж. пр.	Растопельская
Проверил	Тетерук	Проверил		
Нормоконтр.	Растопельская	Копировала		
Шраза	Омельчук			

1976	Сельский дом культуры со зрительным залом на 300 мест	Подпольный шкафчик с двумя микрофонными разъемами	Типовой проект 264-12-155	Альбом III	Лист СУ-15

Ленинградпроект Гансельстрой

N 7019 /III

Ниша с установленной арматурой

М 1:5

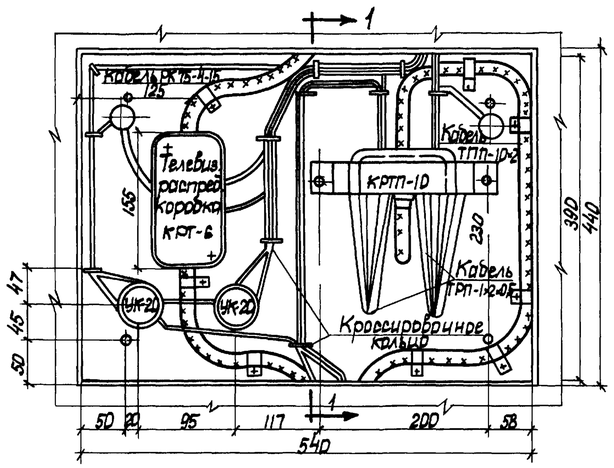

Разрез 1-1

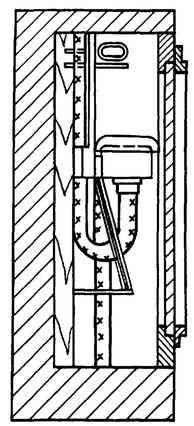

Разрез 2-2

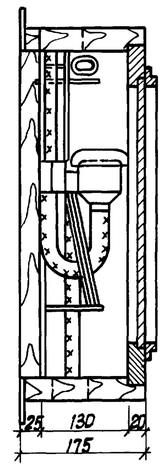

Кроссировочное кольцо

Шкаф с установленной арматурой

М 1:5

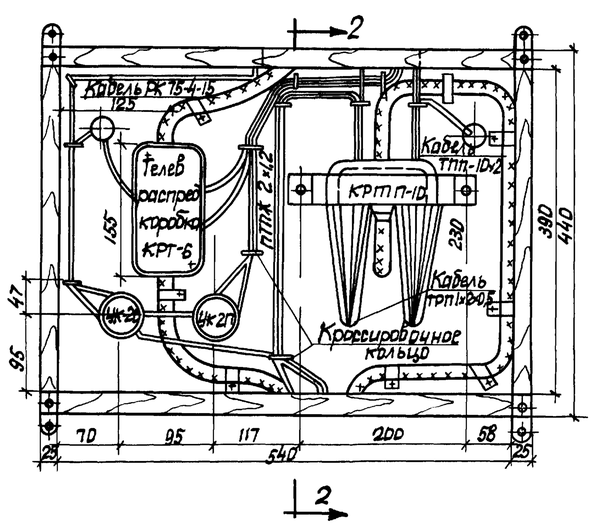

Фасад

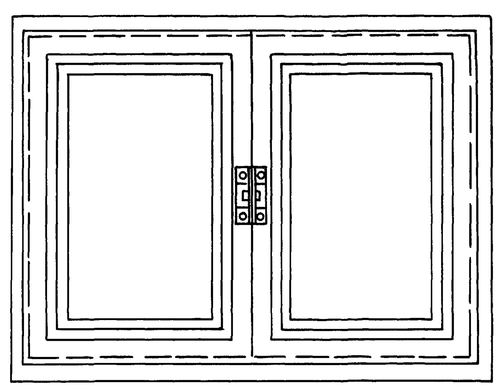

Примечания.

1. Настоящий чертеж выполнен на основании чертежа, разработанного институтом „Укрниипраждансельстрой" („Узлы и детали инженерного оборудования для сельского строительства" выпуск V слаботочные устройства 1972г)
2. Шкаф изготавливается из сухой сосновой древесины
3. Внешнее оформление шкафа выполняется в соответствии с архитектурным оформлением помещений, в которых устанавливаются шкафы
4. Крепление шкафа осуществляется на деревянных пробках, вмазанных в стену на алебастровом растворе

				N7019/III	
1976	Сельский дом культуры со зрительным залом на 300 мест	Шкаф слаботочных устройств	Типовой проект 264-12-155	Альбом III	Лист СУ-16

Укрниипраждансельстрой

Нач. эл. отд.		Тетерук
Гл. инж. пр.		Тетерук
Рук. гр.		Тетерук
Разработал	Шорев	Тулубан
Проверил	Ужельчук	
Контрольн.		

Общий вид

М1:10

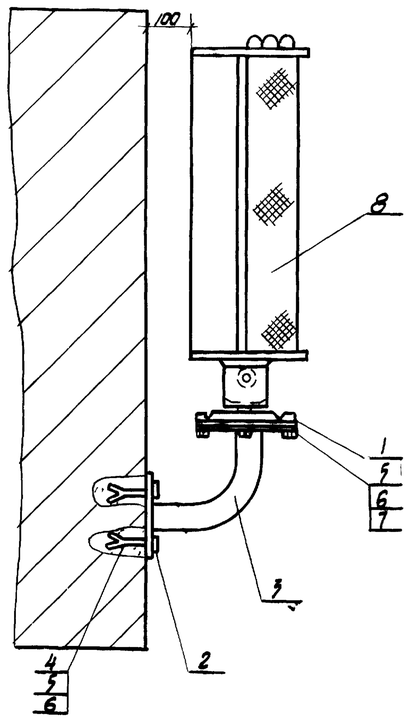

Деталь поз 1

М1:5

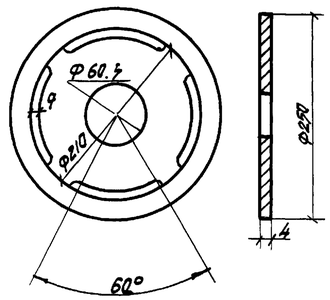

Деталь поз 2

М1:5

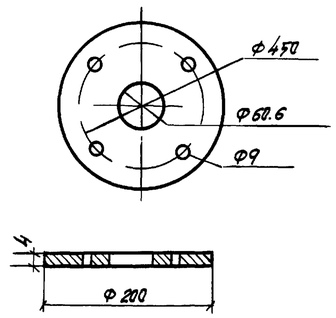

Деталь поз 3

М1:10

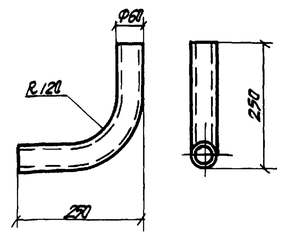

Деталь поз.4

М1:1

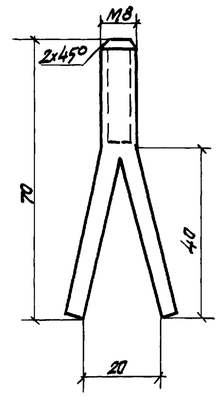

Примечания:

1. Кронштейн собирается на сварке. Место сварки зачистить
2. Кронштейн никелировать
3. Анкерные болты заделываются в стену на цементном растворе

Количество	NN позиций	Наименование	Обозначение материалов и сортамент	N чертежа, технические данные и размеры	Вес, кг: 1 шт	Вес, кг: общий	Примечания
1	8	Звуковая колонка		19 КЗ-1			
4	7	Болт 8х20	Сталь	ГОСТ 7796-70	0.012	0.048	
8	6	Гайка М-8	Сталь	ГОСТ 5915-70	0.006	0.048	
8	5	Шайба 8	Сталь	ГОСТ 9065-75	0.0015	0.012	
4	4	Анкерный болт	Сталь 3	Ф8	0.05	0.2	
1	3	Колено	Труба стальная	Ф 60	2.3	2.3	
1	2	Фланец	Сталь прокатная толстолистовая Б-4	ГОСТ 5137-72	1.2	1.2	
1	1	Фланец	Сталь прокатная толстолистовая Б-4	ГОСТ 5137-72	1.9	1.9	

Спецификация

Вес: без оборудования / с оборудованием кг

Гл. инж. проекта	Петерчук						
Гл. спец.	Б-ух	Петерчук					
Нач. отд.	Вольф	Этельбаум					
Рук. груп.	Разработал	Проверил	Капиров				
Инж.	Шраго	Омельчук					
Нач. эл. отд.							
Нач. пр-ва							

Укрсельпроектсельстрой

N 7019/III

1976	Сельский дом культуры со зрительным залом на 300 мест	Кронштейн для установки звуковой колонки	Типовой проект 264-12-155	Альбом III	Лист СУ-17

Состав кинотехнологической части проекта

NN п/п	Наименование чертежей	Марка листа и номер	NN страниц
1	Пояснительная записка, спецификация оборудования и материалов	КТ-1	99
2	План и разрез зрительного зала Лучи проекции Расчет киноэкрана	КТ-2	100
3	План размещения оборудования	КТ-3	101
4	Экспликация оборудования. Кабельный журнал	КТ-4	102
5	Монтажная схема соединения оборудования	КТ-5	103
6	Схема внешних соединений кинотехнологического оборудования	КТ-6	104
7	Схема внешних соединений звуковоспроизводящего устройства „Звук 1×25-3"-2	КТ-7	105

Пояснительная записка:

Кинотехнологическая часть типового проекта разработана на основании рабочих чертежей архитектурно-строительной части проекта, „Рекомендаций по техническому оснащению и переоснащению киноустановок Р-кино I-67" и СНиП II-Л 15-68 „Кинотеатры Нормы проектирования"

Комплекс помещений рассчитан на установку серийного проекционного, силового и звуковоспроизводящего оборудования, предназначенного для демонстрации 35мм обычных, кашетированных и широкоэкранных кинофильмов с одноканальным звуковоспроизведением В кинопроекционной устанавливливаются два кинопроектора типа 23КПК с ксеноновыми лампами ДКсШ-2000, два выпрямительных устройства типа 59ВУК-90У, электрораспределительное устройство типа 60РУК-90-380, два комплекта звуковоспроизводящего устройства типа „Звук-1×25-3" и другое вспомогательное оборудование

Для охлаждения фильмовых каналов кинопроекторов сантехнической частью проекта предусматривается система подвода и слива приточной воды

Работа звуковоспроизводящих устройств предусматривается по варианту, при котором в режиме воспроизведения фотографической фонограммы общая выходная мощность комплектов составляет 50вт При этом второй комплект является одновременно 100%-ным горячим резервом при выходе из строя первого (общая выходная мощность понижается в 2раза)

На сцене устанавливается подъемно-опускной экран плоской конструкции из беломатового перфорированного пластика типа ЭПБ-П размером 7, в 3×3,46м громкоговорители зала подвешиваются за экраном Для регулирования уровней громкости в киноаппаратной устанавливается один выносной регулятор громкости типа 60К 31, а второй - в зрительном зале

Электрические проводки в кинопроекционной выполняются скрыто в стальных тонкостенных трубах в полу и бороздах стен

Стальные трубы прокладываются в подготовке пола таким образом, чтобы концы их выступали над уровнем пола на 4-5см

Электрические проводки по зрительному залу прокладываются в стальных тонкостенных трубах по подвесному потолку.

Проектом предусматривается устройство двух независимых заземлений одного для кинотехнологического и силового оборудования с сопротивлением заземления до 10ом, другого - для звуковоспроизводящего устройства с сопротивлением заземления 4ома

Заземление кинотехнологического и силового оборудования выполняется путем металлического соединения его с нулевым проводом электросети или оболочкой электрокабеля на вводе в кинопроекционную

В качестве заземляющих проводников используются стальные трубы, служащие для прокладки линий питания от распределительного устройства до соответствующего кинотехнологического оборудования

Стальные трубы, используемые в качестве заземляющих проводников, должны иметь надежные соединения при помощи электросварки Заземление звуковоспроизводящего оборудования выполняется путем устройства наружного контура заземления

Контур заземления выполняется прокладкой в траншее стальной полосы размером 40×4мм

Заземляющая полоса приваривается к электродам заземления, состоящим из угловой стали размером 50×50×5мм длиной 3м, забиваемых в грунт на расстоянии 5м друг от друга

Количество электродов заземления и их взаимное размещение определяется при привязке проекта

Напряжение 3х фазного переменного тока 380/220в

Установленная мощность кинотехнологического оборудования составляет 10квт

Все монтажно-установочные работы выполняются в соответствии с „Правилами устройства электроустановок" (ПУЭ), раздел VII, изд 1965г

По вопросам поставок и монтажа оборудования следует обращаться в местное Управление кинофикации

Спецификация оборудования и материалов

NN п/п	Наименование	Тип, марка	Ед изм	К-во	Примечание
	I Оборудование				
1	Электрораспределительное устройство	60РУК-90-380	шт	1	г самарканд з-д „Кинап"
2	Выпрямительное устройство	59ВУК-90У	—"—	2	—"—
3	Кинопроектор с ксеновой лампой 2квт с кинопроекционными объективами Fш-110мм, Fк=75мм, Fо=90мм	23КПК	—"—	2	г Ленинград ЛОМО
4	Звуковоспроизводящее устройство	Звук1×25-3	к-т	2	г самарканд з-д „Кинап"
5	Автоматические противопожарные заслонки	16КПЗ-2	—"—	1	—"—
6	Пульт дистанционного управления	55ПДУ-1	шт	2	—"—
7.	Автоперематыватель с электроприводом для 35 фильмов	35П-5М	—"—	1	г Новгород киномех з-д
8	Фильмостат для 35мм фильмокопий на 600м бабинах на 10 частей	ФС-10	—"—	2	г Минск з-д „Кинодеталь"
9	Экран пластикатный беломатовый перфорированный размером 8.4×3.55м	ЭПБ-П	—"—	1	г Калинин з-д „Искож"
10	Пресс для склейки 35-мм фильмов	35ПКС	—"—	1	г Киев з-д „Кинап"
11	Лупа контроля перфораций	СО-301-1	—"—	1	г Ленинград ЛОМО
12	Комплект инструментов и приспособлений	НИП-3М	к-т	1	г Ленинград ОблКинокомбинат
13	Шкаф для инструментов и запчастей	Медицинский	шт	1	
14	Кресло вращающееся для киномеханика	СК-4	—"—	2	
15	Огнетушитель пенный	ОП-5	—"—	1	
16	Огнетушитель углекислотный	ОУ-5	—"—	1	
	II Материалы				
1	Кабель микрофонный двухжильный сечением 2×0.35мм²	КММ-2	м	135	ТУ16 505 488-73
2	Провод установочный с поливинилхлоридной изоляцией с медными жилами сеч. 1,5мм²	ПВ	—"—	640	ГОСТ 6323-71
3	То же, сечением 2.5мм²	ПВ	—"—	320	—"—
4	То же, сечением 4мм²	ПВ	—"—	40	—"—
5	То же, сечением 16мм²	ПВ	—"—	27	—"—
6	Кабель переносной с медными жилами сечением 2×2.5мм²	КРПТ	—"—	25	ГОСТ 13497-68
7	Труба стальная водогазопроводная тонкостенная с наружным диаметром 21мм толщиной стенки 2.2мм		—"—	350	ГОСТ 51124-71
8	То же, диаметром 27мм толщиной стенок 2.3мм		—"—	45	—"—
9	То же, диаметром 33мм толщиной стенок 2.8мм		—"—	7.0	—"—
10	Щит заземлений для 3х земель	29-00-00	шт	1	
11	Бра уплотненное настенное на 60вт 220в	БУН-60м	шт	4	
12	Лампа накаливан электрическая 220в 60вт	Б-220-60	шт	4	
13	Маты резиновые диэлектрические		кг	30	
14.	Перчатки резиновые диэлектрические		пар	1	
15	Очки защитные герметические		шт	1	
16.	Аптечка настенная		шт	1	
17	Радиорозетка		—"—	2	
18	Штепсельная розетка 6а 220в		—"—	1	герметическая
19	Коробка ответвительная стальная на 4зажима	75-К	—"—	2	
20	Коробка разветвительная стальная размером 200×200×100мм	ПК-20	—"—	3	
21	То же, размером 150×150×100мм	ПК-15	—"—	8	
22	То же, размером 110×110×84мм	ПК-11	—"—	12	
23	Ведро оцинкованное, совок		—"—	1+1	
24	Сталь прокатная полосовая размером 25×4мм		кг	32	ГОСТ 103-57
25	То же, размером 40×4мм		—"—	14	—"—
26	То же, равнобокая угловая размером 50×50×5мм		—"—	35	ГОСТ 8509-72

N7019/VII

1976	Сельский дом культуры со зрительным залом на 300 мест	Пояснительная записка Спецификация оборудования и материалов	Типовой проект 264-12-155	Альбом III	Лист КТ-1

Согласовано

Рук группы Тетерук
Разработал Бакеева
Проверил Тетерук
Копировал Куц
Шрага
Отмельчук
Нач эл отд
Гл инж пр
УкрНИИПроектсельстрой

Разрез I-I

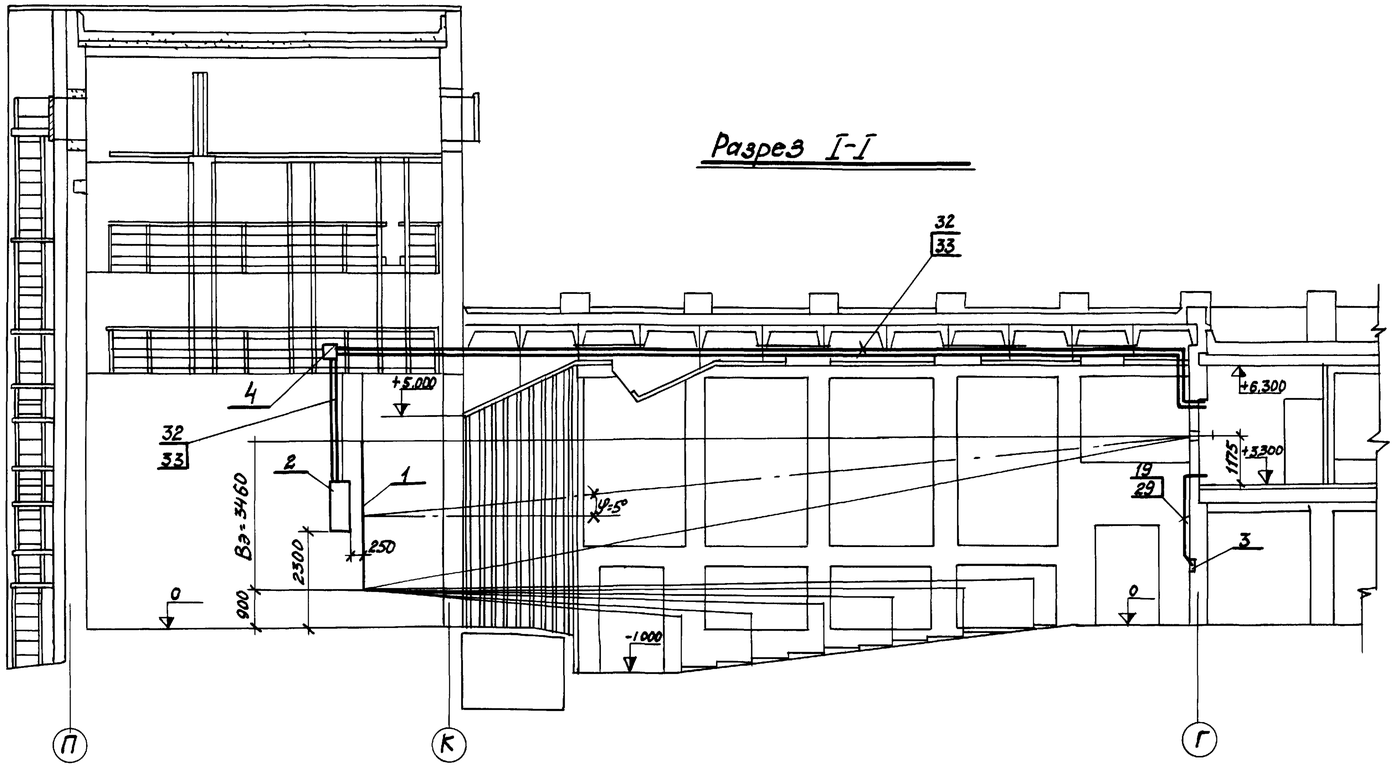

План зрительного зала М 1:100

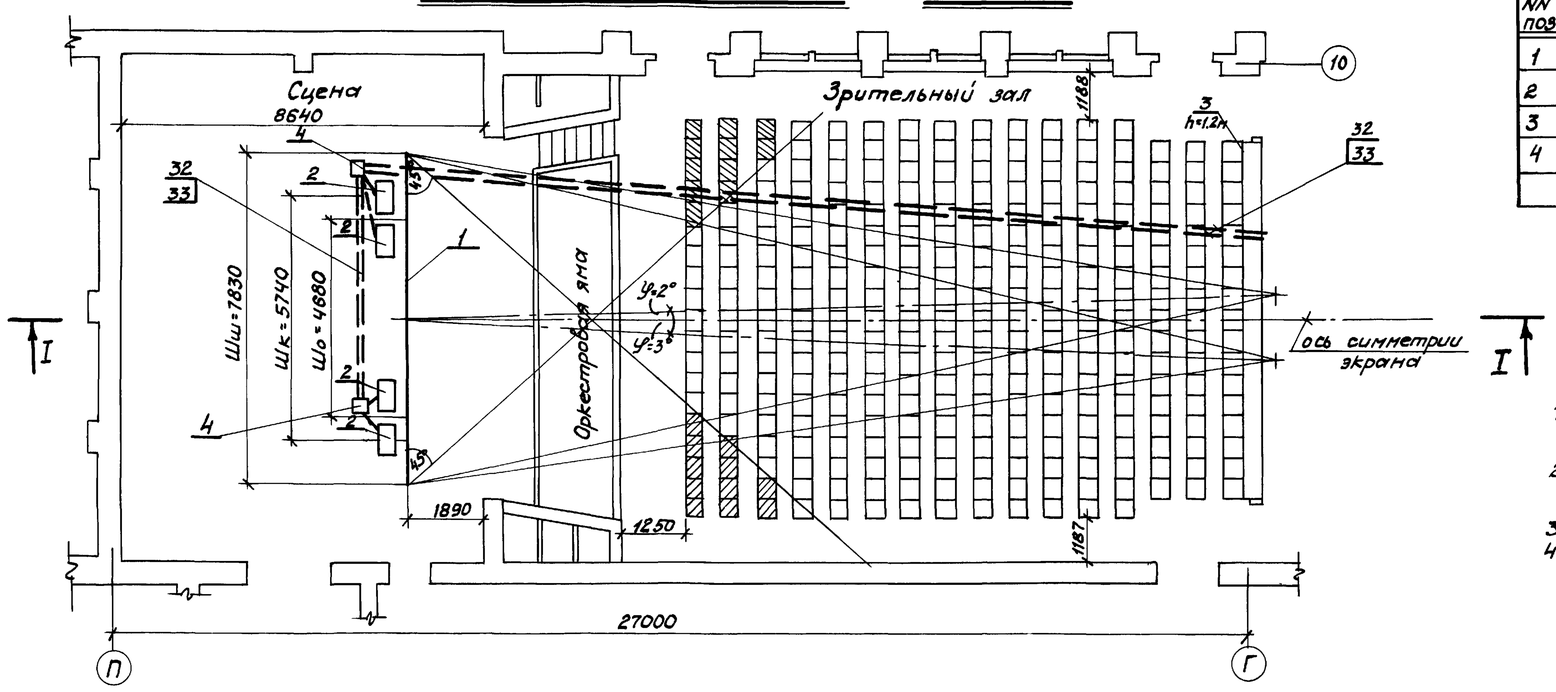

Таблица по расчету экрана

NN поз	Наименование	Услов обозн	Ед изм.	Экран Обычн	Каширов	Широкий	Примечание
1	2	3	4	5	6	7	8
1	Проекционное расстояние	П	м	20.3	20.3	20.3	
2	Радиус кривизны экрана	R	м	Плоский			
3	Ширина экрана	Ш	м	4.68	5.74	7.83	
4	Высота экрана	В	м	3.42	3.46	3.32	
5	Площадь экрана	S	$м^2$	16.2	19.7	26.0	
6	Необходимый световой поток	Ф	лм	2240	2720	3590	
7	Фокусное расстояние объектива	f	мм	90	75	110	
8	Расстояние от спинки сидения 1го ряда до экрана	Г	м	6.75		6.58	
9	Относительная ширина экрана	Кш		0.235	0.288	0.394	
10	Расстояние от спинки сидения последнего ряда до экрана	Д	м	19.9	19.9	19.9	

Экспликация оборудования

NN поз	Наименование	Тип марка	Ед изм	К-во	Примечание
1	Экран пластикатный белоснежный перфорированный	ЭПБ-П	шт	1	размером 8.4×3.55м
2	Громкоговоритель зальный	30А-68	-"-	4	Из комплекта звук-ки 2.4.5-3
3	Выносной регулятор громкости	60К-31	-"-	1	
4	Коробка ответвительная стальная на 4 зажима	75-К	-"-	2	

Примечания

1. Заштрихованные места при демонстрации кинофильмов использовать не рекомендуется
2. Выносной регулятор громкости установить на высоте 1.2м от пола (см поз 3)
3. Кабельный журнал см лист КТ-4
4. Размещение оборудование в кинопроекционной см лист КТ-3

N 7019/III

1976	Сельский дом культуры со зрительным залом на 300 мест	План и разрез зрительного зала Лучи проекции Расчет экрана	Типовой проект 264-12-155	Альбом III	Лист КТ-2

Укрнитраграждансельстрой

Рук гр	Разработ	Шрага
	Провер	Онельчук
НК эл отд	Гл инж пр	
Согласовано		
Рук гр арх	Теперук Бакеева	
Рук гр сант	Теперук	
		Скоратовская
		Брилль
		Ковальская
Копиров.		

Разрез по А-А

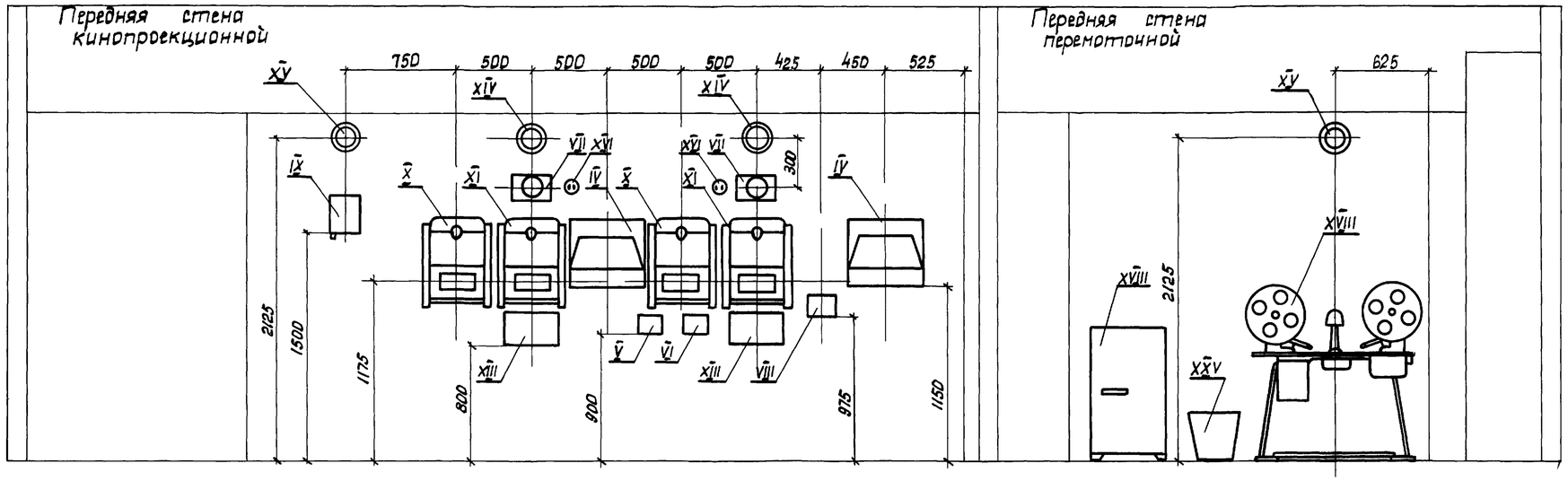

План М 1:25

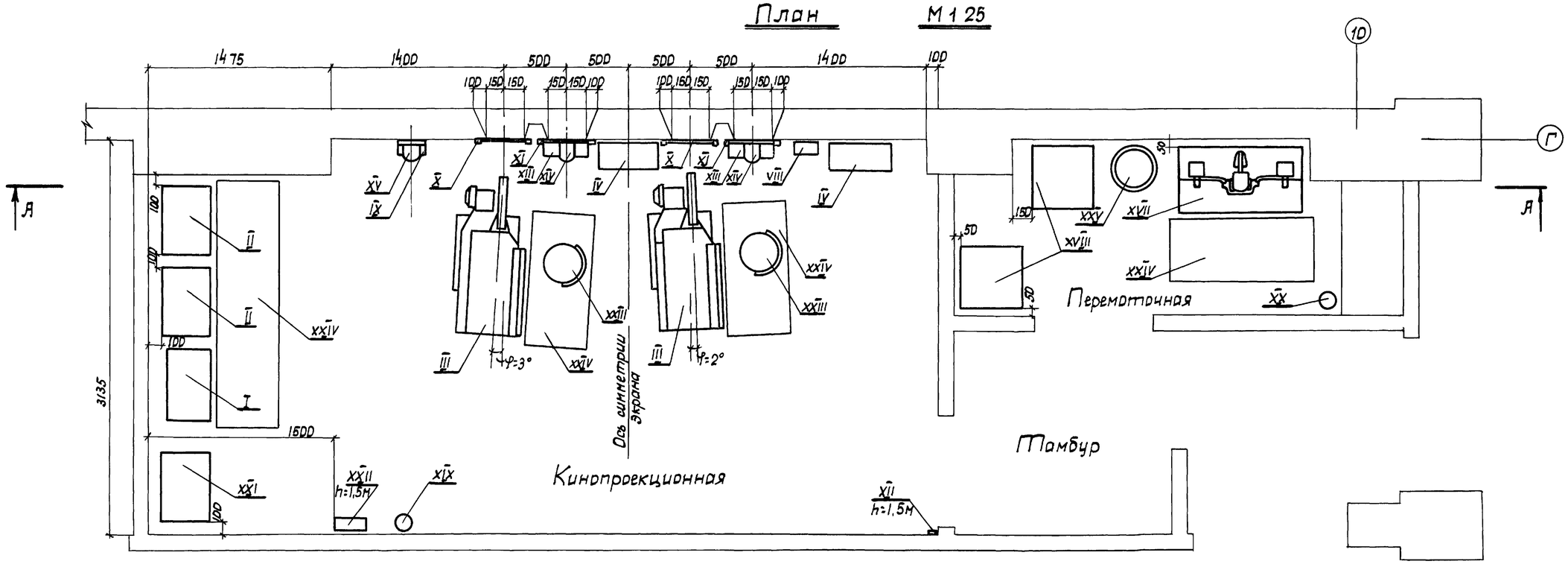

Примечания

1. Экспликацию оборудования см на листе КТ-4
2. Монтажную схему соединения оборудования см на листе КТ-5

1976	Сельский дом культуры со зрительным залом на 300 мест	План размещения оборудования	Типовой проект 264-12-155	Альбом III	Лист КТ-3

№ 7019/III

Согласовано: Гл. гр. др. Окуратовская; Гл. гр. сопт. Брайль

Гл. гр. Тетерчук, Бакеева; Гл. гр. Тетерчук, Дульман

Гл. гр. Разработала Подборил, Копировала

Шрага, Онельчук

Нач. эл. отд. Гл. инж. пр-та

Укрниипроекгражданстрой

Кабельный журнал

NN поз	Наименование	Марка	Кол-во провод и сеч мм²	Длина в м по полу по стене	Длина в м по обрудов	Диаметр стальных труб (мм)
1	2	3	4	5	6	7
1	Силовой ввод 380/220в на электрораспред устройства 60РУН-90-380	предусматривается электрической частью проекта				
2	Тоже, осветительный					
3	Аварийный ввод 220в на электропитающее устройство 12ЭПУ-1	ПВ	2(1х1.5)	4.5	1.8	21
4	Линия питания переменным током выпрямителя 59ВУК-90УN1	ПВ	3(1х4)+1х2.5	1.6	2.0	27
5	Тоже, выпрямителя 59ВУК-90УN2	ПВ	3(1х4)+1х2.5	1.1	2.0	27
6	Линия постоянного тока от выпрямителя 59ВУК 90УN1 на 23КПКN1	ПВ	2(1х16)	2.6	2.5	33
7	Тоже, от выпрямителя 59ВУК 90УN2 на 23КПКN2	ПВ	2(1х16)	4.2	2.5	33
8	Линия питания кинопроектора 23КПКN1	ПВ	4(1х1.5)	29	2.5	21
9	Тоже, 23КПКN2	ПВ	4(1х1.5)	4.3	2.5	21
10	Линия дистанц включения 59ВУК-90УN1 и регулирования тока с 23КПКN1	ПВ	3(1х1.5)	2.6	2.5	21
11	Тоже, с 23КПКN2	ПВ	3(1х1.5)	4.2	2.5	21
12	Линия питания электропитающего устройства 12ЭПУ-1	ПВ	2(1х1.5)	4.5	1.8	21
13	Линия постоянного тока от 12ЭПУ-1 к автозаслонкам и на кнопку	ПВ	2(1х1.5)	13.0	1.5	21
14	Линия питания автоперематывателя кинофильмов 35П-5М	ПВ	2(1х1.5)	10.0	2.0	21
15	Линия выключения бра постаN1	ПВ	2(1х1.5)	2.0	0.5	21
16	Тоже, поста N2	ПВ	2(1х1.5)	2.0	0.5	21
17	Линия питания пульта дистанционного управления 55ПДУ 1 NN1 и 2	ПВ	2(1х1.5)	7.0	1.8	21
18	Линии связи между пультами 55ПДУ-1 NN1 и 2 системы сигнализац	ПВ	6(1х1.5)	1.5	0.6	27
19	Линия между регулятором 60К-31N2 и пультом 55ПДУ-1N2	ПВ	2(1х1.5)	5.0	2.0	21
20	Линия питания шкафа звуковоспроизвод устройства 50У 55N1	ПВ	4(1х1.5)	10.0	0.5	21
21	Линия питания шкафа звуковоспроизвод устройства 50У 55N2	ПВ	2(1х1.5)	7.5	2.0	21
22	Линия между шкафом 50У 55N1 и коробкой 6К.179 N1	КММ-2 ПВ	2(2х0.75) 2(1х2.5)	1.5 1.5	1.0 1.0	21 21
23	Тоже, между шкафом 50У 55N2 и коробкой 6К 179 N2	КММ-2 ПВ	2(2х0.75) 3(1х1.5)	39.0 39.0	0.7 0.7	21 21
24	Тоже, между шкафом 50У 55N1 и коробкой 6К 177	КММ2 ПВ	1(2х0.75) 2(1х2.5)	1.0 1.0	0.7 0.7	21 21
25	Тоже, между шкафом 50У 55N2 и коробкой 6К 177	КММ2 ПВ	1(2х0.75) 3(1х2.5)	2.3 2.3	0.7 0.7	21 21
26	Линия питания лампы подвески 23КПКN2 от шкафа 50У 55N1	ПВ	2(1х2.5)	2.7	2.0	21
27	Линия связи между полавтоматами 23КПК NN1 и 2	ПВ	5(1х2.5)	1.7	3.5	21
28	Линия между шкафом 50У.55N1 и регулятором громкости 60К.31N1	КММ-2 ПВ	2(2х0.75) 4(1х1.5)	3.0 3.0	0.5 0.5	21 21
29	Тоже, между шкафом 50У.55N2 и регулятором громкости 60К.31N2	КММ2 ПВ	2(2х0.75) 4(1х1.5)	10.0 10.0	0.7 0.7	21 21
30	Линия между шкафами 50У. 55 NN1 и 2	ПВ	2(1х1.5)	3.0	0.5	21
31	Линия звука к контральным громкоговорителям	ПВ	2(1х1.5)	2.0	0.5	21
32	Тоже к громкоговорителям зала 30А-68 от шкафа 50У 55N1	ПВ	2(1х2.5)	52.0	2.0	21
33	Тоже, от шкафа 50У. 55N2	ПВ	2(1х2.5)	50.0	2.0	21
34	Тоже, к громкоговорителям фойе	ПВ	2(1х1.5)	35.0	0.6	27
35	Линия питания дежурного освещения киноаппаратной от 12ЭПУ-1	ПВ	2(1х1.5)	7.5	0.5	21
36	Линия связи линий дежурного освещения между 55ПДУ-1N1 и N2	ПВ	3(1х1.5)	1.5	0.6	21
37	Линия управления дежурным освещением зала от 55ПДУ-1N2 и 12ЭПУ-1	ПВ	3(1х1.5)	7.0	0.6	21
38	Линия заземления кинотехнологического оборудования	ПВ	1(1х2.5)	15.0	2.0	—
39	Линия заземления звуковоспроизводящих устройств	ПВ	1(1х4)	11.0	3.0	—

Экспликация оборудования

NN поз	Наименование	Тип марка	Ед изм	Кол во	Примечания
I	Электрораспределительное устройство	60РУК-90-380	шт	1	
II	Выпрямитель кремниевый универсальный	59ВУК-90У	"	2	
III	Кинопроектор с ксеноновой лампой ДКсШ-2000	23КПК	"	2	
IV	Шкаф звуковоспроизводящего устройства	50У55	"	2	Два комплекта „Звук 1х25 3"
V	Переходная коробка	6К 177	"	1	
VI	Тоже	6К 179	"	2	
VII	Контрольный громкоговоритель	ГД-III-2	"	2	
VIII	Выносной регулятор громкости	60К 31	"	1	
IX	Электропитающее устройство	12ЭПУ-1	"	1	Комплект 16КПЭ-2
X	Автоматическая противопожарная заслонка	16Ф ПО-1	"	2	
XI	Тоже	16Ф СО-1	"	2	
XII	Кнопка выключения заслонок	Е93 604001	"	1	
XIII	Пункт дистанционного управления	55ПДУ-1	"	2	
XIV	Бра уплотненное настенное на 1 лампу 60 вт	БУН-60М	"	2	
XV	Тоже	БУН-60М	"	2	
XVI	Радиорозетка		"	2	
XVII	Перематыватель 35мм фильмов с электрич приводом	35П-5М	"	1	
XVIII	Фильмостат для 35мм фильмов на 600м бабинах	ФС-10	"	2	
XIX	Огнетушитель углекислотный	ОУ-5	"	1	
XX	Огнетушитель пенный	ОП-5	"	1	
XXI	Шкаф для инструментов и запчастей	медицинск	"	1	
XXII	Аптечка настенная		"	1	
XXIII	Стул для киномеханика	ОК-4	"	2	
XXIV	Маты резиновые диэлектрические		"	4	
XXV	Ведро с песком и совком		"	1	
XXVI	Коробка протяжная		"	23	

Примечания

1. Монтажную схему соединения оборудования см на листе КТ-5
2. Схемы внешних соединений кинотехнологического и звуковоспроизводящего оборудования см на листах КТ-6 и КТ-7

Согласовано

Рук гр	Шорохов	
Разработал	Оленьчук	
Проверил		
Нач отд		
Гл инж пр		
Рук. бр.		
Тетерук	Балеева	
Тетерук		Эпельбаум
Копировал		

УкрНИИпроектреконструкция

N 7019/III

1976	Сельский дом культуры со зрительным залом на 300 мест	Экспликация оборудования Кабельный журнал	Типовой проект 264-12-155	Альбом III	Лист КТ-4

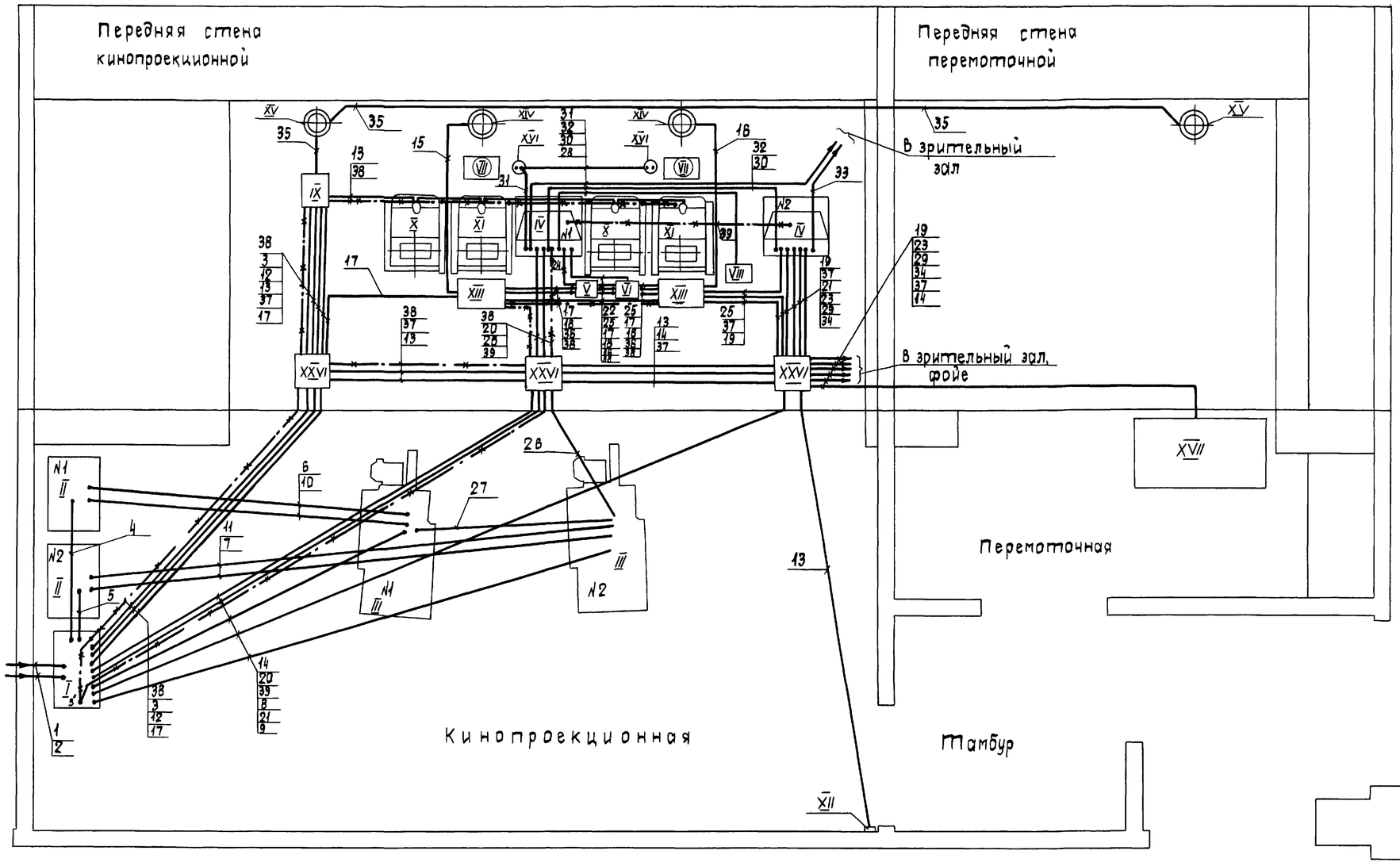

Примечания

1. При монтаже кинотехнологического и звуковоспроизводящего оборудования помимо настоящего проекта следует руководствоваться заводской технической документацией
2. Экспликацию оборудования см на листе КТ-4
3. Схемы внешних соединений см на листах КТ-6 и КТ-7
4. Кабельный журнал см на листе КТ-4

				N 7019/III	
1976	Сельский дом культуры со зрительным залом на 300 мест	Монтажная схема соединения оборудования	Типовой проект 264-12-155	Альбом III	Лист КТ-5

Согласовано

Рук группы	Тетерук	
Разработала	Бакеева	
Проверил	Тетерук	
Котировала	Востомельская	
Ширяев		
Отельчук		
Нач эл отд		
ел инж пр		

Укрниипроектсельстрой

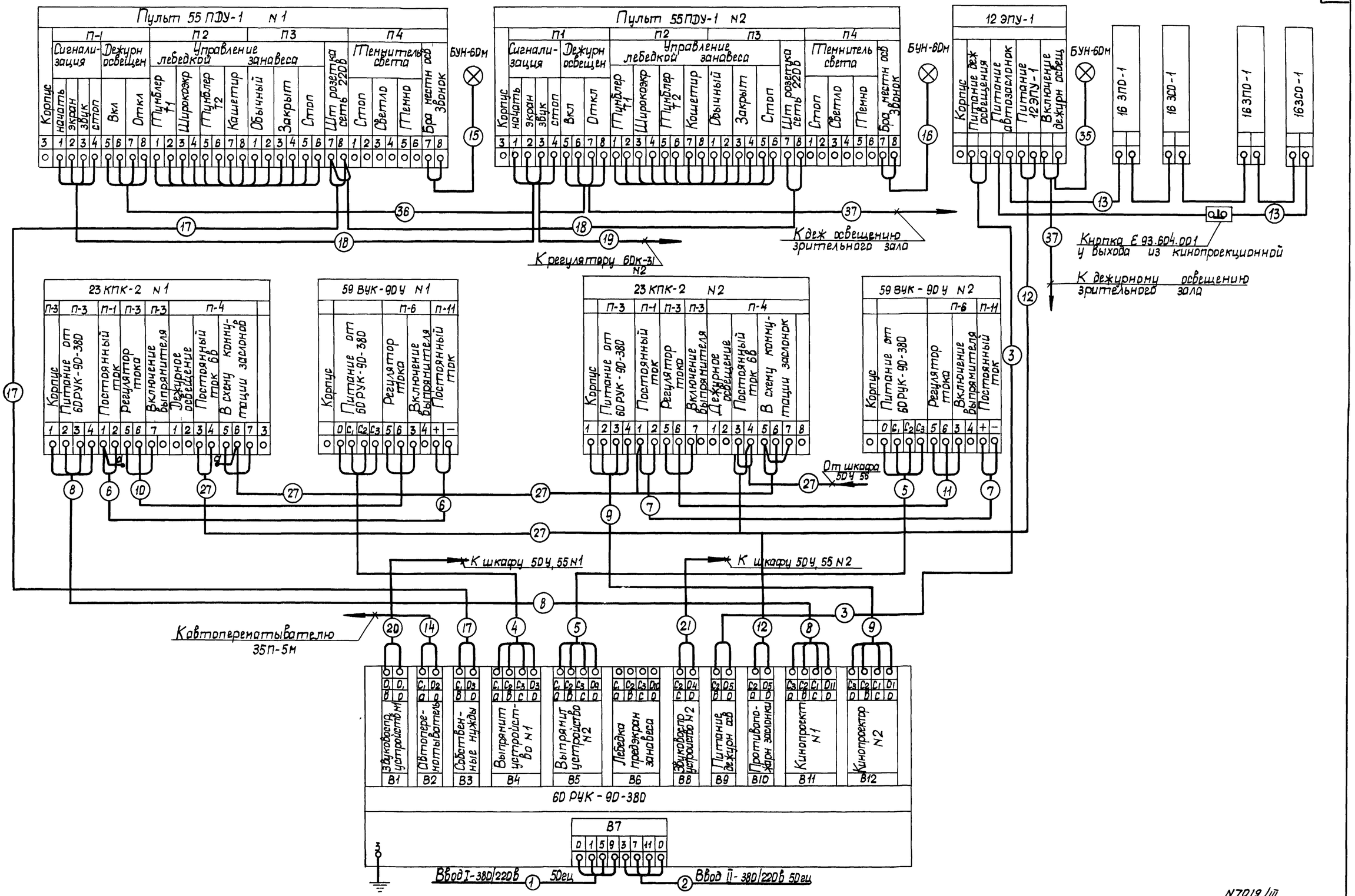

1976	Сельский дом культуры со зрительным залом на 300 мест	Схема внешних соединений кинотехнологического оборудования	Типовой проект 264-12-155	Альбом III
				Лист КТ-6

N7019/III

Согласовано

Гл инж пр Петрук; Нач эл отд Бакеева; Разработал Петрук; Проверил Дульнан; Копировал; Рук гр Шрага; Инженер Онельчук

Укрниипроэлектромонтаж

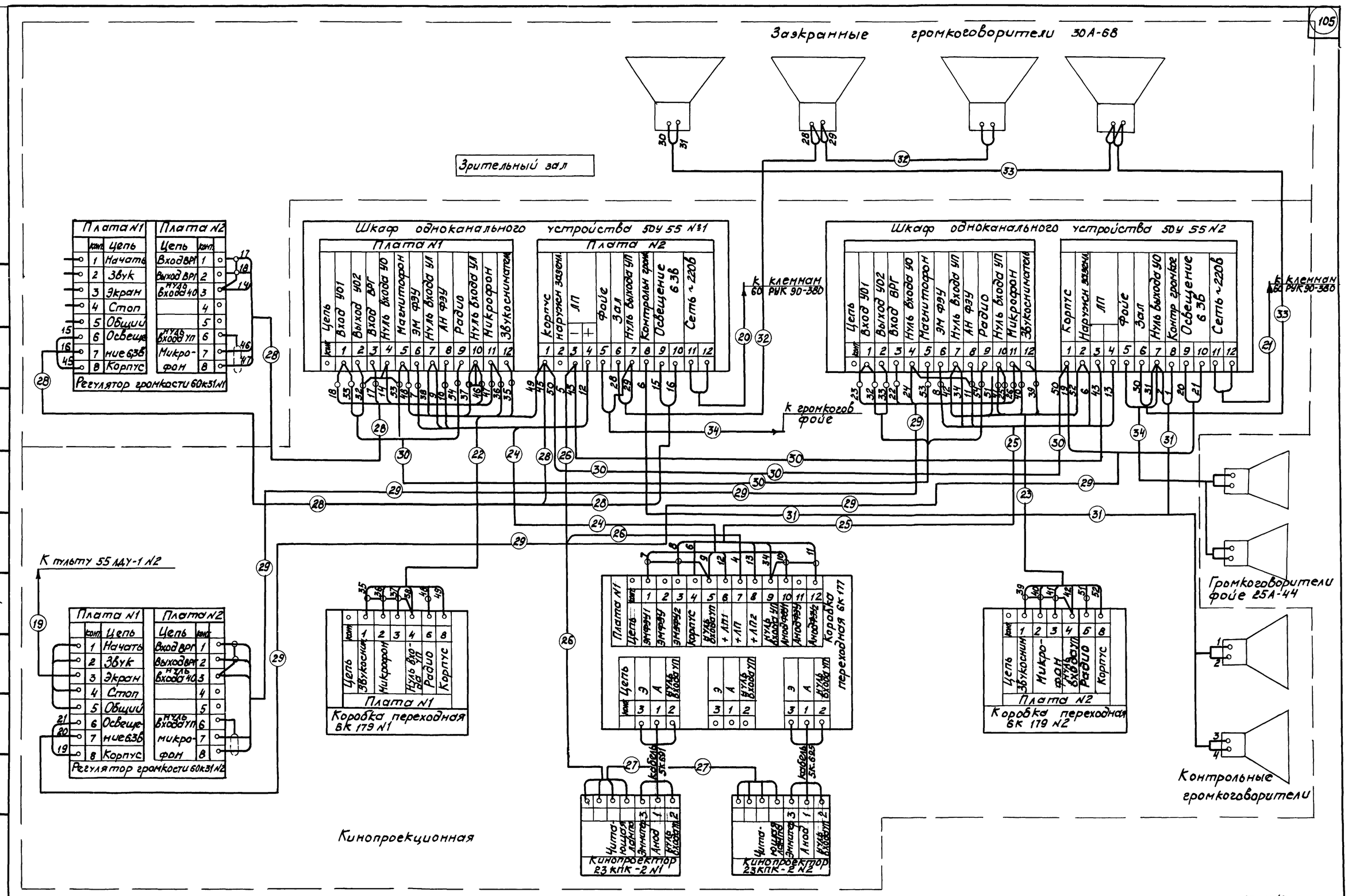

1976	Сельский дом культуры со зрительным залом на 300 мест	Схема внешних соединений звуковоспроизводящего устройства „Звук-1×25-3"-2	Типовой проект 264-12-155	Альбом III	Лист КТ-7

N 7019/III

Гл. инж. проекта Ковальская; Нач. эл. отд. Теперук; Рук. гр. Шрага; Разработал Ожельчук; Проверил Теперук; Бакеева; Копыров